ภาคผนวก 7-6

เอกสารการตรวจสอบระบบแจ้งเหตุเพลิงไหม้ประจำวัน

แบบฟอร์มการตรวจสอบระบบแจ้งเหตุเพลิงไหม้ประจำวัน

Fire Alarm System Daily Check List

SENSES PROPERTY MANAGEMENT

อาคาร : เอ สเปซ ไอ.ดี อโศก-รัชดา

รายการตรวจเช็คสถานะ Alarm ที่ตู้ควบคุม		เดือน กรกฎาคม ปี 2565															
		16	17	18	19	20	21	22	23	24	25	26	27	28	29	30	31
1.ไฟแสดงสถานะหน้าตู้กราฟฟิค		✓	✓	✓	✓	✓	✓	✓	✓	✓	✓	✓	✓	✓	✓	✓	✓
2.ทดสอบไฟสัญญาณหน้าตู้		✓	✓	✓	✓	✓	✓	✓	✓	✓	✓	✓	✓	✓	✓	✓	✓
3.สถานะตู้ FCP		✓	✓	✓	✓	✓	✓	✓	✓	✓	✓	✓	✓	✓	✓	✓	✓
Trouble ระบุโซน/สาเหตุ		8-2 13-3 20-1 25-1 26-2 27-1	11	11	11	11	11	11	11	11	11	11	11	11	11	11	11
Disable ระบุโซน/สาเหตุ		—	—	—	—	—	—	—	—	—	—	—	—	—	—	—	—
ผู้บันทึก	ช่างอาคาร	[signature]	[signature]	[signature]	[signature]	[signature]	[signature]	[signature]	[signature]	[signature]	[signature]	[signature]	[signature]	[signature]	[signature]	[signature]	[signature]
ผู้ตรวจสอบ	หัวหน้าช่าง	[signature]							[signature]								
รับทราบโดย	ผู้จัดการอาคาร	[signature]															

หมายเหตุ :

รอบการตรวจเช็ค ☐ รอบเช้า ☐ รอบบ่าย ■ รอบดึก

โปรดระบุเครื่องหมาย ☑ ปกติ ☒ ไม่ปกติ

ข้อเสนอแนะ :

แบบฟอร์มการตรวจสอบระบบแจ้งเหตุเพลิงไหม้ประจำวัน

Fire Alarm System Daily Check List

SENSES PROPERTY MANAGEMENT

อาคาร : เอ สเปซ ไอ.ดี อโศก-รัชดา

รายการตรวจเช็คสถานะ Alarm ที่ตู้ควบคุม		เดือน กรกฎาคม ปี 2565															
		1	2	3	4	5	6	7	8	9	10	11	12	13	14	15	หมายเหตุ
1.ไฟแสดงสถานะหน้าตู้กราฟฟิค		/	/	/	/	/	/	/	/	/	/	/	/	/	/	/	
2.ทดสอบไฟสัญญาณหน้าตู้		/	/	/	/	/	/	/	/	/	/	/	/	/	/	/	
3.สถานะตู้ FCP		/	/	/	/	/	/	/	/	/	/	/	/	/	/	/	
Trouble ระบุโซน/สาเหตุ		15-2 13-3 20-1 25-1 26-2 27-1	14-3 15-3/1 16-3/2	"	"	"	"	"	"	"	"	"	"	"	"	"	
Disable ระบุโซน/สาเหตุ		–	–	–	–	–	–	–	–	–	–	–	–	–	–	–	
ผู้บันทึก	**ช่างอาคาร**	ชัยชนม	ชัยชนม	ชัยชนม	ชัยชนม	ชัยชนม	–	[illegible]	[illegible]	[illegible]	[illegible]	[illegible]	[illegible]	[illegible]	[illegible]	[illegible]	
ผู้ตรวจสอบ	**หัวหน้าช่าง**																
รับทราบโดย	**ผู้จัดการอาคาร**																

หมายเหตุ :

รอบการตรวจเช็ค ☐ รอบเช้า ☐ รอบบ่าย ■ รอบดึก

โปรดระบุเครื่องหมาย ☑ ปกติ ☒ ไม่ปกติ

ข้อเสนอแนะ :

แบบฟอร์มการตรวจสอบระบบแจ้งเหตุเพลิงไหม้ประจำวัน

Fire Alarm System Daily Check List

SENSES PROPERTY MANAGEMENT

อาคาร : เอ สเปซ ไอ.ดี อโศก-รัชดา

รายการตรวจเช็คสถานะ Alarm ที่ตู้ควบคุม		เดือน กรกฎาคม ปี 2565															
		16	17	18	19	20	21	22	23	24	25	26	27	28	29	30	31
1.ไฟแสดงสถานะหน้าตู้กราฟฟิค		/	/	/	/	/	/	/	/	/	/	/	/	/	/	/	
2.ทดสอบไฟสัญญาณหน้าตู้		/	/	/	/	/	/	/	/	/	/	/	/	/	/	/	
3.สถานะตู้ FCP		/	/	/	/	/	/	/	/	/	/	/	/	/	/	/	
Trouble ระบุโซน/สาเหตุ		8-2 13-3 20-1 26-2 27-1	77	77	77	77	77	77	77	77	77	77	77	77	77	77	
Disable ระบุโซน/สาเหตุ		—	—	—	—	—	—	—	—	—	—	—	—	—	—	—	
ผู้บันทึก	**ช่างอาคาร**	[illegible]	[illegible]	[illegible]	[illegible]	[illegible]	[illegible]	[illegible]	[illegible]	[illegible]	[illegible]	[illegible]	[illegible]	[illegible]	[illegible]	[illegible]	
ผู้ตรวจสอบ	**หัวหน้าช่าง**	[illegible]							[illegible]								
รับทราบโดย	**ผู้จัดการอาคาร**	[illegible]															

หมายเหตุ :

รอบการตรวจเช็ค ☐ รอบเช้า ■ รอบบ่าย ☐ รอบดึก

โปรดระบุเครื่องหมาย ☑ ปกติ ☒ ไม่ปกติ

ข้อเสนอแนะ :

แบบฟอร์มการตรวจสอบระบบแจ้งเหตุเพลิงไหม้ประจำวัน

Fire Alarm System Daily Check List

SENSES PROPERTY MANAGEMENT

อาคาร : เอ สเปซ ไอ.ดี อโศก-รัชดา

รายการตรวจเช็คสถานะ Alarm ที่ตู้ควบคุม		เดือน กรกฎาคม ปี 2565															
		1	2	3	4	5	6	7	8	9	10	11	12	13	14	15	หมายเหตุ
1.ไฟแสดงสถานะหน้าตู้กราฟฟิค		✓	✓	✓	✓	✓	✓	✓	✓	✓	✓	✓	✓	✓	✓	✓	
2.ทดสอบไฟสัญญาณหน้าตู้		✓	✓	✓	✓	✓	✓	✓	✓	✓	✓	✓	✓	✓	✓	✓	
3.สถานะตู้ FCP		✓	✓	✓	✓	✓	✓	✓	✓	✓	✓	✓	✓	✓	✓	✓	
Trouble ระบุโซน/สาเหตุ		45-2 13-3 40-1 15-1 26-2 27-1	14-6 15-5/1 16-5/2	"	"	"	"	"	"	"	"	"	"	"	"	"	
Disable ระบุโซน/สาเหตุ		—	—	—	—	—	—	—	—	—	—	—	—	—	—	—	
ผู้บันทึก	ช่างอาคาร	[illegible]	[illegible]	[illegible]	[illegible]	[illegible]	[illegible]	[illegible]	[illegible]	[illegible]	[illegible]	[illegible]	[illegible]	[illegible]	[illegible]	[illegible]	
ผู้ตรวจสอบ	หัวหน้าช่าง	[illegible]							[illegible]								
รับทราบโดย	ผู้จัดการอาคาร	[illegible]															

หมายเหตุ :

รอบการตรวจเช็ค ☐ รอบเช้า ■ รอบบ่าย ☐ รอบดึก

โปรดระบุเครื่องหมาย ☑ ปกติ ☒ ไม่ปกติ

ข้อเสนอแนะ :

แบบฟอร์มการตรวจสอบระบบแจ้งเหตุเพลิงไหม้ประจำวัน

Fire Alarm System Daily Check List

SENSES PROPERTY MANAGEMENT

อาคาร : เอ สเปซ ไอ.ดี อโศก-รัชดา

รายการตรวจเช็คสถานะ Alarm ที่ตู้ควบคุม		เดือน กรกฎาคม ปี 2565															
		16	17	18	19	20	21	22	23	24	25	26	27	28	29	30	31
1.ไฟแสดงสถานะหน้าตู้กราฟฟิค		✓	✓	✓	✓	✓	✓	✓	✓	✓	✓	✓	✓	✓	✓	✓	✓
2.ทดสอบไฟสัญญาณหน้าตู้		✓	✓	✓	✓	✓	✓	✓	✓	✓	✓	✓	✓	✓	✓	✓	✓
3.สถานะตู้ FCP		✓	✓	✓	✓	✓	✓	✓	✓	✓	✓	✓	✓	✓	✓	✓	✓
Trouble ระบุโซน/สาเหตุ		8-2 17-3 20-1 25-1 26-2 28-1	〃	〃	〃	〃	〃	〃	〃	〃	〃	〃	〃	〃	〃	〃	〃
Disable ระบุโซน/สาเหตุ		–	–	–	–	–	–	–	–	–	–	–	–	–	–	–	–
ผู้บันทึก	ช่างอาคาร	[signature]	[signature]	[signature]	[signature]	[signature]	[signature]	[signature]	[signature]	ชัยยศ	10น	10น	ชัยยศ	ชัยยศ	ชัยยศ	ชัยยศ	10น
ผู้ตรวจสอบ	หัวหน้าช่าง	[signature]							[signature]								
รับทราบโดย	ผู้จัดการอาคาร	[signature]															

หมายเหตุ :

รอบการตรวจเช็ค ■ รอบเช้า ☐ รอบบ่าย ☐ รอบดึก

โปรดระบุเครื่องหมาย ☑ *ปกติ* ☒ *ไม่ปกติ*

ข้อเสนอแนะ :

แบบฟอร์มการตรวจสอบระบบแจ้งเหตุเพลิงไหม้ประจำวัน

Fire Alarm System Daily Check List

SENSES PROPERTY MANAGEMENT

อาคาร : เอ สเปซ ไอ.ดี อโศก-รัชดา

รายการตรวจเช็คสถานะ Alarm ที่ตู้ควบคุม	เดือน กรกฎาคม ปี 2565															
	1	2	3	4	5	6	7	8	9	10	11	12	13	14	15	หมายเหตุ
1.ไฟแสดงสถานะหน้าตู้กราฟฟิค	/	/	/	/	/	/	/	/	/	/	/	/	/	/	/	
2.ทดสอบไฟสัญญาณหน้าตู้	/	/	/	/	/	/	/	/	/	/	/	/	/	/	/	
3.สถานะตู้ FCP	/	/	/	/	/	/	/	/	/	/	/	/	/	/	/	
Trouble ระบุโซน/สาเหตุ	5-2 13-3 20-1 25-1 26-2 27-1	14-G 15-S1 16-S2	//	//	//	//	//	//	//	//	//	//	//	//	//	
Disable ระบุโซน/สาเหตุ	–	–	–	–	–	–	–	–	–	–	–	–	–	–	–	
ผู้บันทึก / ช่างอาคาร	[illegible]	[illegible]	อ๋อ	[illegible]	อ๋อ	ชัยณรงค์	ชัยณรงค์	[illegible]	ชัยณรงค์	อรรถพร	[illegible]	ชัยณรงค์	สิทธิ์	ชัยณรงค์	ชัยณรงค์	
ผู้ตรวจสอบ / หัวหน้าช่าง	[illegible]							[illegible]								
รับทราบโดย / ผู้จัดการอาคาร	[illegible]															

หมายเหตุ :

รอบการตรวจเช็ค ■ รอบเช้า ☐ รอบบ่าย ☐ รอบดึก

โปรดระบุเครื่องหมาย ☑ ปกติ ☒ ไม่ปกติ

ข้อเสนอแนะ :

แบบฟอร์มการตรวจสอบระบบแจ้งเหตุเพลิงไหม้ประจำวัน

Fire Alarm System Daily Check List

SENSES PROPERTY MANAGEMENT

อาคาร : เอ สเปซ ไอ.ดี อโศก-รัชดา

รายการตรวจเช็คสถานะ Alarm ที่ตู้ควบคุม		เดือน สิงหาคม ปี 2565															
		16	17	18	19	20	21	22	23	24	25	26	27	28	29	30	31
1.ไฟแสดงสถานะหน้าตู้กราฟฟิค		✓	✓	✓	✓	✓	✓	✓	✓	✓	✓	✓	✓	✓	✓	✓	✓
2.กดสอบไฟสัญญาณหน้าตู้		✓	✓	✓	✓	✓	✓	✓	✓	✓	✓	✓	✓	✓	✓	✓	✓
3.สถานะตู้ FCP		✓	✓	✓	✓	✓	✓	✓	✓	✓	✓	✓	✓	✓	✓	✓	✓
Trouble ระบุโซน/สาเหตุ		//	//	//	//	//	//	//	//	//	//	//	//	//	//	//	//
Disable ระบุโซน/สาเหตุ		—	—	—	—	—	—	—	—	—	—	—	—	—	—	—	—
ผู้บันทึก	**ช่างอาคาร**	[illegible]	[illegible]	[illegible]	[illegible]	[illegible]	[illegible]	[illegible]	[illegible]	[illegible]	[illegible]	[illegible]	[illegible]	[illegible]	[illegible]	[illegible]	[illegible]
ผู้ตรวจสอบ	**หัวหน้าช่าง**	[illegible]							[illegible]								
รับทราบโดย	**ผู้จัดการอาคาร**	[illegible]															

หมายเหตุ :

รอบการตรวจเช็ค ☐ รอบเช้า ☐ รอบบ่าย ■ รอบดึก

โปรดระบุเครื่องหมาย ☑ ปกติ ☒ ไม่ปกติ

ข้อเสนอแนะ :

แบบฟอร์มการตรวจสอบระบบแจ้งเหตุเพลิงไหม้ประจำวัน

Fire Alarm System Daily Check List

SENSES PROPERTY MANAGEMENT

อาคาร : เอ สเปซ ไอ.ดี อโศก-รัชดา

รายการตรวจเช็คสถานะ Alarm ที่ตู้ควบคุม		เดือน สิงหาคม ปี 2565															
		1	2	3	4	5	6	7	8	9	10	11	12	13	14	15	หมายเหตุ
1.ไฟแสดงสถานะหน้าตู้กราฟฟิค		/	/	/	/	/	/	/	/	/	/	/	/	/	/	/	
2.ทดสอบไฟสัญญาณหน้าตู้		/	/	/	/	/	/	/	/	/	/	/	/	/	/	/	
3.สถานะตู้ FCP		/	/	/	/	/	/	/	/	/	/	/	/	/	/	/	
Trouble ระบุโซน/สาเหตุ		46-2 13-3 80-1 85-1	86-2 97-1 147 [illegible]	"	"	"	"	"	"	"	"	"	"	"	"	"	
Disable ระบุโซน/สาเหตุ		—	—	—	—	—	—	—	—	—	—	—	—	—	—	—	
ผู้บันทึก	ช่างอาคาร	[signature]	[signature]	[signature]	[signature]	[signature]	[signature]	[signature]	[signature]	[signature]	[signature]	[signature]	[signature]	[signature]	[signature]	[signature]	
ผู้ตรวจสอบ	หัวหน้าช่าง	[signature]							[signature]								
รับทราบโดย	ผู้จัดการอาคาร	[signature]															

หมายเหตุ :

รอบการตรวจเช็ค ☐ รอบเช้า ☐ รอบบ่าย ■ รอบดึก

โปรดระบุเครื่องหมาย ☑ ปกติ ☒ ไม่ปกติ

ข้อเสนอแนะ :

แบบฟอร์มการตรวจสอบระบบแจ้งเหตุเพลิงไหม้ประจำวัน
Fire Alarm System Daily Check List

SENSES PROPERTY MANAGEMENT

อาคาร : เอ สเปซ ไอ.ดี อโศก-รัชดา

รายการตรวจเช็คสถานะ Alarm ที่ตู้ควบคุม		เดือน สิงหาคม ปี 2565															
		16	17	18	19	20	21	22	23	24	25	26	27	28	29	30	31
1.ไฟแสดงสถานะหน้าตู้กราฟฟิค		✓	✓	✓	✓	✓	✓	✓	✓	✓	✓	✓	✓	✓	✓	✓	✓
2.ทดสอบไฟสัญญาณหน้าตู้		✓	✓	✓	✓	✓	✓	✓	✓	✓	✓	✓	✓	✓	✓	✓	✓
3.สถานะตู้ FCP		✓	✓	✓	✓	✓	✓	✓	✓	✓	✓	✓	✓	✓	✓	✓	✓
Trouble ระบุโซน/สาเหตุ		77	77	77	77	77	77	77	77	77	77	77	77	77	77	77	77
Disable ระบุโซน/สาเหตุ		–	–	–	–	–	–	–	–	–	–	–	–	–	–	–	–
ผู้บันทึก	**ช่างอาคาร**	[illegible]	[illegible]	[illegible]	[illegible]	[illegible]	[illegible]	[illegible]	[illegible]	[illegible]	[illegible]	[illegible]	[illegible]	[illegible]	[illegible]	[illegible]	[illegible]
ผู้ตรวจสอบ	**หัวหน้าช่าง**	[illegible]							[illegible]								
รับทราบโดย	**ผู้จัดการอาคาร**	[illegible]															

หมายเหตุ :

รอบการตรวจเช็ค ☐ รอบเช้า ■ รอบบ่าย ☐ รอบดึก

โปรดระบุเครื่องหมาย ☑ ปกติ ☒ ไม่ปกติ

ข้อเสนอแนะ :

แบบฟอร์มการตรวจสอบระบบแจ้งเหตุเพลิงไหม้ประจำวัน

Fire Alarm System Daily Check List

SENSES PROPERTY MANAGEMENT

อาคาร : เอ สเปซ ไอ.ดี อโศก-รัชดา

รายการตรวจเช็คสถานะ Alarm ที่ตู้ควบคุม		เดือน สิงหาคม ปี 2565															
		1	2	3	4	5	6	7	8	9	10	11	12	13	14	15	หมายเหตุ
1.ไฟแสดงสถานะหน้าตู้กราฟฟิค		✓	✓	✓	✓	✓	✓	✓	✓	✓	✓	✓	✓	✓	✓	✓	
2.ทดสอบไฟสัญญาณหน้าตู้		✓	✓	✓	✓	✓	✓	✓	✓	✓	✓	✓	✓	✓	✓	✓	
3.สถานะตู้ FCP		✓	✓	✓	✓	✓	✓	✓	✓	✓	✓	✓	✓	✓	✓	✓	
Trouble ระบุโซน/สาเหตุ		18-2 13-3 20-1 25-1	26-2 27-1 14 15 16 } ปิดใช้งานชั่วคราว	-	~	~	~	77	77	77	77	77	77	77	77	77	
Disable ระบุโซน/สาเหตุ		—	—	—	—	—	—	—	—	—	—	—	—	—	—	—	
ผู้บันทึก	ช่างอาคาร	[illegible]	[illegible]	[illegible]	[illegible]	[illegible]	[illegible]	[illegible]	[illegible]	[illegible]	[illegible]	[illegible]	[illegible]	[illegible]	[illegible]	[illegible]	
ผู้ตรวจสอบ	หัวหน้าช่าง	[illegible]							[illegible]								
รับทราบโดย	ผู้จัดการอาคาร	[illegible]															

หมายเหตุ :

รอบการตรวจเช็ค ☐ รอบเช้า ■ รอบบ่าย ☐ รอบดึก

โปรดระบุเครื่องหมาย ☑ ปกติ ☒ ไม่ปกติ

ข้อเสนอแนะ :

แบบฟอร์มการตรวจสอบระบบแจ้งเหตุเพลิงไหม้ประจำวัน

Fire Alarm System Daily Check List

SENSES PROPERTY MANAGEMENT

อาคาร : เอ สเปซ ไอ.ดี อโศก-รัชดา

รายการตรวจเช็คสถานะ Alarm ที่ตู้ควบคุม		เดือน สิงหาคม ปี 2565															
		16	17	18	19	20	21	22	23	24	25	26	27	28	29	30	31
1.ไฟแสดงสถานะหน้าตู้กราฟฟิค		✓	✓	✓	✓	✓	✓	✓	✓	✓	✓	✓	✓	✓	✓	✓	✓
2.ทดสอบไฟสัญญาณหน้าตู้		✓	✓	✓	✓	✓	✓	✓	✓	✓	✓	✓	✓	✓	✓	✓	✓
3.สถานะตู้ FCP		✓	✓	✓	✓	✓	✓	✓	✓	✓	✓	✓	✓	✓	✓	✓	✓
Trouble ระบุโซน/สาเหตุ		๑	๗	๑	๑	๑	๑๑	๑๑	๑๑	๑๑	๑๗	๑๑	๑๑	๑๑	๑๑	๑๑	๑๑
Disable ระบุโซน/สาเหตุ		—	—	—	—	—	—	—	—	—	—	—	—	—	—	—	—
ผู้บันทึก	ช่างอาคาร	[illegible]	[illegible]	[illegible]	[illegible]	[illegible]	[illegible]	[illegible]	[illegible]	[illegible]	[illegible]	[illegible]	[illegible]	[illegible]	[illegible]	[illegible]	[illegible]
ผู้ตรวจสอบ	หัวหน้าช่าง	[illegible]							[illegible]								
รับทราบโดย	ผู้จัดการอาคาร	[illegible]															

หมายเหตุ :

รอบการตรวจเช็ค ■ รอบเช้า ☐ รอบบ่าย ☐ รอบดึก

โปรดระบุเครื่องหมาย ☑ ปกติ ☒ ไม่ปกติ

ข้อเสนอแนะ :

แบบฟอร์มการตรวจสอบระบบแจ้งเหตุเพลิงไหม้ประจำวัน

Fire Alarm System Daily Check List

SENSES PROPERTY MANAGEMENT

อาคาร : เอ สเปซ ไอ.ดี อโศก-รัชดา

รายการตรวจเช็คสถานะ Alarm ที่ตู้ควบคุม	เดือน สิงหาคม ปี 2565															
	1	2	3	4	5	6	7	8	9	10	11	12	13	14	15	หมายเหตุ
1.ไฟแสดงสถานะหน้าตู้กราฟฟิค	✓	✓	✓	✓	✓	✓	✓	✓	✓	✓	✓	✓	✓	✓	✓	
2.ทดสอบไฟสัญญาณหน้าตู้	✓	✓	✓	✓	✓	✓	✓	✓	✓	✓	✓	✓	✓	✓	✓	
3.สถานะตู้ FCP	✓	✓	✓	✓	✓	✓	✓	✓	✓	✓	✓	✓	✓	✓	✓	
Trouble ระบุโซน/สาเหตุ	1-2 4-3 16-1 23-1	6-2 13-3 20-1 25-1	26-2 27-1 147 18 อะไรไม่ทราบ		⊔	77	77	77	77	77	77	77	77	77	77	
Disable ระบุโซน/สาเหตุ	—	—	—	—	—	—	—	—	—	—	—	—	—	—	—	
ผู้บันทึก / ช่างอาคาร	[illegible]	[illegible]	[illegible]	[illegible]	[illegible]	[illegible]	[illegible]	[illegible]	[illegible]	[illegible]	[illegible]	[illegible]	[illegible]	[illegible]	[illegible]	
ผู้ตรวจสอบ / หัวหน้าช่าง	[illegible]							[illegible]								
รับทราบโดย / ผู้จัดการอาคาร	[illegible]															

หมายเหตุ :

รอบการตรวจเช็ค ■ รอบเช้า ☐ รอบบ่าย ☐ รอบดึก

โปรดระบุเครื่องหมาย ☑ ปกติ ☒ ไม่ปกติ

ข้อเสนอแนะ :

แบบฟอร์มการตรวจสอบระบบแจ้งเหตุเพลิงไหม้ประจำวัน

Fire Alarm System Daily Check List

SENSES PROPERTY MANAGEMENT

อาคาร : เอ สเปซ ไอ.ดี อโศก-รัชดา

รายการตรวจเช็คสถานะ Alarm ที่ตู้ควบคุม		เดือน กันยายน ปี 2565															
		16	17	18	19	20	21	22	23	24	25	26	27	28	29	30	31
1.ไฟแสดงสถานะหน้าตู้กราฟฟิค		✓	✓	✓	✓	✓	✓	✓	✓	✓	✓	✓	✓	✓	✓	✓	
2.ทดสอบไฟสัญญาณหน้าตู้		✓	✓	✓	✓	✓	✓	✓	✓	✓	✓	✓	✓	✓	✓	✓	
3.สถานะตู้ FCP		✓	✓	✓	✓	✓	✓	✓	✓	✓	✓	✓	✓	✓	✓	✓	
Trouble ระบุโซน/สาเหตุ		"	"	"	"	"	"	"	"	"	"	"	"	"	"	"	
Disable ระบุโซน/สาเหตุ		—	—	—	—	—	—	—	—	—	—	—	—	—	—	—	
ผู้บันทึก	**ช่างอาคาร**	[illegible]	[illegible]	[illegible]	[illegible]	[illegible]	[illegible]	[illegible]	[illegible]	[illegible]	[illegible]	[illegible]	[illegible]	[illegible]	[illegible]	[illegible]	
ผู้ตรวจสอบ	**หัวหน้าช่าง**	[illegible]							[illegible]								
รับทราบโดย	**ผู้จัดการอาคาร**	[illegible]															

หมายเหตุ :

รอบการตรวจเช็ค ☐ รอบเช้า ☐ รอบบ่าย ■ รอบดึก

โปรดระบุเครื่องหมาย ☑ ปกติ ☒ ไม่ปกติ

ข้อเสนอแนะ :

แบบฟอร์มการตรวจสอบระบบแจ้งเหตุเพลิงไหม้ประจำวัน

Fire Alarm System Daily Check List

SENSES PROPERTY MANAGEMENT

อาคาร : เอ สเปซ ไอ.ดี อโศก-รัชดา

รายการตรวจเช็คสถานะ Alarm ที่ตู้ควบคุม	เดือน กันยายน ปี 2565															
	1	2	3	4	5	6	7	8	9	10	11	12	13	14	15	หมายเหตุ
1.ไฟแสดงสถานะหน้าตู้กราฟฟิค	✓	✓	✓	✓	✓	✓	✓	✓	✓	✓	✓	✓	✓	✓	✓	
2.ทดสอบไฟสัญญาณหน้าตู้	✓	✓	✓	✓	✓	✓	✓	✓	✓	✓	✓	✓	✓	✓	✓	
3.สถานะตู้ FCP	✓	✓	✓	✓	✓	✓	✓	✓	✓	✓	✓	✓	✓	✓	✓	
Trouble ระบุโซน/สาเหตุ	8-2 20-3 25-1 26-2 87-1	15 14 } ฝไฟ 16 } อื่น	-	-	-	-	-	-	-	-	-	-	-	-	-	
Disable ระบุโซน/สาเหตุ	–	–	–	–	–	–	–	–	–	–	–	–	–	–	–	
ผู้บันทึก / ช่างอาคาร	[illegible]	[illegible]	[illegible]	[illegible]	[illegible]	[illegible]	[illegible]	[illegible]	[illegible]	[illegible]	[illegible]	[illegible]	[illegible]	[illegible]	[illegible]	
ผู้ตรวจสอบ / หัวหน้าช่าง	[illegible]							[illegible]								
รับทราบโดย / ผู้จัดการอาคาร	[illegible]															

หมายเหตุ :

รอบการตรวจเช็ค ☐ รอบเช้า ☐ รอบบ่าย ■ รอบดึก

โปรดระบุเครื่องหมาย ☑ ปกติ ☒ ไม่ปกติ

ข้อเสนอแนะ :

แบบฟอร์มการตรวจสอบระบบแจ้งเหตุเพลิงไหม้ประจำวัน

Fire Alarm System Daily Check List

SENSES PROPERTY MANAGEMENT

อาคาร : เอ สเปซ ไอ.ดี อโศก-รัชดา

รายการตรวจเช็คสถานะ Alarm ที่ตู้ควบคุม		เดือน กันยายน ปี 2565															
		16	17	18	19	20	21	22	23	24	25	26	27	28	29	30	31
1.ไฟแสดงสถานะหน้าตู้กราฟฟิค		✓	✓	✓	✓	✓	✓	✓	✓	✓	✓	✓	✓	✓	✓	✓	
2.ทดสอบไฟสัญญาณหน้าตู้		✓	✓	✓	✓	✓	✓	✓	✓	✓	✓	✓	✓	✓	✓	✓	
3.สถานะตู้ FCP		✓	✓	✓	✓	✓	✓	✓	✓	✓	✓	✓	✓	✓	✓	✓	
Trouble ระบุโซน/สาเหตุ		8-2 30-3 25-1 26-2 27-2 27-1	17 15 16 } 4+1/2	77	77	77	77	77	77	77	77	77	77	77	77	77	
Disable ระบุโซน/สาเหตุ		—	—	—	—	—	—	—	—	—	—	—	—	—	—	—	
ผู้บันทึก	ช่างอาคาร	[illegible]	[illegible]	[illegible]	[illegible]	[illegible]	[illegible]	[illegible]	[illegible]	[illegible]	[illegible]	[illegible]	[illegible]	[illegible]	[illegible]	[illegible]	
ผู้ตรวจสอบ	หัวหน้าช่าง	[illegible]							[illegible]								
รับทราบโดย	ผู้จัดการอาคาร	[illegible]															

หมายเหตุ :

รอบการตรวจเช็ค ☐ รอบเช้า ■ รอบบ่าย ☐ รอบดึก

โปรดระบุเครื่องหมาย ☑ ปกติ ☒ ไม่ปกติ

ข้อเสนอแนะ :

แบบฟอร์มการตรวจสอบระบบแจ้งเหตุเพลิงไหม้ประจำวัน

Fire Alarm System Daily Check List

SENSES PROPERTY MANAGEMENT

อาคาร : เอ สเปซ ไอ.ดี อโศก-รัชดา

รายการตรวจเช็คสถานะ Alarm ที่ตู้ควบคุม		เดือน กันยายน ปี 2565															
		1	2	3	4	5	6	7	8	9	10	11	12	13	14	15	หมายเหตุ
1.ไฟแสดงสถานะหน้าตู้กราฟฟิค		✓	✓	✓	✓	✓	✓	✓	✓	✓	✓	✓	✓	✓	✓	✓	
2.ทดสอบไฟสัญญาณหน้าตู้		✓	✓	✓	✓	✓	✓	✓	✓	✓	✓	✓	✓	✓	✓	✓	
3.สถานะตู้ FCP		✓	✓	✓	✓	✓	✓	✓	✓	✓	✓	✓	✓	✓	✓	✓	
Trouble ระบุโซน/สาเหตุ		8-2, 20-3, 25-1, 26-2, 27-1	14, 15, 16 สี่	11	11	11	11	11	11	11	11	11	11	11	11	11	
Disable ระบุโซน/สาเหตุ		—	—	—	—	—	—	—	—	—	—	—	—	—	—	—	
ผู้บันทึก	ช่างอาคาร	[illegible]	[illegible]	[illegible]	[illegible]	[illegible]	10น	10น	10น	10น	[illegible]	[illegible]	[illegible]	[illegible]	[illegible]	[illegible]	
ผู้ตรวจสอบ	หัวหน้าช่าง	[illegible]							[illegible]								
รับทราบโดย	ผู้จัดการอาคาร	[illegible]															

หมายเหตุ :

รอบการตรวจเช็ค ☐ รอบเช้า ■ รอบบ่าย ☐ รอบดึก

โปรดระบุเครื่องหมาย ☑ ปกติ ☒ ไม่ปกติ

ข้อเสนอแนะ :

แบบฟอร์มการตรวจสอบระบบแจ้งเหตุเพลิงไหม้ประจำวัน

Fire Alarm System Daily Check List

SENSES PROPERTY MANAGEMENT

อาคาร : เอ สเปซ ไอ.ดี อโศก-รัชดา

รายการตรวจเช็คสถานะ Alarm ที่ตู้ควบคุม		เดือน กันยายน ปี 2565															
		16	17	18	19	20	21	22	23	24	25	26	27	28	29	30	31
1.ไฟแสดงสถานะหน้าตู้กราฟฟิค		✓	✓	✓	✓	✓	✓	✓	✓	✓	✓	✓	✓	✓	✓	✓	
2.ทดสอบไฟสัญญาณหน้าตู้		✓	✓	✓	✓	✓	✓	✓	✓	✓	✓	✓	✓	✓	✓	✓	
3.สถานะตู้ FCP		✓	✓	✓	✓	✓	✓	✓	✓	✓	✓	✓	✓	✓	✓	✓	
Trouble ระบุโซน/สาเหตุ		ๆ	ๆ	ๆ	ๆ	ๆ	ๆ	ๆ	ๆ	ๆ	ๆ	ๆ	ๆ	ๆ	ๆ	ๆ	
Disable ระบุโซน/สาเหตุ		–	–	–	–	–	–	–	–	–	–	–	–	–	–	–	
ผู้บันทึก	**ช่างอาคาร**	[illegible]	[illegible]	[illegible]	[illegible]	[illegible]	[illegible]	[illegible]	[illegible]	[illegible]	[illegible]	[illegible]	[illegible]	[illegible]	[illegible]	[illegible]	
ผู้ตรวจสอบ	**หัวหน้าช่าง**	[illegible]							[illegible]								
รับทราบโดย	**ผู้จัดการอาคาร**	[illegible]															

หมายเหตุ :

รอบการตรวจเช็ค ■ รอบเช้า ☐ รอบบ่าย ☐ รอบดึก

โปรดระบุเครื่องหมาย ☑ ปกติ ☒ ไม่ปกติ

ข้อเสนอแนะ :

แบบฟอร์มการตรวจสอบระบบแจ้งเหตุเพลิงไหม้ประจำวัน

Fire Alarm System Daily Check List

SENSES PROPERTY MANAGEMENT

อาคาร : เอ สเปซ ไอ.ดี อโศก-รัชดา

รายการตรวจเช็คสถานะ		เดือน สิงหาคม ปี 2565															
Alarm ที่ตู้ควบคุม		1	2	3	4	5	6	7	8	9	10	11	12	13	14	15	หมายเหตุ
1.ไฟแสดงสถานะหน้าตู้กราฟฟิค		✓	✓	✓	✓	✓	✓	✓	✓	✓	✓	✓	✓	✓	✓	✓	
2.ทดสอบไฟสัญญาณหน้าตู้		✓	✓	✓	✓	✓	✓	✓	✓	✓	✓	✓	✓	✓	✓	✓	
3.สถานะตู้ FCP		✓	✓	✓	✓	✓	✓	✓	✓	✓	✓	✓	✓	✓	✓	✓	
Trouble ระบุโซน/สาเหตุ		8-2, 20-3, 85-1, 86-2, 87-1	14, 15, 16 อลาร์ม 5ชั้น	〃	〃	〃	〃	〃	〃	〃	〃	〃	〃	〃	〃	〃	
Disable ระบุโซน/สาเหตุ		—	—	—	—	—	—	—	—	—	—	—	—	—	—	—	
ผู้บันทึก	ช่างอาคาร	[signature]	[signature]	[signature]	[signature]	[signature]	1am	10m	10m	10m	[signature]	[signature]	[signature]	[signature]	[signature]	[signature]	
ผู้ตรวจสอบ	หัวหน้าช่าง	[signature]							[signature]								
รับทราบโดย	ผู้จัดการอาคาร	[signature]															

หมายเหตุ :

รอบการตรวจเช็ค ■ รอบเช้า ☐ รอบบ่าย ☐ รอบดึก

โปรดระบุเครื่องหมาย ☑ ปกติ ☒ ไม่ปกติ

ข้อเสนอแนะ :

แบบฟอร์มการตรวจสอบระบบแจ้งเหตุเพลิงไหม้ประจำวัน

Fire Alarm System Daily Check List

SENSES PROPERTY MANAGEMENT

อาคาร : เอ สเปซ ไอ.ดี อโศก-รัชดา

รายการตรวจเช็คสถานะ Alarm ที่ตู้ควบคุม		เดือน ตุลาคม ปี 2565															
		16	17	18	19	20	21	22	23	24	25	26	27	28	29	30	31
1.ไฟแสดงสถานะหน้าตู้กราฟฟิค		✓	✓	✓	✓	✓	✓	✓	✓	✓	✓	✓	✓	✓	✓	✓	✓
2.ทดสอบไฟสัญญาณหน้าตู้		✓	✓	✓	✓	✓	✓	✓	✓	✓	✓	✓	✓	✓	✓	✓	✓
3.สถานะตู้ FCP		✓	✓	✓	✓	✓	✓	✓	✓	✓	✓	✓	✓	✓	✓	✓	✓
Trouble ระบุโซน/สาเหตุ		–	–	–	–	–	–	–	–	–	–	–	–	–	–	–	–
Disable ระบุโซน/สาเหตุ		–	–	–	–	–	–	–	–	–	–	–	–	–	–	–	–
ผู้บันทึก	**ช่างอาคาร**	[illegible]	[illegible]	[illegible]	[illegible]	[illegible]	[illegible]	[illegible]	[illegible]	[illegible]	[illegible]	[illegible]	[illegible]	[illegible]	[illegible]	[illegible]	[illegible]
ผู้ตรวจสอบ	**หัวหน้าช่าง**	[illegible]							[illegible]								
รับทราบโดย	**ผู้จัดการอาคาร**	[illegible]							[illegible]								

หมายเหตุ :

รอบการตรวจเช็ค ☐ รอบเช้า ☐ รอบบ่าย ■ รอบดึก

โปรดระบุเครื่องหมาย ☑ ปกติ ☒ ไม่ปกติ

ข้อเสนอแนะ :

SENSES PROPERTY MANAGEMENT

แบบฟอร์มการตรวจสอบระบบแจ้งเหตุเพลิงไหม้ประจำวัน

Fire Alarm System Daily Check List

อาคาร : เอ สเปซ ไอ.ดี อโศก-รัชดา

รายการตรวจเช็คสถานะ Alarm ที่ตู้ควบคุม	เดือน ตุลาคม ปี 2565															
	1	2	3	4	5	6	7	8	9	10	11	12	13	14	15	หมายเหตุ
1.ไฟแสดงสถานะหน้าตู้กราฟฟิค	✓	✓	✓	✓	✓	✓	✓	✓	✓	✓	✓	✓	✓	✓	✓	
2.ทดสอบไฟสัญญาณหน้าตู้	✓	✓	✓	✓	✓	✓	✓	✓	✓	✓	✓	✓	✓	✓	✓	
3.สถานะตู้ FCP	✓	✓	✓	✓	✓	✓	✓	✓	✓	✓	✓	✓	✓	✓	✓	
Trouble ระบุโซน/สาเหตุ	8-2 13-3 20-1 25-1 26-2	27-1 14-7 เครื่องดับเพลิง 16 หมดอายุ	"	"	"	"	"	"	"	"	"	"	"	"	"	
Disable ระบุโซน/สาเหตุ	–	–	–	–	–	–	–	–	–	–	–	–	–	–	–	
ผู้บันทึก / ช่างอาคาร	[illegible]	[illegible]	[illegible]	[illegible]	[illegible]	[illegible]	[illegible]	[illegible]	[illegible]	[illegible]	[illegible]	[illegible]	[illegible]	[illegible]	[illegible]	
ผู้ตรวจสอบ / หัวหน้าช่าง	[illegible]							[illegible]								
รับทราบโดย / ผู้จัดการอาคาร	[illegible]							[illegible]								

หมายเหตุ :

รอบการตรวจเช็ค ☐ รอบเช้า ☐ รอบบ่าย ■ รอบดึก

โปรดระบุเครื่องหมาย ☑ ปกติ ☒ ไม่ปกติ

ข้อเสนอแนะ :

แบบฟอร์มการตรวจสอบระบบแจ้งเหตุเพลิงไหม้ประจำวัน

Fire Alarm System Daily Check List

SENSES PROPERTY MANAGEMENT

อาคาร : เอ สเปซ ไอ.ดี อโศก-รัชดา

รายการตรวจเช็คสถานะ Alarm ที่ตู้ควบคุม		เดือน ตุลาคม ปี 2565															
		16	17	18	19	20	21	22	23	24	25	26	27	28	29	30	31
1.ไฟแสดงสถานะหน้าตู้กราฟฟิค		✓	✓	✓	✓	✓	✓	✓	✓	✓	✓	✓	✓	✓	✓	✓	
2.ทดสอบไฟสัญญาณหน้าตู้		✓	✓	✓	✓	✓	✓	✓	✓	✓	✓	✓	✓	✓	✓	✓	
3.สถานะตู้ FCP		✓	✓	✓	✓	✓	✓	✓	✓	✓	✓	✓	✓	✓	✓	✓	
Trouble ระบุโซน/สาเหตุ		—	—	—	—	—	—	—	—	—	—	—	—	—	—	—	
Disable ระบุโซน/สาเหตุ		8-2 13-3 20-1 25-1 26-2 27-1	〃	〃	〃	〃	〃	〃	〃	〃	〃	〃	〃	〃	—	—	
ผู้บันทึก	**ช่างอาคาร**	[illegible]	[illegible]	[illegible]	[illegible]	โอม	โอม	โอม	เอก	เอก	เอก	เอก	เอก	เอก	โอม	โอม	
ผู้ตรวจสอบ	**หัวหน้าช่าง**	[illegible]							[illegible]								
รับทราบโดย	**ผู้จัดการอาคาร**	[illegible]							[illegible]								

หมายเหตุ :

รอบการตรวจเช็ค ☐ รอบเช้า ■ รอบบ่าย ☐ รอบดึก

โปรดระบุเครื่องหมาย ☑ ปกติ ☒ ไม่ปกติ

ข้อเสนอแนะ :

แบบฟอร์มการตรวจสอบระบบแจ้งเหตุเพลิงไหม้ประจำวัน

Fire Alarm System Daily Check List

SENSES PROPERTY MANAGEMENT

อาคาร : เอ สเปซ ไอ.ดี อโศก-รัชดา

รายการตรวจเช็คสถานะ Alarm ที่ตู้ควบคุม		เดือน ตุลาคม ปี 2565															
		1	2	3	4	5	6	7	8	9	10	11	12	13	14	15	หมายเหตุ
1.ไฟแสดงสถานะหน้าตู้กราฟฟิค		✓	✓	✓	✓	✓	✓	✓	✓	✓	✓	✓	✓	✓	✓	✓	
2.ทดสอบไฟสัญญาณหน้าตู้		✓	✓	✓	✓	✓	✓	✓	✓	✓	✓	✓	✓	✓	✓	✓	
3.สถานะตู้ FCP		✓	✓	✓	✓	✓	✓	✓	✓	✓	✓	✓	✓	✓	✓	✓	
Trouble ระบุโซน/สาเหตุ		—	—	—	—	—	—	—	—	—	—	—	—	—	—	—	
Disable ระบุโซน/สาเหตุ		15-2, 13-3, 20-1, 20-1, 26-2	27-1, 14, 19, 16 ปิดไม่ได้	〃	〃	〃	〃	〃	〃	〃	〃	〃	〃	〃	〃	〃	
ผู้บันทึก	ช่างอาคาร	[signature]	[signature]	[signature]	10	10	[signature]	[signature]	[signature]	[signature]	[signature]	[signature]	10	10	10	10	
ผู้ตรวจสอบ	หัวหน้าช่าง	[signature]							[signature]								
รับทราบโดย	ผู้จัดการอาคาร	[signature]							[signature]								

หมายเหตุ :

รอบการตรวจเช็ค ☐ รอบเช้า ■ รอบบ่าย ☐ รอบดึก

โปรดระบุเครื่องหมาย ☑ ปกติ ☒ ไม่ปกติ

ข้อเสนอแนะ :

แบบฟอร์มการตรวจสอบระบบแจ้งเหตุเพลิงไหม้ประจำวัน

Fire Alarm System Daily Check List

SENSES PROPERTY MANAGEMENT

อาคาร : เอ สเปซ ไอ.ดี อโศก-รัชดา

รายการตรวจเช็คสถานะ Alarm ที่ตู้ควบคุม		เดือน ตุลาคม ปี 2565															
		16	17	18	19	20	21	22	23	24	25	26	27	28	29	30	31
1.ไฟแสดงสถานะหน้าตู้กราฟฟิค		✓	✓	✓	✓	✓	✓	✓	✓	✓	✓	✓	✓	✓	✓	✓	✓
2.ทดสอบไฟสัญญาณหน้าตู้		✓	✓	✓	✓	✓	✓	✓	✓	✓	✓	✓	✓	✓	✓	✓	✓
3.สถานะตู้ FCP		✓	✓	✓	✓	✓	✓	✓	✓	✓	✓	✓	✓	✓	✓	✓	✓
Trouble ระบุโซน/สาเหตุ		-	-	ก	ก	-	-	-	ก	ก	ก	ก	ก	ก	-	ก	ก
Disable ระบุโซน/สาเหตุ		-	-	ก	ก	-	-	-	-	-	-	-	-	-	-	-	-
ผู้บันทึก	ช่างอาคาร	เอก	เอก	[illegible]	รอม	เอก	เอกพน	เอก	รอม	บอส	บอส	บอส	รอม	บอส	เอก	รอม	[illegible]
ผู้ตรวจสอบ	หัวหน้าช่าง	[illegible]							[illegible]								
รับทราบโดย	ผู้จัดการอาคาร	[illegible]							[illegible]								

หมายเหตุ :

รอบการตรวจเช็ค ■ รอบเช้า ☐ รอบบ่าย ☐ รอบดึก

โปรดระบุเครื่องหมาย ☑ ปกติ ☒ ไม่ปกติ

ข้อเสนอแนะ :

แบบฟอร์มการตรวจสอบระบบแจ้งเหตุเพลิงไหม้ประจำวัน

Fire Alarm System Daily Check List

SENSES PROPERTY MANAGEMENT

อาคาร : เอ สเปซ ไอ.ดี อโศก-รัชดา

รายการตรวจเช็คสถานะ Alarm ที่ตู้ควบคุม		เดือน ตุลาคม ปี 2565															
		1	2	3	4	5	6	7	8	9	10	11	12	13	14	15	หมายเหตุ
1.ไฟแสดงสถานะหน้าตู้กราฟฟิค		✓	✓	✓	✓	✓	✓	✓	✓	✓	✓	✓	✓	✓	✓	✓	
2.ทดสอบไฟสัญญาณหน้าตู้		✓	✓	✓	✓	✓	✓	✓	✓	✓	✓	✓	✓	✓	✓	✓	
3.สถานะตู้ FCP		✓	✓	✓	✓	✓	✓	✓	✓	✓	✓	✓	✓	✓	✓	✓	
Trouble ระบุโซน/สาเหตุ		26-2 13-3 20-1 25-1 26-2	27-1 14 15 16	ปกติ	"	"	"	"	"	"	"	"	"	"	"	"	
Disable ระบุโซน/สาเหตุ		—	—	—	—	—	—	—	—	—	—	—	—	—	—	—	
ผู้บันทึก	ช่างอาคาร	[illegible]	[illegible]	[illegible]	10น	10น	10น	10น	[illegible]	[illegible]	[illegible]	[illegible]	[illegible]	[illegible]	[illegible]		
ผู้ตรวจสอบ	หัวหน้าช่าง	[illegible]							[illegible]								
รับทราบโดย	ผู้จัดการอาคาร	[illegible]							[illegible]								

หมายเหตุ :

รอบการตรวจเช็ค ■ รอบเช้า ☐ รอบบ่าย ☐ รอบดึก

โปรดระบุเครื่องหมาย ☑ ปกติ ☒ ไม่ปกติ

ข้อเสนอแนะ :

แบบฟอร์มการตรวจสอบระบบแจ้งเหตุเพลิงไหม้ประจำวัน

Fire Alarm System Daily Check List

SENSES PROPERTY MANAGEMENT

อาคาร : เอ สเปซ ไอ.ดี อโศก-รัชดา

รายการตรวจเช็คสถานะ Alarm ที่ตู้ควบคุม		เดือน พฤศจิกายน ปี 2565															
		16	17	18	19	20	21	22	23	24	25	26	27	28	29	30	31
1.ไฟแสดงสถานะหน้าตู้กราฟฟิค		✓	✓	✓	✓	✓	✓	✓	✓	✓	✓	✓	✓				
2.ทดสอบไฟสัญญาณหน้าตู้		✓	✓	✓	✓	✓	✓	✓	✓	✓	✓	✓	✓				
3.สถานะตู้ FCP		✓	✓	✓	✓	✓	✓	✓	✓	✓	✓	✓	✓				
Trouble ระบุโซน/สาเหตุ		๗	๗	๗	๗	๗	๗	๗	๗	๗	๗	๗	๗				
Disable ระบุโซน/สาเหตุ		—	—	—	—	—	—	—	—	—	—	—	—				
ผู้บันทึก	**ช่างอาคาร**	[illegible]	[illegible]	[illegible]	[illegible]	[illegible]	[illegible]	รอม	รอม	รอม	รอม	รอม	รอม				
ผู้ตรวจสอบ	**หัวหน้าช่าง**	[illegible]							[illegible]								
รับทราบโดย	**ผู้จัดการอาคาร**	[signature]															

หมายเหตุ :

รอบการตรวจเช็ค ☐ รอบเช้า ☐ รอบบ่าย ■ รอบดึก

โปรดระบุเครื่องหมาย ☑ *ปกติ* ☒ *ไม่ปกติ*

ข้อเสนอแนะ :

แบบฟอร์มการตรวจสอบระบบแจ้งเหตุเพลิงไหม้ประจำวัน

Fire Alarm System Daily Check List

SENSES PROPERTY MANAGEMENT

อาคาร : เอ สเปซ ไอ.ดี อโศก-รัชดา

รายการตรวจเช็คสถานะ Alarm ที่ตู้ควบคุม		เดือน พฤศจิกายน ปี 2565															
		1	2	3	4	5	6	7	8	9	10	11	12	13	14	15	หมายเหตุ
1.ไฟแสดงสถานะหน้าตู้กราฟฟิค		✓	✓	✓	✓	✓	✓	✓	✓	✓	✓	✓	✓	✓	✓	✓	
2.ทดสอบไฟสัญญาณหน้าตู้		✓	✓	✓	✓	✓	✓	✓	✓	✓	✓	✓	✓	✓	✓	✓	
3.สถานะตู้ FCP		✓	✓	✓	✓	✓	✓	✓	✓	✓	✓	✓	✓	✓	✓	✓	
Trouble ระบุโซน/สาเหตุ		8-82 26-262 27-271,272 13-133 22-223 10-102	3-33	"	"	"	-	-	-	-	-	-	"	"	"	"	
Disable ระบุโซน/สาเหตุ		–	–	–	–	–	–	–	–	–	–	–	–	–	–	–	
ผู้บันทึก	ช่างอาคาร	[illegible]	[illegible]	10 น	10 น	10 น	10 น	10 น	10 น	10 น	10 น	10 น	โอม	โอม	โอม	[illegible]	
ผู้ตรวจสอบ	หัวหน้าช่าง	[illegible]							[illegible]								
รับทราบโดย	ผู้จัดการอาคาร	[illegible]															

หมายเหตุ :

รอบการตรวจเช็ค ☐ รอบเช้า ☐ รอบบ่าย ■ รอบดึก

โปรดระบุเครื่องหมาย ☑ ปกติ ☒ ไม่ปกติ

ข้อเสนอแนะ :

แบบฟอร์มการตรวจสอบระบบแจ้งเหตุเพลิงไหม้ประจำวัน

Fire Alarm System Daily Check List

SENSES PROPERTY MANAGEMENT

อาคาร : เอ สเปซ ไอ.ดี อโศก-รัชดา

รายการตรวจเช็คสถานะ Alarm ที่ตู้ควบคุม		เดือน พฤศจิกายน ปี 2565															
		16	17	18	19	20	21	22	23	24	25	26	27	28	29	30	31
1.ไฟแสดงสถานะหน้าตู้กราฟฟิค		✓	✓	✓	✓	✓	✓	✓	✓	✓	✓	✓	✓	✓	✓	✓	
2.ทดสอบไฟสัญญาณหน้าตู้		✓	✓	✓	✓	✓	✓	✓	✓	✓	✓	✓	✓	✓	✓	✓	
3.สถานะตู้ FCP		✓	✓	✓	✓	✓	✓	✓	✓	✓	✓	✓	✓	✓	✓	✓	
Trouble ระบุโซน/สาเหตุ		3-3 8-2 10-2 13-3 ~~26-2~~	〃	3-3 8-2 10-2 13-3 21-2	〃	〃	〃	〃	〃	〃	〃	〃	〃	〃	〃	〃	
Disable ระบุโซน/สาเหตุ		—	—	—	—	—	—	—	—	—	—	—	—	—	—	—	
ผู้บันทึก	**ช่างอาคาร**	โอม	โอม	โอม	โอม	โอม	บอส	บอส	บอส	บอส	บอส	[illegible]	บอส	บอส	บอส	บอส	
ผู้ตรวจสอบ	**หัวหน้าช่าง**	[illegible]							[illegible]								
รับทราบโดย	**ผู้จัดการอาคาร**	[illegible]															

หมายเหตุ :

รอบการตรวจเช็ค ☐ รอบเช้า ■ รอบบ่าย ☐ รอบดึก

โปรดระบุเครื่องหมาย ☑ ปกติ ☒ ไม่ปกติ

ข้อเสนอแนะ :

แบบฟอร์มการตรวจสอบระบบแจ้งเหตุเพลิงไหม้ประจำวัน

Fire Alarm System Daily Check List

SENSES PROPERTY MANAGEMENT

อาคาร : เอ สเปซ ไอ.ดี อโศก-รัชดา

รายการตรวจเช็คสถานะ Alarm ที่ตู้ควบคุม	เดือน พฤศจิกายน ปี 2565															
	1	2	3	4	5	6	7	8	9	10	11	12	13	14	15	หมายเหตุ
1.ไฟแสดงสถานะหน้าตู้กราฟฟิค	✓	✓	✓	✓	✓	✓	✓	✓	✓	✓	✓	✓	✓	✓	✓	
2.ทดสอบไฟสัญญาณหน้าตู้	✓	✓	✓	✓	✓	✓	✓	✓	✓	✓	✓	✓	✓	✓	✓	
3.สถานะตู้ FCP	✓	✓	✓	✓	✓	✓	✓	✓	✓	✓	✓	✓	✓	✓	✓	
Trouble ระบุโซน/สาเหตุ	3-3 8-2 10-2 13-3 26-2	〃	〃	〃	〃	〃	3-3 6-2 10-2 13-3 26-2	9-1 9-2 14 สิทธิ 15 เพิ่ม 16	〃	〃	〃	〃	〃	〃	〃	
Disable ระบุโซน/สาเหตุ	—	—	—	—	—	—	—	—	—	—	—	—	—	—	—	
ผู้บันทึก / **ช่างอาคาร**	[signature]	[signature]	[signature]	[signature]	[signature]	[signature]	[signature]	[signature]	[signature]	รอม	รอม	[signature]	[signature]	รอม	รอม	
ผู้ตรวจสอบ / **หัวหน้าช่าง**	สุภาพร							สุภาพร								
รับทราบโดย / **ผู้จัดการอาคาร**	[signature]															

หมายเหตุ :

รอบการตรวจเช็ค ☐ รอบเช้า ■ รอบบ่าย ☐ รอบดึก

โปรดระบุเครื่องหมาย ☑ ปกติ ☒ ไม่ปกติ

ข้อเสนอแนะ :

แบบฟอร์มการตรวจสอบระบบแจ้งเหตุเพลิงไหม้ประจำวัน

Fire Alarm System Daily Check List

SENSES PROPERTY MANAGEMENT

อาคาร : เอ สเปซ ไอ.ดี อโศก-รัชดา

รายการตรวจเช็คสถานะ Alarm ที่ตู้ควบคุม		เดือน พฤศจิกายน ปี 2565															
		16	17	18	19	20	21	22	23	24	25	26	27	28	29	30	31
1.ไฟแสดงสถานะหน้าตู้กราฟฟิค		✓	✓	✓	✓	✓	✓	✓	✓	✓	✓	✓	✓	✓	✓	✓	
2.ทดสอบไฟสัญญาณหน้าตู้		✓	✓	✓	✓	✓	✓	✓	✓	✓	✓	✓	✓	✓	✓	✓	
3.สถานะตู้ FCP		✓	✓	✓	✓	✓	✓	✓	✓	✓	✓	✓	✓	✓	✓	✓	
Trouble ระบุโซน/สาเหตุ		0	0	0	0	00	00	0	00	00	0	00	0	0	00	0	
Disable ระบุโซน/สาเหตุ		–	–	–	–	–	–	–	–	–	–	–	–	–	–	–	
ผู้บันทึก	ช่างอาคาร	[illegible]	[illegible]	[illegible]	บอส	บอส	บอส	บอส	บอส	บอส	บอส	บอส	[illegible]	[illegible]	[illegible]	[illegible]	
ผู้ตรวจสอบ	หัวหน้าช่าง	[illegible]							[illegible]								
รับทราบโดย	ผู้จัดการอาคาร	[illegible]															

หมายเหตุ :

รอบการตรวจเช็ค ■ รอบเช้า ☐ รอบบ่าย ☐ รอบดึก

โปรดระบุเครื่องหมาย ☑ ปกติ ☒ ไม่ปกติ

ข้อเสนอแนะ :

แบบฟอร์มการตรวจสอบระบบแจ้งเหตุเพลิงไหม้ประจำวัน

Fire Alarm System Daily Check List

SENSES PROPERTY MANAGEMENT

อาคาร : เอ สเปซ ไอ.ดี อโศก-รัชดา

รายการตรวจเช็คสถานะ Alarm ที่ตู้ควบคุม	เดือน พฤศจิกายน ปี 2565															
	1	2	3	4	5	6	7	8	9	10	11	12	13	14	15	หมายเหตุ
1.ไฟแสดงสถานะหน้าตู้กราฟฟิค	✓	✓	✓	✓	✓	✓	✓	✓	✓	✓	✓	✓	✓	✓	✓	
2.ทดสอบไฟสัญญาณหน้าตู้	✓	✓	✓	✓	✓	✓	✓	✓	✓	✓	✓	✓	✓	✓	✓	
3.สถานะตู้ FCP	✓	✓	✓	✓	✓	✓	✓	✓	✓	✓	✓	✓	✓	✓	✓	
Trouble ระบุโซน/สาเหตุ	3-3 8-2 10-2 13-3 26-2	27-1 27-2 14 18 15 อดีต เดิม	"	"	"	"	"	"	"	"	"	"	"	"	"	
Disable ระบุโซน/สาเหตุ	—	—	—	—	—	—	—	—	—	—	—	—	—	—	—	
ผู้บันทึก / ช่างอาคาร	[illegible]	[illegible]	[illegible]	[illegible]	[illegible]	[illegible]	[illegible]	[illegible]	[illegible]	[illegible]	[illegible]	[illegible]	[illegible]	[illegible]	[illegible]	
ผู้ตรวจสอบ / หัวหน้าช่าง	สุภาชัน							สุภาชัน								
รับทราบโดย / ผู้จัดการอาคาร	[illegible]															

หมายเหตุ :

รอบการตรวจเช็ค ■ รอบเช้า ☐ รอบบ่าย ☐ รอบดึก

โปรดระบุเครื่องหมาย ☑ *ปกติ* ☒ *ไม่ปกติ*

ข้อเสนอแนะ :

แบบฟอร์มการตรวจสอบระบบแจ้งเหตุเพลิงไหม้ประจำวัน

Fire Alarm System Daily Check List

SENSES PROPERTY MANAGEMENT

อาคาร : เอ สเปซ ไอ.ดี อโศก-รัชดา

รายการตรวจเช็คสถานะ Alarm ที่ตู้ควบคุม		เดือน ธันวาคม ปี 2565															
		16	17	18	19	20	21	22	23	24	25	26	27	28	29	30	31
1.ไฟแสดงสถานะหน้าตู้กราฟฟิค		✓	✓	✓	✓	✓	✓	✓	✓	✓	✓	✓	✓	✓	✓	✓	✓
2.ทดสอบไฟสัญญาณหน้าตู้		✓	✓	✓	✓	✓	✓	✓	✓	✓	✓	✓	✓	✓	✓	✓	✓
3.สถานะตู้ FCP		✓	✓	✓	✓	✓	✓	✓	✓	✓	✓	✓	✓	✓	✓	✓	✓
Trouble ระบุโซน/สาเหตุ		3-3 8-2 13-3 22-3	"	"	"	"	"	"	"	"	"	"	"	"	"	"	"
Disable ระบุโซน/สาเหตุ		—	—	—	—	—	—	—	—	—	—	—	—	—	—	—	—
ผู้บันทึก	**ช่างอาคาร**	สุวัฒ	สุวัฒ	สุวัฒ	สุวัฒ	วิโรจ	วิโรจ	วิโรจ	วิโรจ	ปัญ	ปัญ	10AM	10AM	12PM	12PM	10AM	10AM
ผู้ตรวจสอบ	**หัวหน้าช่าง**	สุภาพ							สุภาพ								
รับทราบโดย	**ผู้จัดการอาคาร**																

หมายเหตุ :

รอบการตรวจเช็ค ☐ รอบเช้า ☐ รอบบ่าย ■ รอบดึก

โปรดระบุเครื่องหมาย ☑ ปกติ ☒ ไม่ปกติ

ข้อเสนอแนะ :

แบบฟอร์มการตรวจสอบระบบแจ้งเหตุเพลิงไหม้ประจำวัน

Fire Alarm System Daily Check List

SENSES PROPERTY MANAGEMENT

อาคาร : เอ สเปซ ไอ.ดี อโศก-รัชดา

รายการตรวจเช็คสถานะ Alarm ที่ตู้ควบคุม		เดือน ธันวาคม ปี 2565															
		1	2	3	4	5	6	7	8	9	10	11	12	13	14	15	หมายเหตุ
1.ไฟแสดงสถานะหน้าตู้กราฟฟิค		✓	✓	✓	✓	✓	✓	✓	✓	✓	✓	✓	✓	✓	✓	✓	
2.ทดสอบไฟสัญญาณหน้าตู้		✓	✓	✓	✓	✓	✓	✓	✓	✓	✓	✓	✓	✓	✓	✓	
3.สถานะตู้ FCP		✓	✓	✓	✓	✓	✓	✓	✓	✓	✓	✓	✓	✓	✓	✓	
Trouble ระบุโซน/สาเหตุ		3-3 26-2 13-3 22-3	〃	〃	〃	〃	〃	〃	〃	〃	〃	〃	〃	〃	〃	〃	
Disable ระบุโซน/สาเหตุ		–	–	–	–	–	–	–	–	–	–	–	–	–	–	–	
ผู้บันทึก	ช่างอาคาร	10น	10น	10น	10น	10น	10น	10น	10น	10น	10น	ปิด	09น	09น	09น	09น	
ผู้ตรวจสอบ	หัวหน้าช่าง	สุภาพ							สุภาพ								
รับทราบโดย	ผู้จัดการอาคาร																

หมายเหตุ :

รอบการตรวจเช็ค ☐ รอบเช้า ☐ รอบบ่าย ■ รอบดึก

โปรดระบุเครื่องหมาย ☑ ปกติ ☒ ไม่ปกติ

ข้อเสนอแนะ :

แบบฟอร์มการตรวจสอบระบบแจ้งเหตุเพลิงไหม้ประจำวัน

Fire Alarm System Daily Check List

SENSES PROPERTY MANAGEMENT

อาคาร : เอ สเปซ ไอ.ดี อโศก-รัชดา

รายการตรวจเช็คสถานะ Alarm ที่ตู้ควบคุม		เดือน ธันวาคม ปี 2565															
		16	17	18	19	20	21	22	23	24	25	26	27	28	29	30	31
1.ไฟแสดงสถานะหน้าตู้กราฟฟิค		/	/	/	/	/	/	/	/	/	/	/	/	/	/	/	/
2.ทดสอบไฟสัญญาณหน้าตู้		/	/	/	/	/	/	/	/	/	/	/	/	/	/	/	/
3.สถานะตู้ FCP		/	/	/	/	/	/	/	/	/	/	/	/	/	/	/	/
Trouble ระบุโซน/สาเหตุ		3-7 9-2 13-7 22-7	〃	〃	〃	〃	〃	〃	〃	〃	〃	〃	〃	〃	〃	〃	〃
Disable ระบุโซน/สาเหตุ		—	—	—	—	—	—	—	—	—	—	—	—	—	—	—	—
ผู้บันทึก	**ช่างอาคาร**	มอส	ปิ๊ต	ปิ๊ต	10mm	10mm	10mm	10mm	10mm	10mm	มอส	มอส	มอส	มอส	มอส	มอส	ปิ๊ต
ผู้ตรวจสอบ	**หัวหน้าช่าง**	สุภาพ							สุภาพ								
รับทราบโดย	**ผู้จัดการอาคาร**																

หมายเหตุ :

รอบการตรวจเช็ค ☐ รอบเช้า ■ รอบบ่าย ☐ รอบดึก

โปรดระบุเครื่องหมาย ☑ ปกติ ☒ ไม่ปกติ

ข้อเสนอแนะ :

แบบฟอร์มการตรวจสอบระบบแจ้งเหตุเพลิงไหม้ประจำวัน

Fire Alarm System Daily Check List

SENSES PROPERTY MANAGEMENT

อาคาร : เอ สเปซ ไอ.ดี อโศก-รัชดา

รายการตรวจเช็คสถานะ Alarm ที่ตู้ควบคุม	เดือน ธันวาคม ปี 2565															
	1	2	3	4	5	6	7	8	9	10	11	12	13	14	15	หมายเหตุ
1.ไฟแสดงสถานะหน้าตู้กราฟฟิค	✓	✓	✓	✓	✓	✓	✓	✓	✓	✓	✓	✓	✓	✓	✓	
2.ทดสอบไฟสัญญาณหน้าตู้	✓	✓	✓	✓	✓	✓	✓	✓	✓	✓	✓	✓	✓	✓	✓	
3.สถานะตู้ FCP	✓	✓	✓	✓	✓	✓	✓	✓	✓	✓	✓	✓	✓	✓	✓	
Trouble ระบุโซน/สาเหตุ	3-3 8-2 17-3 22-3	//	//	//	//	//	//	//	//	//	//	//	//	//	//	
Disable ระบุโซน/สาเหตุ	—	—	—	—	—	—	—	—	—	—	—	—	—	—	—	
ผู้บันทึก / ช่างอาคาร	ปิติ	ปิติ	ปิติ	ปิติ	ปิติ	ปิติ	[illegible]	[illegible]	[illegible]	[illegible]	มอส	มอส	มอส	มอส	มอส	
ผู้ตรวจสอบ / หัวหน้าช่าง	[illegible]							[illegible]								
รับทราบโดย / ผู้จัดการอาคาร	[illegible]															

หมายเหตุ :

รอบการตรวจเช็ค ☐ รอบเช้า ■ รอบบ่าย ☐ รอบดึก

โปรดระบุเครื่องหมาย ☑ ปกติ ☒ ไม่ปกติ

ข้อเสนอแนะ :

แบบฟอร์มการตรวจสอบระบบแจ้งเหตุเพลิงไหม้ประจำวัน

Fire Alarm System Daily Check List

SENSES PROPERTY MANAGEMENT

อาคาร : เอ สเปซ ไอ.ดี อโศก-รัชดา

รายการตรวจเช็คสถานะ Alarm ที่ตู้ควบคุม		เดือน ธันวาคม ปี 2565															
		16	17	18	19	20	21	22	23	24	25	26	27	28	29	30	31
1.ไฟแสดงสถานะหน้าตู้กราฟฟิค		✓	✓	✓	✓	✓	✓	✓	✓	✓	✓	✓	✓	✓	✓	✓	✓
2.ทดสอบไฟสัญญาณหน้าตู้		✓	✓	✓	✓	✓	✓	✓	✓	✓	✓	✓	✓	✓	✓	✓	✓
3.สถานะตู้ FCP		✓	✓	✓	✓	✓	✓	✓	✓	✓	✓	✓	✓	✓	✓	✓	✓
Trouble ระบุโซน/สาเหตุ		B-2 13-3 B2-3 3-3 L2 FL14 BEU A21	ห	ห	ห	ห	ๆ	ๆ	ๆ	ๆ	ๆ	ๆ	//	//	//	//	ๆ
Disable ระบุโซน/สาเหตุ		–	–	–	–	–	–	–	–	–	–	–	–	–	–	–	–
ผู้บันทึก	ช่างอาคาร	สุภาพ	สุภาพ	สุภาพ	สุภาพ	สุภาพ	ณัฐ	ณัฐ	ณัฐ	ณัฐ	ณัฐ	ณัฐ	ปิติ	ปิติ	ปิติ	ปิติ	ณัฐ
ผู้ตรวจสอบ	หัวหน้าช่าง	สุภาพ							สุภาพ								
รับทราบโดย	ผู้จัดการอาคาร																

หมายเหตุ :

รอบการตรวจเช็ค ■ รอบเช้า ☐ รอบบ่าย ☐ รอบดึก

ใส่ตระบุเครื่องหมาย ☑ ปกติ ☒ ไม่ปกติ

ข้อเสนอแนะ :

แบบฟอร์มการตรวจสอบระบบแจ้งเหตุเพลิงไหม้ประจำวัน

Fire Alarm System Daily Check List

SENSES PROPERTY MANAGEMENT

อาคาร : เอ สเปซ ไอ.ดี อโศก-รัชดา

รายการตรวจเช็คสถานะ Alarm ที่ตู้ควบคุม	เดือน ธันวาคม ปี 2565															
	1	2	3	4	5	6	7	8	9	10	11	12	13	14	15	หมายเหตุ
1.ไฟแสดงสถานะหน้าตู้กราฟฟิค	✓	✓	✓	✓	✓	✓	✓	✓	✓	✓	✓	✓	✓	✓	✓	
2.ทดสอบไฟสัญญาณหน้าตู้	✓	✓	✓	✓	✓	✓	✓	✓	✓	✓	✓	✓	✓	✓	✓	
3.สถานะตู้ FCP	✓	✓	✓	✓	✓	✓	✓	✓	✓	✓	✓	✓	✓	✓	✓	
Trouble ระบุโซน/สาเหตุ	3-3 8-2 13-3 22-3	〃	〃	〃	〃	〃	〃	〃	〃	〃	〃	〃	〃	〃	8-2 13-3 22-3 3-3 L2FL14	
Disable ระบุโซน/สาเหตุ	—	—	—	—	—	—	—	—	—	—	—	—	—	—	BELL A21 —	
ผู้บันทึก **ช่างอาคาร**	[illegible]	[illegible]	[illegible]	[illegible]	[illegible]	[illegible]	[illegible]	[illegible]	[illegible]	[illegible]	[illegible]	[illegible]	[illegible]	[illegible]	[illegible]	
ผู้ตรวจสอบ **หัวหน้าช่าง**	[illegible]							[illegible]								
รับทราบโดย **ผู้จัดการอาคาร**	[illegible]															

หมายเหตุ :

รอบการตรวจเช็ค ■ รอบเช้า ☐ รอบบ่าย ☐ รอบดึก

โปรดระบุเครื่องหมาย ☑ ปกติ ☒ ไม่ปกติ

ข้อเสนอแนะ :

ภาคผนวก 7-7

เอกสารการตรวจสอบเครื่องสูบน้ำ

แบบฟอร์มการตรวจสอบเครื่องสูบน้ำประจำวัน

Daily Pumping Equipment Check List

SENOLO PROPERTY MANAGEMENT

อาคาร : เอ สเปซ ไอ.ดี อโศก-รัชดา

รายการตรวจสอบ			เดือน กรกฎาคม ปี 2565																														
			1	2	3	4	5	6	7	8	9	10	11	12	13	14	15	16	17	18	19	20	21	22	23	24	25	26	27	28	29	30	31
Transfer Pump ปั๊มน้ำดี	ไฟสถานะตู้ควบคุม		✓	✓	✓	✓	✓	✓	✓	✓	✓	✓	✓	✓	✓	✓	✓	✓	✓	✓	✓	✓	✓	✓	✓	✓	✓	✓	✓	✓	✓	✓	✓
	ตำแหน่งสวิทช์ (ปกติ Auto)		✓	✓	✓	✓	✓	✓	✓	✓	✓	✓	✓	✓	✓	✓	✓	✓	✓	✓	✓	✓	✓	✓	✓	✓	✓	✓	✓	✓	✓	✓	✓
	ทดสอบเดินเครื่อง การสั่นสะเทือน เสียงมอเตอร์	P1	✓	✓	✓	✓	✓	✓	✓	✓	✓	✓	✓	✓	✓	✓	✓	✓	✓	✓	✓	✓	✓	✓	✓	✓	✓	✓	✓	✓	✓	✓	✓
		P2	✓	✓	✓	✓	✓	✓	✓	✓	✓	✓	✓	✓	✓	✓	✓	✓	✓	✓	✓	✓	✓	✓	✓	✓	✓	✓	✓	✓	✓	✓	✓
Booster Pump ปั๊มรักษาแรงดัน	ไฟสถานะตู้ควบคุม		✓	✓	✓	✓	✓	✓	✓	✓	✓	✓	✓	✓	✓	✓	✓	✓	✓	✓	✓	✓	✓	✓	✓	✓	✓	✓	✓	✓	✓	✓	✓
	ตำแหน่งสวิทช์ (ปกติ Auto)		✓	✓	✓	✓	✓	✓	✓	✓	✓	✓	✓	✓	✓	✓	✓	✓	✓	✓	✓	✓	✓	✓	✓	✓	✓	✓	✓	✓	✓	✓	✓
	ถังแรงดัน		✓	✓	✓	✓	✓	✓	✓	✓	✓	✓	✓	✓	✓	✓	✓	✓	✓	✓	✓	✓	✓	✓	✓	✓	✓	✓	✓	✓	✓	✓	✓
	ทดสอบเดินเครื่อง การสั่นสะเทือน เสียงมอเตอร์	BP1	✓	✓	✓	✓	✓	✓	✓	✓	✓	✓	✓	✓	✓	✓	✓	✓	✓	✓	✓	✓	✓	✓	✓	✓	✓	✓	✓	✓	✓	✓	✓
		BP2	✓	✓	✓	✓	✓	✓	✓	✓	✓	✓	✓	✓	✓	✓	✓	✓	✓	✓	✓	✓	✓	✓	✓	✓	✓	✓	✓	✓	✓	✓	✓
		BP3	✓	✓	✓	✓	✓	✓	✓	✓	✓	✓	✓	✓	✓	✓	✓	✓	✓	✓	✓	✓	✓	✓	✓	✓	✓	✓	✓	✓	✓	✓	✓
Drain Pump No. ปั๊มสูบน้ำทิ้ง	ไฟสถานะตู้ควบคุม		✓	✓	✓	✓	✓	✓	✓	✓	✓	✓	✓	✓	✓	✓	✓	✓	✓	✓	✓	✓	✓	✓	✓	✓	✓	✓	✓	✓	✓	✓	✓
	ตำแหน่งสวิทช์ (ปกติ Auto)		✓	✓	✓	✓	✓	✓	✓	✓	✓	✓	✓	✓	✓	✓	✓	✓	✓	✓	✓	✓	✓	✓	✓	✓	✓	✓	✓	✓	✓	✓	✓
	ทดสอบเดินเครื่อง การสั่นสะเทือน	DP1	✓	✓	✓	✓	✓	✓	✓	✓	✓	✓	✓	✓	✓	✓	✓	✓	✓	✓	✓	✓	✓	✓	✓	✓	✓	✓	✓	✓	✓	✓	✓
		DP2	✓	✓	✓	✓	✓	✓	✓	✓	✓	✓	✓	✓	✓	✓	✓	✓	✓	✓	✓	✓	✓	✓	✓	✓	✓	✓	✓	✓	✓	✓	✓
ระดับน้ำในแท้งค์	แท้งค์ใต้ดิน		✓	✓	✓	✓	✓	✓	✓	✓	✓	✓	✓	✓	✓	✓	✓	✓	✓	✓	✓	✓	✓	✓	✓	✓	✓	✓	✓	✓	✓	✓	✓
	แท้งค์ดาดฟ้า		✓	✓	✓	✓	✓	✓	✓	✓	✓	✓	✓	✓	✓	✓	✓	✓	✓	✓	✓	✓	✓	✓	✓	✓	✓	✓	✓	✓	✓	✓	✓
ผู้จดบันทึก	ช่างอาคาร		[illegible]	[illegible]	[illegible]	[illegible]	[illegible]	[illegible]	[illegible]	[illegible]	[illegible]	[illegible]	[illegible]	[illegible]	[illegible]	[illegible]	[illegible]	[illegible]	[illegible]	[illegible]	[illegible]	[illegible]	[illegible]	[illegible]	[illegible]	[illegible]	[illegible]	[illegible]	[illegible]	[illegible]	[illegible]	[illegible]	[illegible]
ผู้ตรวจสอบ	หัวหน้าช่าง																																
รับทราบโดย	ผู้จัดการอาคาร																																

หมายเหตุ :

รอบการตรวจเช็ค ☐ รอบเช้า ☐ รอบบ่าย ■ รอบดึก

โปรดระบุเครื่องหมาย ☑ ปกติ ☒ ไม่ปกติ

ข้อเสนอแนะ :

แบบฟอร์มการตรวจสอบเครื่องสูบน้ำประจำวัน

Daily Pumping Equipment Check List

SENSES PROPERTY MANAGEMENT

อาคาร : **เอ สเปซ ไอ.ดี อโศก-รัชดา**

รายการตรวจสอบ			เดือน กรกฎาคม ปี 2565																													
			1	2	3	4	5	6	7	8	9	10	11	12	13	14	15	16	17	18	19	20	21	22	23	24	25	26	27	28	29	30	31
Transfer Pump ปั๊มน้ำดี	ไฟสถานะตู้ควบคุม		/	/	/	/	/	/	/	/	/	/	/	/	/	/	/	/	/	/	/	/	/	/	/	/	/	/	/	/	/	/	
	ตำแหน่งสวิทช์ (ปกติ Auto)		/	/	/	/	/	/	/	/	/	/	/	/	/	/	/	/	/	/	/	/	/	/	/	/	/	/	/	/	/	/	
	ทดสอบเดินเครื่อง การสั่นสะเทือน เสียงมอเตอร์	P1	/	/	/	/	/	/	/	/	/	/	/	/	/	/	/	/	/	/	/	/	/	/	/	/	/	/	/	/	/	/	
		P2	/	/	/	/	/	/	/	/	/	/	/	/	/	/	/	/	/	/	/	/	/	/	/	/	/	/	/	/	/	/	
Booster Pump ปั๊มรักษาแรงดัน	ไฟสถานะตู้ควบคุม		/	/	/	/	/	/	/	/	/	/	/	/	/	/	/	/	/	/	/	/	/	/	/	/	/	/	/	/	/	/	
	ตำแหน่งสวิทช์ (ปกติ Auto)		/	/	/	/	/	/	/	/	/	/	/	/	/	/	/	/	/	/	/	/	/	/	/	/	/	/	/	/	/	/	
	ถังแรงดัน		/	/	/	/	/	/	/	/	/	/	/	/	/	/	/	/	/	/	/	/	/	/	/	/	/	/	/	/	/	/	
	ทดสอบเดินเครื่อง การสั่นสะเทือน เสียงมอเตอร์	BP1	/	/	/	/	/	/	/	/	/	/	/	/	/	/	/	/	/	/	/	/	/	/	/	/	/	/	/	/	/	/	
		BP2	/	/	/	/	/	/	/	/	/	/	/	/	/	/	/	/	/	/	/	/	/	/	/	/	/	/	/	/	/	/	
		BP3	/	/	/	/	/	/	/	/	/	/	/	/	/	/	/	/	/	/	/	/	/	/	/	/	/	/	/	/	/	/	
Drain Pump No. ปั๊มสูบน้ำทิ้ง	ไฟสถานะตู้ควบคุม		/	/	/	/	/	/	/	/	/	/	/	/	/	/	/	/	/	/	/	/	/	/	/	/	/	/	/	/	/	/	
	ตำแหน่งสวิทช์ (ปกติ Auto)		/	/	/	/	/	/	/	/	/	/	/	/	/	/	/	/	/	/	/	/	/	/	/	/	/	/	/	/	/	/	
	ทดสอบเดินเครื่อง การสั่นสะเทือน	DP1	/	/	/	/	/	/	/	/	/	/	/	/	/	/	/	/	/	/	/	/	/	/	/	/	/	/	/	/	/	/	
		DP2	/	/	/	/	/	/	/	/	/	/	/	/	/	/	/	/	/	/	/	/	/	/	/	/	/	/	/	/	/	/	
ระดับน้ำในแท้งค์	แท้งค์ใต้ดิน		/	/	/	/	/	/	/	/	/	/	/	/	/	/	/	/	/	/	/	/	/	/	/	/	/	/	/	/	/	/	
	แท้งค์ดาดฟ้า		/	/	/	/	/	/	/	/	/	/	/	/	/	/	/	/	/	/	/	/	/	/	/	/	/	/	/	/	/	/	
ผู้จดบันทึก	ช่างอาคาร		[illegible]	[illegible]	[illegible]	[illegible]	[illegible]	[illegible]	[illegible]	[illegible]	[illegible]	[illegible]	[illegible]	[illegible]	[illegible]	[illegible]	[illegible]	[illegible]	[illegible]	[illegible]	[illegible]	[illegible]	[illegible]	[illegible]	[illegible]	[illegible]	[illegible]	[illegible]	[illegible]	[illegible]	[illegible]	[illegible]	
ผู้ตรวจสอบ	หัวหน้าช่าง																																
รับทราบโดย	ผู้จัดการอาคาร																																

หมายเหตุ :

รอบการตรวจเช็ค ☐ รอบเช้า ■ รอบบ่าย ☐ รอบดึก

โปรดระบุเครื่องหมาย ☑ ปกติ ☒ ไม่ปกติ

ข้อเสนอแนะ : _____

แบบฟอร์มการตรวจสอบเครื่องสูบน้ำประจำวัน

Daily Pumping Equipment Check List

SENSES PROPERTY MANAGEMENT

อาคาร : เอ สเปซ ไอ.ดี อโศก-รัชดา

รายการตรวจสอบ			เดือน กรกฎาคม ปี 2565																													
			1	2	3	4	5	6	7	8	9	10	11	12	13	14	15	16	17	18	19	20	21	22	23	24	25	26	27	28	29	30	31
Transfer Pump ปั๊มน้ำดี	ไฟสถานะตู้ควบคุม		✓	✓	✓	✓	✓	✓	✓	✓	✓	✓	✓	✓	✓	✓	✓	✓	✓	✓	✓	✓	✓	✓	✓	✓	✓	✓	✓	✓	✓	✓	✓
	ตำแหน่งสวิทช์ (ปกติ Auto)		✓	✓	✓	✓	✓	✓	✓	✓	✓	✓	✓	✓	✓	✓	✓	✓	✓	✓	✓	✓	✓	✓	✓	✓	✓	✓	✓	✓	✓	✓	✓
	ทดสอบเดินเครื่อง การสั่นสะเทือน เสียงมอเตอร์	P1	✓	✓	✓	✓	✓	✓	✓	✓	✓	✓	✓	✓	✓	✓	✓	✓	✓	✓	✓	✓	✓	✓	✓	✓	✓	✓	✓	✓	✓	✓	✓
		P2	✓	✓	✓	✓	✓	✓	✓	✓	✓	✓	✓	✓	✓	✓	✓	✓	✓	✓	✓	✓	✓	✓	✓	✓	✓	✓	✓	✓	✓	✓	✓
Booster Pump ปั๊มรักษาแรงดัน	ไฟสถานะตู้ควบคุม		✓	✓	✓	✓	✓	✓	✓	✓	✓	✓	✓	✓	✓	✓	✓	✓	✓	✓	✓	✓	✓	✓	✓	✓	✓	✓	✓	✓	✓	✓	✓
	ตำแหน่งสวิทช์ (ปกติ Auto)		✓	✓	✓	✓	✓	✓	✓	✓	✓	✓	✓	✓	✓	✓	✓	✓	✓	✓	✓	✓	✓	✓	✓	✓	✓	✓	✓	✓	✓	✓	✓
	ถังแรงดัน		✓	✓	✓	✓	✓	✓	✓	✓	✓	✓	✓	✓	✓	✓	✓	✓	✓	✓	✓	✓	✓	✓	✓	✓	✓	✓	✓	✓	✓	✓	✓
	ทดสอบเดินเครื่อง การสั่นสะเทือน เสียงมอเตอร์	BP1	✓	✓	✓	✓	✓	✓	✓	✓	✓	✓	✓	✓	✓	✓	✓	✓	✓	✓	✓	✓	✓	✓	✓	✓	✓	✓	✓	✓	✓	✓	✓
		BP2	✓	✓	✓	✓	✓	✓	✓	✓	✓	✓	✓	✓	✓	✓	✓	✓	✓	✓	✓	✓	✓	✓	✓	✓	✓	✓	✓	✓	✓	✓	✓
		BP3	✓	✓	✓	✓	✓	✓	✓	✓	✓	✓	✓	✓	✓	✓	✓	✓	✓	✓	✓	✓	✓	✓	✓	✓	✓	✓	✓	✓	✓	✓	✓
Drain Pump No. ปั๊มสูบน้ำทิ้ง	ไฟสถานะตู้ควบคุม		✓	✓	✓	✓	✓	✓	✓	✓	✓	✓	✓	✓	✓	✓	✓	✓	✓	✓	✓	✓	✓	✓	✓	✓	✓	✓	✓	✓	✓	✓	✓
	ตำแหน่งสวิทช์ (ปกติ Auto)		✓	✓	✓	✓	✓	✓	✓	✓	✓	✓	✓	✓	✓	✓	✓	✓	✓	✓	✓	✓	✓	✓	✓	✓	✓	✓	✓	✓	✓	✓	✓
	ทดสอบเดินเครื่อง การสั่นสะเทือน	DP1	✓	✓	✓	✓	✓	✓	✓	✓	✓	✓	✓	✓	✓	✓	✓	✓	✓	✓	✓	✓	✓	✓	✓	✓	✓	✓	✓	✓	✓	✓	✓
		DP2	✓	✓	✓	✓	✓	✓	✓	✓	✓	✓	✓	✓	✓	✓	✓	✓	✓	✓	✓	✓	✓	✓	✓	✓	✓	✓	✓	✓	✓	✓	✓
ระดับน้ำในแท้งค์	แท้งค์ใต้ดิน		✓	✓	✓	✓	✓	✓	✓	✓	✓	✓	✓	✓	✓	✓	✓	✓	✓	✓	✓	✓	✓	✓	✓	✓	✓	✓	✓	✓	✓	✓	✓
	แท้งค์ดาดฟ้า		✓	✓	✓	✓	✓	✓	✓	✓	✓	✓	✓	✓	✓	✓	✓	✓	✓	✓	✓	✓	✓	✓	✓	✓	✓	✓	✓	✓	✓	✓	✓
ผู้จดบันทึก	ช่างอาคาร		ชัยวัฒน์	ชัยวัฒน์	ชัยวัฒน์	ชัยวัฒน์	ชัยวัฒน์	ชัยวัฒน์	ชัยวัฒน์	ชัยวัฒน์	ชัยวัฒน์	วิรัช	วิรัช	ชัยวัฒน์	สมชัย	ชัยวัฒน์	ชัยวัฒน์	[illegible]	[illegible]	[illegible]	[illegible]	[illegible]	[illegible]	[illegible]	[illegible]	ชัยวัฒน์	เอก	เอก	ชัยวัฒน์	ชัยวัฒน์	ชัยวัฒน์	ชัยวัฒน์	วิรัช
ผู้ตรวจสอบ	หัวหน้าช่าง																																
รับทราบโดย	ผู้จัดการอาคาร																																

หมายเหตุ :

รอบการตรวจเช็ค ■ รอบเช้า ☐ รอบบ่าย ☐ รอบดึก

โปรดระบุเครื่องหมาย ☑ ปกติ ☒ ไม่ปกติ

ข้อเสนอแนะ :

แบบฟอร์มการตรวจสอบเครื่องสูบน้ำประจำวัน

Daily Pumping Equipment Check List

SENSES PROPERTY MANAGEMENT

อาคาร : เอ สเปซ ไอ.ดี อโศก-รัชดา

รายการตรวจสอบ			เดือน สิงหาคม ปี 2565																														
			1	2	3	4	5	6	7	8	9	10	11	12	13	14	15	16	17	18	19	20	21	22	23	24	25	26	27	28	29	30	31
Transfer Pump ปั๊มน้ำดี	ไฟสถานะตู้ควบคุม		✓	✓	✓	✓	✓	✓	✓	✓	✓	✓	✓	✓	✓	✓	✓	✓	✓	✓	✓	✓	✓	✓	✓	✓	✓	✓	✓	✓	✓	✓	✓
	ตำแหน่งสวิทช์ (ปกติ Auto)		✓	✓	✓	✓	✓	✓	✓	✓	✓	✓	✓	✓	✓	✓	✓	✓	✓	✓	✓	✓	✓	✓	✓	✓	✓	✓	✓	✓	✓	✓	✓
	ทดสอบเดินเครื่อง การสั่นสะเทือน เสียงมอเตอร์	P1	✓	✓	✓	✓	✓	✓	✓	✓	✓	✓	✓	✓	✓	✓	✓	✓	✓	✓	✓	✓	✓	✓	✓	✓	✓	✓	✓	✓	✓	✓	✓
		P2	✓	✓	✓	✓	✓	✓	✓	✓	✓	✓	✓	✓	✓	✓	✓	✓	✓	✓	✓	✓	✓	✓	✓	✓	✓	✓	✓	✓	✓	✓	✓
		P3																															
Booster Pump ปั๊มรักษาแรงดัน	ไฟสถานะตู้ควบคุม																																
	ตำแหน่งสวิทช์ (ปกติ Auto)																																
	ถังแรงดัน																																
	ทดสอบเดินเครื่อง การสั่นสะเทือน เสียงมอเตอร์	BP1																															
		BP2																															
		BP3																															
Drain Pump No. ปั๊มสูบน้ำทิ้ง	ไฟสถานะตู้ควบคุม																																
	ตำแหน่งสวิทช์ (ปกติ Auto)																																
	ทดสอบเดินเครื่อง การสั่นสะเทือน	DP1																															
		DP2																															
ระดับน้ำในแท้งค์	แท้งค์ใต้ดิน		✓	✓	✓	✓	✓	✓	✓	✓	✓	✓	✓	✓	✓	✓	✓	✓	✓	✓	✓	✓	✓	✓	✓	✓	✓	✓	✓	✓	✓	✓	✓
	แท้งค์ชั้นกลาง																																
	แท้งค์ดาดฟ้า																																
ผู้จดบันทึก	ช่างอาคาร		[illegible]	[illegible]	[illegible]	[illegible]	[illegible]	[illegible]	[illegible]	[illegible]	[illegible]	[illegible]	[illegible]	[illegible]	[illegible]	[illegible]	[illegible]	[illegible]	[illegible]	[illegible]	[illegible]	[illegible]	[illegible]	[illegible]	[illegible]	[illegible]	[illegible]	[illegible]	[illegible]	[illegible]	[illegible]	[illegible]	[illegible]
ผู้ตรวจสอบ	หัวหน้าช่าง		[illegible]								[illegible]								[illegible]														
รับทราบโดย	ผู้จัดการอาคาร		[illegible]																[illegible]														

หมายเหตุ :

รอบการตรวจเช็ค ☐ รอบเช้า ■ รอบบ่าย ☐ รอบดึก

โปรดระบุเครื่องหมาย ☑ ปกติ ☒ ไม่ปกติ

ข้อเสนอแนะ : _____

SENSES PROPERTY MANAGEMENT

แบบฟอร์มการตรวจสอบเครื่องสูบน้ำประจำวัน

Daily Pumping Equipment Check List

อาคาร : เอ สเปซ ไอ.ดี อโศก-รัชดา

รายการตรวจสอบ			เดือน สิงหาคม ปี 2565																													
			1	2	3	4	5	6	7	8	9	10	11	12	13	14	15	16	17	18	19	20	21	22	23	24	25	26	27	28	29	30	31
Transfer Pump ปั๊มน้ำดี	ไฟสถานะตู้ควบคุม		/	/	/	/	/	/	/	/	/	/	/	/	/	/	/	/	/	/	/	/	/	/	/	/	/	/	/	/	/	/	/
	ตำแหน่งสวิทช์ (ปกติ Auto)		/	/	/	/	/	/	/	/	/	/	/	/	/	/	/	/	/	/	/	/	/	/	/	/	/	/	/	/	/	/	/
	ทดสอบเดินเครื่อง การสั่นสะเทือน เสียงมอเตอร์	P1	/	/	/	/	/	/	/	/	/	/	/	/	/	/	/	/	/	/	/	/	/	/	/	/	/	/	/	/	/	/	/
		P2	/	/	/	/	/	/	/	/	/	/	/	/	/	/	/	/	/	/	/	/	/	/	/	/	/	/	/	/	/	/	/
		P3																															
Booster Pump ปั๊มรักษาแรงดัน	ไฟสถานะตู้ควบคุม																																
	ตำแหน่งสวิทช์ (ปกติ Auto)																																
	ถังแรงดัน																																
	ทดสอบเดินเครื่อง การสั่นสะเทือน เสียงมอเตอร์	BP1																															
		BP2																															
		BP3																															
Drain Pump No. ปั๊มสูบน้ำทิ้ง	ไฟสถานะตู้ควบคุม																																
	ตำแหน่งสวิทช์ (ปกติ Auto)																																
	ทดสอบเดินเครื่อง การสั่นสะเทือน	DP1																															
		DP2																															
ระดับน้ำในแท้งค์	แท้งค์ใต้ดิน		/	/	/	/	/	/	/	/	/	/	/	/	/	/	/	/	/	/	/	/	/	/	/	/	/	/	/	/	/	/	/
	แท้งค์ชั้นกลาง																																
	แท้งค์ดาดฟ้า																																
ผู้จดบันทึก	ช่างอาคาร		[illegible]	[illegible]	[illegible]	[illegible]	[illegible]	[illegible]	[illegible]	[illegible]	[illegible]	[illegible]	[illegible]	[illegible]	[illegible]	[illegible]	[illegible]	[illegible]	[illegible]	[illegible]	[illegible]	[illegible]	[illegible]	[illegible]	[illegible]	[illegible]	[illegible]	[illegible]	[illegible]	[illegible]	[illegible]	[illegible]	[illegible]
ผู้ตรวจสอบ	หัวหน้าช่าง		[illegible]								[illegible]								[illegible]										[illegible]				
รับทราบโดย	ผู้จัดการอาคาร		[illegible]																[illegible]														

หมายเหตุ :

รอบการตรวจเช็ค ☑ รอบเช้า ☐ รอบบ่าย ■ รอบดึก

โปรดระบุเครื่องหมาย ☑ ปกติ ☒ ไม่ปกติ

ข้อเสนอแนะ :

แบบฟอร์มการตรวจสอบเครื่องสูบน้ำประจำวัน

Daily Pumping Equipment Check List

SENSES PROPERTY MANAGEMENT

อาคาร : เอ สเปซ ไอ.ดี อโศก-รัชดา

รายการตรวจสอบ			เดือน สิงหาคม ปี 2565																													
			1	2	3	4	5	6	7	8	9	10	11	12	13	14	15	16	17	18	19	20	21	22	23	24	25	26	27	28	29	30	31
Transfer Pump ปั๊มน้ำดี	ไฟสถานะตู้ควบคุม																																
	ตำแหน่งสวิทช์ (ปกติ Auto)																																
	ทดสอบเดินเครื่อง การสั่นสะเทือน เสียงมอเตอร์	P1																															
		P2																															
		P3																															
Booster Pump ปั๊มรักษาแรงดัน	ไฟสถานะตู้ควบคุม		✓	✓	✓	✓	✓	✓	✓	✓	✓	✓	✓	✓	✓	✓	✓	✓	✓	✓	✓	✓	✓	✓	✓	✓	✓	✓	✓	✓	✓	✓	✓
	ตำแหน่งสวิทช์ (ปกติ Auto)		✓	✓	✓	✓	✓	✓	✓	✓	✓	✓	✓	✓	✓	✓	✓	✓	✓	✓	✓	✓	✓	✓	✓	✓	✓	✓	✓	✓	✓	✓	✓
	ถังแรงดัน		✓	✓	✓	✓	✓	✓	✓	✓	✓	✓	✓	✓	✓	✓	✓	✓	✓	✓	✓	✓	✓	✓	✓	✓	✓	✓	✓	✓	✓	✓	✓
	ทดสอบเดินเครื่อง การสั่นสะเทือน เสียงมอเตอร์	BP1	✓	✓	✓	✓	✓	✓	✓	✓	✓	✓	✓	✓	✓	✓	✓	✓	✓	✓	✓	✓	✓	✓	✓	✓	✓	✓	✓	✓	✓	✓	✓
		BP2	✓	✓	✓	✓	✓	✓	✓	✓	✓	✓	✓	✓	✓	✓	✓	✓	✓	✓	✓	✓	✓	✓	✓	✓	✓	✓	✓	✓	✓	✓	✓
		BP3	✓	✓	✓	✓	✓	✓	✓	✓	✓	✓	✓	✓	✓	✓	✓	✓	✓	✓	✓	✓	✓	✓	✓	✓	✓	✓	✓	✓	✓	✓	✓
Drain Pump No. ปั๊มสูบน้ำทิ้ง	ไฟสถานะตู้ควบคุม																																
	ตำแหน่งสวิทช์ (ปกติ Auto)																																
	ทดสอบเดินเครื่อง การสั่นสะเทือน	DP1																															
		DP2																															
ระดับน้ำในแท้งค์	แท้งค์ใต้ดิน		–	–	–	–	–	–	–	–	–	–	–	–	–	–	–	–	–	–	–	–	–	–	–	–	–	–	–	–	–	–	–
	แท้งค์ชั้นกลาง		–	–	–	–	–	–	–	–	–	–	–	–	–	–	–	–	–	–	–	–	–	–	–	–	–	–	–	–	–	–	–
	แท้งค์ดาดฟ้า		✓	✓	✓	✓	✓	✓	✓	✓	✓	✓	✓	✓	✓	✓	✓	✓	✓	✓	✓	✓	✓	✓	✓	✓	✓	✓	✓	✓	✓	✓	✓
ผู้จดบันทึก	ช่างอาคาร		[illegible]	[illegible]	[illegible]	[illegible]	[illegible]	[illegible]	[illegible]	[illegible]	[illegible]	[illegible]	[illegible]	[illegible]	[illegible]	[illegible]	[illegible]	[illegible]	[illegible]	[illegible]	[illegible]	[illegible]	[illegible]	[illegible]	[illegible]	[illegible]	[illegible]	[illegible]	[illegible]	[illegible]	[illegible]	[illegible]	[illegible]
ผู้ตรวจสอบ	หัวหน้าช่าง		[illegible]								[illegible]								[illegible]														
รับทราบโดย	ผู้จัดการอาคาร		[illegible]																[illegible]														

หมายเหตุ :

รอบการตรวจเช็ค ☐ รอบเช้า ☐ รอบบ่าย ■ รอบดึก

โปรดระบุเครื่องหมาย ☑ ปกติ ☒ ไม่ปกติ

ข้อเสนอแนะ : _____

SENSES PROPERTY MANAGEMENT

แบบฟอร์มการตรวจสอบเครื่องสูบน้ำประจำวัน

Daily Pumping Equipment Check List

อาคาร : เอ สเปซ ไอ.ดี อโศก-รัชดา

เดือน สิงหาคม ปี 2565

รายการตรวจสอบ			1	2	3	4	5	6	7	8	9	10	11	12	13	14	15	16	17	18	19	20	21	22	23	24	25	26	27	28	29	30	31
Transfer Pump ปั๊มน้ำดี	ไฟสถานะตู้ควบคุม																																
	ตำแหน่งสวิทช์ (ปกติ Auto)																																
	ทดสอบเดินเครื่อง การสั่นสะเทือน เสียงมอเตอร์	P1																															
		P2																															
		P3																															
Booster Pump ปั๊มรักษาแรงดัน	ไฟสถานะตู้ควบคุม		✓	✓	✓	✓	✓	✓	✓	✓	✓	✓	✓	✓	✓	✓	✓	✓	✓	✓	✓	✓	✓	✓	✓	✓	✓	✓	✓	✓	✓	✓	✓
	ตำแหน่งสวิทช์ (ปกติ Auto)		✓	✓	✓	✓	✓	✓	✓	✓	✓	✓	✓	✓	✓	✓	✓	✓	✓	✓	✓	✓	✓	✓	✓	✓	✓	✓	✓	✓	✓	✓	✓
	ถังแรงดัน		✓	✓	✓	✓	✓	✓	✓	✓	✓	✓	✓	✓	✓	✓	✓	✓	✓	✓	✓	✓	✓	✓	✓	✓	✓	✓	✓	✓	✓	✓	✓
	ทดสอบเดินเครื่อง การสั่นสะเทือน เสียงมอเตอร์	BP1	✓	✓	✓	✓	✓	✓	✓	✓	✓	✓	✓	✓	✓	✓	✓	✓	✓	✓	✓	✓	✓	✓	✓	✓	✓	✓	✓	✓	✓	✓	✓
		BP2	✓	✓	✓	✓	✓	✓	✓	✓	✓	✓	✓	✓	✓	✓	✓	✓	✓	✓	✓	✓	✓	✓	✓	✓	✓	✓	✓	✓	✓	✓	✓
		BP3	✓	✓	✓	✓	✓	✓	✓	✓	✓	✓	✓	✓	✓	✓	✓	✓	✓	✓	✓	✓	✓	✓	✓	✓	✓	✓	✓	✓	✓	✓	✓
Drain Pump No. ปั๊มสูบน้ำทิ้ง	ไฟสถานะตู้ควบคุม																																
	ตำแหน่งสวิทช์ (ปกติ Auto)																																
	ทดสอบเดินเครื่อง การสั่นสะเทือน	DP1																															
		DP2																															
ระดับน้ำในแท้งค์	แท้งค์ใต้ดิน		—	—	—	—	—	—	—	—	—	—	—	—	—	—	—	—	—	—	—	—	—	—	—	—	—	—	—	—	—	—	—
	แท้งค์ชั้นกลาง		—	—	—	—	—	—	—	—	—	—	—	—	—	—	—	—	—	—	—	—	—	—	—	—	—	—	—	—	—	—	—
	แท้งค์ดาดฟ้า		✓	✓	✓	✓	✓	✓	✓	✓	✓	✓	✓	✓	✓	✓	✓	✓	✓	✓	✓	✓	✓	✓	✓	✓	✓	✓	✓	✓	✓	✓	✓
ผู้จดบันทึก	ช่างอาคาร		[signature]	[signature]	[signature]	[signature]	[signature]	[signature]	[signature]	[signature]	[signature]	[signature]	[signature]	[signature]	[signature]	[signature]	[signature]	[signature]	[signature]	[signature]	[signature]	[signature]	[signature]	[signature]	[signature]	[signature]	[signature]	[signature]	[signature]	[signature]	[signature]	[signature]	[signature]
ผู้ตรวจสอบ	หัวหน้าช่าง		[signature]									[signature]											[signature]										
รับทราบโดย	ผู้จัดการอาคาร		[signature]																														

หมายเหตุ :

รอบการตรวจเช็ค ☐ รอบเช้า ■ รอบบ่าย ☐ รอบดึก

โปรดระบุเครื่องหมาย ☑ ปกติ ☒ ไม่ปกติ

ข้อเสนอแนะ : _____

แบบฟอร์มการตรวจสอบเครื่องสูบน้ำประจำวัน

Daily Pumping Equipment Check List

SENSES PROPERTY MANAGEMENT

อาคาร : เอ สเปซ ไอ.ดี อโศก-รัชดา

เดือน สิงหาคม ปี 2565

รายการตรวจสอบ			1	2	3	4	5	6	7	8	9	10	11	12	13	14	15	16	17	18	19	20	21	22	23	24	25	26	27	28	29	30	31
Transfer Pump ปั๊มน้ำดี	ไฟสถานะตู้ควบคุม																																
	ตำแหน่งสวิทช์ (ปกติ Auto)																																
	ทดสอบเดินเครื่อง การสั่นสะเทือน เสียงมอเตอร์	P1																															
		P2																															
		P3																															
Booster Pump ปั๊มรักษาแรงดัน	ไฟสถานะตู้ควบคุม		✓	✓	✓	✓	✓	✓	✓	✓	✓	✓	✓	✓	✓	✓	✓	✓	✓	✓	✓	✓	✓	✓	✓	✓	✓	✓	✓	✓	✓	✓	✓
	ตำแหน่งสวิทช์ (ปกติ Auto)		A	A	A	A	A	A	A	A	A	A	A	A	A	A	A	A	A	A	A	A	A	A	A	A	A	A	A	A	A	A	A
	ถังแรงดัน		✓	✓	✓	✓	✓	✓	✓	✓	✓	✓	✓	✓	✓	✓	✓	✓	✓	✓	✓	✓	✓	✓	✓	✓	✓	✓	✓	✓	✓	✓	✓
	ทดสอบเดินเครื่อง การสั่นสะเทือน เสียงมอเตอร์	BP1	✓	✓	✓	✓	✓	✓	✓	✓	✓	✓	✓	✓	✓	✓	✓	✓	✓	✓	✓	✓	✓	✓	✓	✓	✓	✓	✓	✓	✓	✓	✓
		BP2	✓	✓	✓	✓	✓	✓	✓	✓	✓	✓	✓	✓	✓	✓	✓	✓	✓	✓	✓	✓	✓	✓	✓	✓	✓	✓	✓	✓	✓	✓	✓
		BP3	✓	✓	✓	✓	✓	✓	✓	✓	✓	✓	✓	✓	✓	✓	✓	✓	✓	✓	✓	✓	✓	✓	✓	✓	✓	✓	✓	✓	✓	✓	✓
Drain Pump No. ปั๊มสูบน้ำทิ้ง	ไฟสถานะตู้ควบคุม																																
	ตำแหน่งสวิทช์ (ปกติ Auto)																																
	ทดสอบเดินเครื่อง การสั่นสะเทือน	DP1																															
		DP2																															
ระดับน้ำในแท้งค์	แท้งค์ใต้ดิน		—	—	—	—	—	—	—	—	—	—	—	—	—	—	—	—	—	—	—	—	—	—	—	—	—	—	—	—	—	—	—
	แท้งค์ชั้นกลาง		—	—	—	—	—	—	—	—	—	—	—	—	—	—	—	—	—	—	—	—	—	—	—	—	—	—	—	—	—	—	—
	แท้งค์ดาดฟ้า		✓	✓	✓	✓	✓	✓	✓	✓	✓	✓	✓	✓	✓	✓	✓	✓	✓	✓	✓	✓	✓	✓	✓	✓	✓	✓	✓	✓	✓	✓	✓
ผู้จดบันทึก	ช่างอาคาร		[illegible]	[illegible]	[illegible]	[illegible]	[illegible]	[illegible]	[illegible]	[illegible]	[illegible]	[illegible]	[illegible]	[illegible]	[illegible]	[illegible]	[illegible]	[illegible]	[illegible]	[illegible]	[illegible]	[illegible]	[illegible]	[illegible]	[illegible]	[illegible]	[illegible]	[illegible]	[illegible]	[illegible]	[illegible]	[illegible]	[illegible]
ผู้ตรวจสอบ	หัวหน้าช่าง		[illegible]																														
รับทราบโดย	ผู้จัดการอาคาร		[illegible]																														

หมายเหตุ :

รอบการตรวจเช็ค ■ รอบเช้า ☐ รอบบ่าย ☐ รอบดึก

โปรดระบุเครื่องหมาย ☑ ปกติ ☒ ไม่ปกติ

ข้อเสนอแนะ :

แบบฟอร์มการตรวจสอบเครื่องสูบน้ำประจำวัน

Daily Pumping Equipment Check List

SENSES PROPERTY MANAGEMENT

อาคาร : เอ สเปซ ไอ.ดี อโศก-รัชดา

รายการตรวจสอบ			เดือน สิงหาคม ปี 2565																													
			1	2	3	4	5	6	7	8	9	10	11	12	13	14	15	16	17	18	19	20	21	22	23	24	25	26	27	28	29	30	31
Transfer Pump ปั๊มน้ำดี	ไฟสถานะตู้ควบคุม		/	/	/	/	/	/	/	/	/	/	/	/	/	/	/	/	/	/	/	/	/	/	/	/	/	/	/	/	/	/	/
	ตำแหน่งสวิทช์ (ปกติ Auto)		/	/	/	/	/	/	/	/	/	/	/	/	/	/	/	/	/	/	/	/	/	/	/	/	/	/	/	/	/	/	/
	ทดสอบเดินเครื่อง การสั่นสะเทือน เสียงมอเตอร์	P1	/	/	/	/	/	/	/	/	/	/	/	/	/	/	/	/	/	/	/	/	/	/	/	/	/	/	/	/	/	/	/
		P2																															
Booster Pump ปั๊มรักษาแรงดัน	ไฟสถานะตู้ควบคุม		/	/	/	/	/	/	/	/	/	/	/	/	/	/	/	/	/	/	/	/	/	/	/	/	/	/	/	/	/	/	/
	ตำแหน่งสวิทช์ (ปกติ Auto)		/	/	/	/	/	/	/	/	/	/	/	/	/	/	/	/	/	/	/	/	/	/	/	/	/	/	/	/	/	/	/
	ถังแรงดัน		/	/	/	/	/	/	/	/	/	/	/	/	/	/	/	/	/	/	/	/	/	/	/	/	/	/	/	/	/	/	/
	ทดสอบเดินเครื่อง การสั่นสะเทือน เสียงมอเตอร์	BP1	/	/	/	/	/	/	/	/	/	/	/	/	/	/	/	/	/	/	/	/	/	/	/	/	/	/	/	/	/	/	/
		BP2	/	/	/	/	/	/	/	/	/	/	/	/	/	/	/	/	/	/	/	/	/	/	/	/	/	/	/	/	/	/	/
		BP3	/	/	/	/	/	/	/	/	/	/	/	/	/	/	/	/	/	/	/	/	/	/	/	/	/	/	/	/	/	/	/
Drain Pump No. ปั๊มสูบน้ำทิ้ง	ไฟสถานะตู้ควบคุม		/	/	/	/	/	/	/	/	/	/	/	/	/	/	/	/	/	/	/	/	/	/	/	/	/	/	/	/	/	/	/
	ตำแหน่งสวิทช์ (ปกติ Auto)		A	A	A	A	A	A	A	A	A	A	A	A	A	A	A	A	A	A	A	A	A	A	A	A	A	A	A	A	A	A	A
	ทดสอบเดินเครื่อง การสั่นสะเทือน	DP1	/	/	/	/	/	/	/	/	/	/	/	/	/	/	/	/	/	/	/	/	/	/	/	/	/	/	/	/	/	/	/
		DP2	/	/	/	/	/	/	/	/	/	/	/	/	/	/	/	/	/	/	/	/	/	/	/	/	/	/	/	/	/	/	/
ระดับน้ำในแท้งค์	แท้งค์ใต้ดิน			/	/	/	/	/	/	/	/	/	/	/	/	/	/	/	/	/	/	/	/	/	/	/	/	/	/	/	/	/	/
	แท้งค์ดาดฟ้า		/	/	/	/	/	/	/	/	/	/	/	/	/	/	/	/	/	/	/	/	/	/	/	/	/	/	/	/	/	/	/
ผู้จดบันทึก	ช่างอาคาร																																
ผู้ตรวจสอบ	หัวหน้าช่าง																																
รับทราบโดย	ผู้จัดการอาคาร																																

หมายเหตุ :

รอบการตรวจเช็ค ☐ รอบเช้า ☐ รอบบ่าย ■ รอบดึก

โปรดระบุเครื่องหมาย ☑ ปกติ ☒ ไม่ปกติ

ข้อเสนอแนะ :

แบบฟอร์มการตรวจสอบเครื่องสูบน้ำประจำวัน

Daily Pumping Equipment Check List

SENSES PROPERTY MANAGEMENT

อาคาร : เอ สเปซ ไอ.ดี อโศก-รัชดา

รายการตรวจสอบ			เดือน กันยายน ปี 2565																													
			1	2	3	4	5	6	7	8	9	10	11	12	13	14	15	16	17	18	19	20	21	22	23	24	25	26	27	28	29	30	31
Transfer Pump ปั๊มน้ำดี	ไฟสถานะตู้ควบคุม		✓	✓	✓	✓	✓	✓	✓	✓	✓	✓	✓	✓	✓	✓	✓	✓	✓	✓	✓	✓	✓	✓	✓	✓	✓	✓	✓	✓	✓	✓	
	ตำแหน่งสวิทช์ (ปกติ Auto)		✓	✓	✓	✓	✓	✓	✓	✓	✓	✓	✓	✓	✓	✓	✓	✓	✓	✓	✓	✓	✓	✓	✓	✓	✓	✓	✓	✓	✓	✓	
	ทดสอบเดินเครื่อง การสั่นสะเทือน เสียงมอเตอร์	P1	✓	✓	✓	✓	✓	✓	✓	✓	✓	✓	✓	✓	✓	✓	✓	✓	✓	✓	✓	✓	✓	✓	✓	✓	✓	✓	✓	✓	✓	✓	
		P2	✓	✓	✓	✓	✓	✓	✓	✓	✓	✓	✓	✓	✓	✓	✓	✓	✓	✓	✓	✓	✓	✓	✓	✓	✓	✓	✓	✓	✓	✓	
		P3																															
Booster Pump ปั๊มรักษาแรงดัน	ไฟสถานะตู้ควบคุม																																
	ตำแหน่งสวิทช์ (ปกติ Auto)																																
	ถังแรงดัน																																
	ทดสอบเดินเครื่อง การสั่นสะเทือน เสียงมอเตอร์	BP1																															
		BP2																															
		BP3																															
Drain Pump No. ปั๊มสูบน้ำทิ้ง	ไฟสถานะตู้ควบคุม																																
	ตำแหน่งสวิทช์ (ปกติ Auto)																																
	ทดสอบเดินเครื่อง การสั่นสะเทือน	DP1																															
		DP2																															
ระดับน้ำในแท้งค์	แท้งค์ใต้ดิน		✓	✓	✓	✓	✓	✓	✓	✓	✓	✓	✓	✓	✓	✓	✓	✓	✓	✓	✓	✓	✓	✓	✓	✓	✓	✓	✓	✓	✓	✓	
	แท้งค์ชั้นกลาง																																
	แท้งค์ดาดฟ้า																																
ผู้จดบันทึก	ช่างอาคาร		เอ	[illegible]	[illegible]	[illegible]	[illegible]	[illegible]	[illegible]	[illegible]	[illegible]	[illegible]	[illegible]	[illegible]	[illegible]	[illegible]	[illegible]	[illegible]	[illegible]	[illegible]	[illegible]	[illegible]	[illegible]	[illegible]	[illegible]	[illegible]	[illegible]	[illegible]	[illegible]	[illegible]	[illegible]	[illegible]	
ผู้ตรวจสอบ	หัวหน้าช่าง		[illegible]								[illegible]								[illegible]							[illegible]							
รับทราบโดย	ผู้จัดการอาคาร		[illegible]																[illegible]														

หมายเหตุ :

รอบการตรวจเช็ค ☐ รอบเช้า ☐ รอบบ่าย ■ รอบดึก

โปรดระบุเครื่องหมาย ☑ ปกติ ☒ ไม่ปกติ

ข้อเสนอแนะ :

แบบฟอร์มการตรวจสอบเครื่องสูบน้ำประจำวัน

Daily Pumping Equipment Check List

SENSES PROPERTY MANAGEMENT

อาคาร : เอ สเปซ ไอ.ดี อโศก-รัชดา

รายการตรวจสอบ			เดือน กันยายน ปี 2565																													
			1	2	3	4	5	6	7	8	9	10	11	12	13	14	15	16	17	18	19	20	21	22	23	24	25	26	27	28	29	30	31
Transfer Pump ปั๊มน้ำดี	โฟสถานะตู้ควบคุม		✓	✓	✓	✓	✓	✓	✓	✓	✓	✓	✓	✓	✓	✓	✓	✓	✓	✓	✓	✓	✓	✓	✓	✓	✓	✓	✓	✓	✓	✓	
	ตำแหน่งสวิทช์ (ปกติ Auto)		A	A	A	A	A	A	A	A	A	A	A	A	A	A	A	A	A	A	A	A	A	A	A	A	A	A	A	A	A	A	
	ทดสอบเดินเครื่อง การสั่นสะเทือน เสียงมอเตอร์	P1	✓	✓	✓	✓	✓	✓	✓	✓	✓	✓	✓	✓	✓	✓	✓	✓	✓	✓	✓	✓	✓	✓	✓	✓	✓	✓	✓	✓	✓	✓	
		P2	✓	✓	✓	✓	✓	✓	✓	✓	✓	✓	✓	✓	✓	✓	✓	✓	✓	✓	✓	✓	✓	✓	✓	✓	✓	✓	✓	✓	✓	✓	
		P3																															
Booster Pump ปั๊มรักษาแรงดัน	โฟสถานะตู้ควบคุม																																
	ตำแหน่งสวิทช์ (ปกติ Auto)																																
	ถังแรงดัน																																
	ทดสอบเดินเครื่อง การสั่นสะเทือน เสียงมอเตอร์	BP1																															
		BP2																															
		BP3																															
Drain Pump No. ปั๊มสูบน้ำทิ้ง	โฟสถานะตู้ควบคุม																																
	ตำแหน่งสวิทช์ (ปกติ Auto)																																
	ทดสอบเดินเครื่อง การสั่นสะเทือน	DP1																															
		DP2																															
ระดับน้ำในแท้งค์	แท้งค์ใต้ดิน		✓	✓	✓	✓	✓	✓	✓	✓	✓	✓	✓	✓	✓	✓	✓	✓	✓	✓	✓	✓	✓	✓	✓	✓	✓	✓	✓	✓	✓	✓	
	แท้งค์ชั้นกลาง																																
	แท้งค์ดาดฟ้า																																
ผู้จดบันทึก	ช่างอาคาร		[illegible]	[illegible]	[illegible]	[illegible]	[illegible]	[illegible]	[illegible]	[illegible]	[illegible]	[illegible]	[illegible]	[illegible]	[illegible]	[illegible]	[illegible]	[illegible]	[illegible]	[illegible]	[illegible]	[illegible]	[illegible]	[illegible]	[illegible]	[illegible]	[illegible]	[illegible]	[illegible]	[illegible]	[illegible]	[illegible]	
ผู้ตรวจสอบ	หัวหน้าช่าง		[illegible]								[illegible]								[illegible]							[illegible]							
รับทราบโดย	ผู้จัดการอาคาร		[illegible]																			[illegible]											

หมายเหตุ :

รอบการตรวจเช็ค ☐ รอบเช้า ■ รอบบ่าย ☐ รอบดึก

โปรดระบุเครื่องหมาย ☑ ปกติ ☒ ไม่ปกติ

ข้อเสนอแนะ :

แบบฟอร์มการตรวจสอบเครื่องสูบน้ำประจำวัน

Daily Pumping Equipment Check List

SENSES PROPERTY MANAGEMENT

อาคาร : เอ สเปซ ไอ.ดี อโศก-รัชดา

รายการตรวจสอบ			เดือน กันยายน ปี 2565																													
			1	2	3	4	5	6	7	8	9	10	11	12	13	14	15	16	17	18	19	20	21	22	23	24	25	26	27	28	29	30	31
Transfer Pump ปั๊มน้ำดี	ไฟสถานะตู้ควบคุม		✓	✓	✓	✓	✓	✓	✓	✓	✓	✓	✓	✓	✓	✓	✓	✓	✓	✓	✓	✓	✓	✓	✓	✓	✓	✓	✓	✓	✓	✓	
	ตำแหน่งสวิทช์ (ปกติ Auto)		✓	✓	✓	✓	✓	✓	✓	✓	✓	✓	✓	✓	✓	✓	✓	✓	✓	✓	✓	✓	✓	✓	✓	✓	✓	✓	✓	✓	✓	✓	
	ทดสอบเดินเครื่อง การสั่นสะเทือน เสียงมอเตอร์	P1	✓	✓	✓	✓	✓	✓	✓	✓	✓	✓	✓	✓	✓	✓	✓	✓	✓	✓	✓	✓	✓	✓	✓	✓	✓	✓	✓	✓	✓	✓	
		P2	✓	✓	✓	✓	✓	✓	✓	✓	✓	✓	✓	✓	✓	✓	✓	✓	✓	✓	✓	✓	✓	✓	✓	✓	✓	✓	✓	✓	✓	✓	
Booster Pump ปั๊มรักษาแรงดัน	ไฟสถานะตู้ควบคุม		✓	✓	✓	✓	✓	✓	✓	✓	✓	✓	✓	✓	✓	✓	✓	✓	✓	✓	✓	✓	✓	✓	✓	✓	✓	✓	✓	✓	✓	✓	
	ตำแหน่งสวิทช์ (ปกติ Auto)		A	A	A	A	A	A	A	A	A	A	A	A	A	A	A	A	A	A	A	A	A	A	A	A	A	A	A	A	A	A	
	ถังแรงดัน		✓	✓	✓	✓	✓	✓	✓	✓	✓	✓	✓	✓	✓	✓	✓	✓	✓	✓	✓	✓	✓	✓	✓	✓	✓	✓	✓	✓	✓	✓	
	ทดสอบเดินเครื่อง การสั่นสะเทือน เสียงมอเตอร์	BP1	✓	✓	✓	✓	✓	✓	✓	✓	✓	✓	✓	✓	✓	✓	✓	✓	✓	✓	✓	✓	✓	✓	✓	✓	✓	✓	✓	✓	✓	✓	
		BP2	✓	✓	✓	✓	✓	✓	✓	✓	✓	✓	✓	✓	✓	✓	✓	✓	✓	✓	✓	✓	✓	✓	✓	✓	✓	✓	✓	✓	✓	✓	
		BP3	✓	✓	✓	✓	✓	✓	✓	✓	✓	✓	✓	✓	✓	✓	✓	✓	✓	✓	✓	✓	✓	✓	✓	✓	✓	✓	✓	✓	✓	✓	
Drain Pump No. ปั๊มสูบน้ำทิ้ง	ไฟสถานะตู้ควบคุม		✓	✓	✓	✓	✓		✓	✓	✓	✓	✓	✓	✓	✓	✓	✓	✓	✓	✓	✓	✓	✓	✓	✓	✓	✓	✓	✓	✓	✓	
	ตำแหน่งสวิทช์ (ปกติ Auto)		A	A	A	A	A	A	A	A	A	A	A	A	A	A	A	A	A	A	A	A	A	A	A	A	A	A	A	A	A	A	
	ทดสอบเดินเครื่อง การสั่นสะเทือน	DP1	✓	✓	✓	✓	✓	✓	✓	✓	✓	✓	✓	✓	✓	✓	✓	✓	✓	✓	✓	✓	✓	✓	✓	✓	✓	✓	✓	✓	✓	✓	
		DP2	✓	✓	✓	✓	✓	✓	✓	✓	✓	✓	✓	✓	✓	✓	✓	✓	✓	✓	✓	✓	✓	✓	✓	✓	✓	✓	✓	✓	✓	✓	
ระดับน้ำในแท้งค์	แท้งค์ใต้ดิน		✓	✓	✓	✓	✓	✓	✓	✓	✓	✓	✓	✓	✓	✓	✓	✓	✓	✓	✓	✓	✓	✓	✓	✓	✓	✓	✓	✓	✓	✓	
	แท้งค์ดาดฟ้า		—	—	—	—	—	—	—	—	—	—	—	—	—	—	—	—	—	—	—	—	—	—	—	—	—	—	—	—	—	—	
ผู้จดบันทึก	ช่างอาคาร		[illegible]	[illegible]	[illegible]	[illegible]	[illegible]	1m	12m	12m	10m	[illegible]	[illegible]	[illegible]	[illegible]	[illegible]	[illegible]	[illegible]	[illegible]	[illegible]	[illegible]	[illegible]	[illegible]	[illegible]	[illegible]	[illegible]	[illegible]	[illegible]	[illegible]	[illegible]	[illegible]	[illegible]	
ผู้ตรวจสอบ	หัวหน้าช่าง		สุภาพ								สุภาพ								สุภาพ							สุภาพ							
รับทราบโดย	ผู้จัดการอาคาร		[illegible]																[illegible]														

หมายเหตุ :

รอบการตรวจเช็ค ☑ รอบเช้า ☐ รอบบ่าย ■ รอบดึก

โปรดระบุเครื่องหมาย ☑ ปกติ ☒ ไม่ปกติ

ข้อเสนอแนะ :

แบบฟอร์มการตรวจสอบเครื่องสูบน้ำประจำวัน

Daily Pumping Equipment Check List

SENSES PROPERTY MANAGEMENT

อาคาร : เอ สเปซ ไอ.ดี อโศก-รัชดา

รายการตรวจสอบ			เดือน กันยายน ปี 2565																													
			1	2	3	4	5	6	7	8	9	10	11	12	13	14	15	16	17	18	19	20	21	22	23	24	25	26	27	28	29	30	31
Transfer Pump ปั๊มน้ำดี	โฟสถานะตู้ควบคุม																																
	ตำแหน่งสวิทช์ (ปกติ Auto)																																
	ทดสอบเดินเครื่อง การสั่นสะเทือน เสียงมอเตอร์	P1																															
		P2																															
		P3																															
Booster Pump ปั๊มรักษาแรงดัน	โฟสถานะตู้ควบคุม		✓	✓	✓	✓	✓	✓	✓	✓	✓	✓	✓	✓	✓	✓	✓	✓	✓	✓	✓	✓	✓	✓	✓	✓	✓	✓	✓	✓	✓	✓	
	ตำแหน่งสวิทช์ (ปกติ Auto)		A	A	A	A	A	A	A	A	A	A	A	A	A	A	A	A	A	A	A	A	A	A	A	A	A	A	A	A	A	A	
	ถังแรงดัน		✓	✓	✓	✓	✓	✓	✓	✓	✓	✓	✓	✓	✓	✓	✓	✓	✓	✓	✓	✓	✓	✓	✓	✓	✓	✓	✓	✓	✓	✓	
	ทดสอบเดินเครื่อง การสั่นสะเทือน เสียงมอเตอร์	BP1	✓	✓	✓	✓	✓	✓	✓	✓	✓	✓	✓	✓	✓	✓	✓	✓	✓	✓	✓	✓	✓	✓	✓	✓	✓	✓	✓	✓	✓	✓	
		BP2	✓	✓	✓	✓	✓	✓	✓	✓	✓	✓	✓	✓	✓	✓	✓	✓	✓	✓	✓	✓	✓	✓	✓	✓	✓	✓	✓	✓	✓	✓	
		BP3	✓	✓	✓	✓	✓	✓	✓	✓	✓	✓	✓	✓	✓	✓	✓	✓	✓	✓	✓	✓	✓	✓	✓	✓	✓	✓	✓	✓	✓	✓	
Drain Pump No. ปั๊มสูบน้ำทิ้ง	โฟสถานะตู้ควบคุม																																
	ตำแหน่งสวิทช์ (ปกติ Auto)																																
	ทดสอบเดินเครื่อง การสั่นสะเทือน	DP1																															
		DP2																															
ระดับน้ำในแท้งค์	แท้งค์ใต้ดิน		✓	✓	✓	✓	✓	✓	✓	✓	✓	✓	✓	✓	✓	✓	✓	✓	✓	✓	✓	✓	✓	✓	✓	✓	✓	✓	✓	✓	✓	✓	
	แท้งค์ชั้นกลาง		–	–	–	–	–	–	–	–	–	–	–	–	–	–	–	–	–	–	–	–	–	–	–	–	–	–	–	–	–	–	
	แท้งค์ดาดฟ้า		✓	✓	✓	✓	✓	✓	✓	✓	✓	✓	✓	✓	✓	✓	✓	✓	✓	✓	✓	✓	✓	✓	✓	✓	✓	✓	✓	✓	✓	✓	
ผู้จดบันทึก	ช่างอาคาร		เอก	เอก	เอก	เอก	เอก	[illegible]	[illegible]	[illegible]	[illegible]	[illegible]	[illegible]	[illegible]	[illegible]	[illegible]	[illegible]	[illegible]	[illegible]	[illegible]	[illegible]	[illegible]	[illegible]	[illegible]	[illegible]	[illegible]	[illegible]	[illegible]	[illegible]	[illegible]	[illegible]	[illegible]	
ผู้ตรวจสอบ	หัวหน้าช่าง		[illegible]									[illegible]								[illegible]									[illegible]				
รับทราบโดย	ผู้จัดการอาคาร		[illegible]																				[illegible]										

หมายเหตุ :

รอบการตรวจเช็ค ☐ รอบเช้า ☐ รอบบ่าย ■ รอบดึก

โปรดระบุเครื่องหมาย ☑ ปกติ ☒ ไม่ปกติ

ข้อเสนอแนะ :

แบบฟอร์มการตรวจสอบเครื่องสูบน้ำประจำวัน

Daily Pumping Equipment Check List

SENSES PROPERTY MANAGEMENT

อาคาร : เอ สเปซ ไอ.ดี อโศก-รัชดา

รายการตรวจสอบ			เดือน กันยายน ปี 2565																													
			1	2	3	4	5	6	7	8	9	10	11	12	13	14	15	16	17	18	19	20	21	22	23	24	25	26	27	28	29	30	31
Transfer Pump ปั๊มน้ำดี	ไฟสถานะตู้ควบคุม																																
	ตำแหน่งสวิทช์ (ปกติ Auto)																																
	ทดสอบเดินเครื่อง การสั่นสะเทือน เสียงมอเตอร์	P1																															
		P2																															
		P3																															
Booster Pump ปั๊มรักษาแรงดัน	ไฟสถานะตู้ควบคุม																																
	ตำแหน่งสวิทช์ (ปกติ Auto)		A	A	A	A	A	A	A	A	A	A	A	A	A	A	A	A	A	A	A	A	A	A	A	A	A	A	A	A	A	A	
	ถังแรงดัน																																
	ทดสอบเดินเครื่อง การสั่นสะเทือน เสียงมอเตอร์	BP1																															
		BP2																															
		BP3																															
Drain Pump No. ปั๊มสูบน้ำทิ้ง	ไฟสถานะตู้ควบคุม																																
	ตำแหน่งสวิทช์ (ปกติ Auto)																																
	ทดสอบเดินเครื่อง การสั่นสะเทือน	DP1																															
		DP2																															
ระดับน้ำในแท้งค์	แท้งค์ใต้ดิน		—	—	—	—	—	—	—	—	—	—	—	—	—	—	—	—	—	—	—	—	—	—	—	—	—	—	—	—	—	—	
	แท้งค์ชั้นกลาง		—	—	—	—	—	—	—	—	—	—	—	—	—	—	—	—	—	—	—	—	—	—	—	—	—	—	—	—	—	—	
	แท้งค์ดาดฟ้า																																
ผู้จดบันทึก	ช่างอาคาร		[illegible]	[illegible]	[illegible]	[illegible]	[illegible]	[illegible]	[illegible]	[illegible]	[illegible]	[illegible]	[illegible]	[illegible]	[illegible]	[illegible]	[illegible]	[illegible]	[illegible]	[illegible]	[illegible]	[illegible]	[illegible]	[illegible]	[illegible]	[illegible]	[illegible]	[illegible]	[illegible]	[illegible]	[illegible]	[illegible]	
ผู้ตรวจสอบ	หัวหน้าช่าง		[illegible]								[illegible]								[illegible]							[illegible]							
รับทราบโดย	ผู้จัดการอาคาร		[illegible]								[illegible]																						

หมายเหตุ :

รอบการตรวจเช็ค ☐ รอบเช้า ■ รอบบ่าย ☐ รอบดึก

โปรดระบุเครื่องหมาย ☑ ปกติ ☒ ไม่ปกติ

ข้อเสนอแนะ :

แบบฟอร์มการตรวจสอบเครื่องสูบน้ำประจำวัน

Daily Pumping Equipment Check List

SENSES PROPERTY MANAGEMENT

อาคาร : เอ สเปซ ไอ.ดี อโศก-รัชดา

รายการตรวจสอบ			เดือน กันยายน ปี 2565																													
			1	2	3	4	5	6	7	8	9	10	11	12	13	14	15	16	17	18	19	20	21	22	23	24	25	26	27	28	29	30	31
Transfer Pump ปั๊มน้ำดี	ไฟสถานะตู้ควบคุม																																
	ตำแหน่งสวิทช์ (ปกติ Auto)																																
	ทดสอบเดินเครื่อง การสั่นสะเทือน เสียงมอเตอร์	P1																															
		P2																															
		P3																															
Booster Pump ปั๊มรักษาแรงดัน	ไฟสถานะตู้ควบคุม		✓	✓	✓	✓	✓	✓	✓	✓	✓	✓	✓	✓	✓	✓	✓	✓	✓	✓	✓	✓	✓	✓	✓	✓	✓	✓	✓	✓	✓	✓	
	ตำแหน่งสวิทช์ (ปกติ Auto)		A	A	A	A	A	A	A	A	A	A	A	A	A	A	A	A	A	A	A	A	A	A	A	A	A	A	A	A	A	A	
	ถังแรงดัน		✓	✓	✓	✓	✓	✓	✓	✓	✓	✓	✓	✓	✓	✓	✓	✓	✓	✓	✓	✓	✓	✓	✓	✓	✓	✓	✓	✓	✓	✓	
	ทดสอบเดินเครื่อง การสั่นสะเทือน เสียงมอเตอร์	BP1	✓	✓	✓	✓	✓	✓	✓	✓	✓	✓	✓	✓	✓	✓	✓	✓	✓	✓	✓	✓	✓	✓	✓	✓	✓	✓	✓	✓	✓	✓	
		BP2	✓	✓	✓	✓	✓	✓	✓	✓	✓	✓	✓	✓	✓	✓	✓	✓	✓	✓	✓	✓	✓	✓	✓	✓	✓	✓	✓	✓	✓	✓	
		BP3	✓	✓	✓	✓	✓	✓	✓	✓	✓	✓	✓	✓	✓	✓	✓	✓	✓	✓	✓	✓	✓	✓	✓	✓	✓	✓	✓	✓	✓	✓	
Drain Pump No. ปั๊มสูบน้ำทิ้ง	ไฟสถานะตู้ควบคุม																																
	ตำแหน่งสวิทช์ (ปกติ Auto)																																
	ทดสอบเดินเครื่อง การสั่นสะเทือน	DP1																															
		DP2																															
ระดับน้ำในแท้งค์	แท้งค์ใต้ดิน		—	—	—	—	—	—	—	—	—	—	—	—	—	—	—	—	—	—	—	—	—	—	—	—	—	—	—	—	—	—	
	แท้งค์ชั้นกลาง		—	—	—	—	—	—	—	—	—	—	—	—	—	—	—	—	—	—	—	—	—	—	—	—	—	—	—	—	—	—	
	แท้งค์ดาดฟ้า		✓	✓	✓	✓	✓	✓	✓	✓	✓	✓	✓	✓	✓	✓	✓	✓	✓	✓	✓	✓	✓	✓	✓	✓	✓	✓	✓	✓	✓	✓	
ผู้จดบันทึก	ช่างอาคาร		[illegible]	[illegible]	[illegible]	[illegible]	[illegible]	[illegible]	[illegible]	[illegible]	[illegible]	[illegible]	[illegible]	[illegible]	[illegible]	[illegible]	[illegible]	[illegible]	[illegible]	[illegible]	[illegible]	[illegible]	[illegible]	[illegible]	[illegible]	[illegible]	[illegible]	[illegible]	[illegible]	[illegible]	[illegible]	[illegible]	
ผู้ตรวจสอบ	หัวหน้าช่าง		[illegible]								[illegible]								[illegible]							[illegible]							
รับทราบโดย	ผู้จัดการอาคาร		[illegible]																[illegible]														

หมายเหตุ :

รอบการตรวจเช็ค ■ รอบเช้า ☐ รอบบ่าย ☐ รอบดึก

โปรดระบุเครื่องหมาย ☑ ปกติ ☒ ไม่ปกติ

ข้อเสนอแนะ :

แบบฟ่อร์มการตรวจสอบเครื่องสูบน้ำประจำวัน

Daily Pumping Equipment Check List

SENSES PROPERTY MANAGEMENT

อาคาร : เอ สเปซ ไอ.ดี อโศก-รัชดา

รายการตรวจสอบ			เดือน ตุลาคม ปี 2565																															
			1	2	3	4	5	6	7	8	9	10	11	12	13	14	15	16	17	18	19	20	21	22	23	24	25	26	27	28	29	30	31
Transfer Pump ปั๊มน้ำดี	ไฟสถานะตู้ควบคุม																																	
	ตำแหน่งสวิทช์ (ปกติ Auto)																																	
	ทดสอบเดินเครื่อง การสั่นสะเทือน เสียงมอเตอร์	P1																																
		P2																																
		P3																																
Booster Pump ปั๊มรักษาแรงดัน	ไฟสถานะตู้ควบคุม		✓	✓	✓	✓	✓	✓	✓	✓	✓	✓	✓	✓	✓	✓	✓	✓	✓	✓	✓	✓	✓	✓	✓	✓	✓	✓	✓	✓	✓	✓	✓
	ตำแหน่งสวิทช์ (ปกติ Auto)		A	A	A	A	A	A	A	A	A	A	A	A	A	A	A	A	A	A	A	A	A	A	A	A	A	A	A	A	A	A	A
	ถังแรงดัน		✓	✓	✓	✓	✓	✓	✓	✓	✓	✓	✓	✓	✓	✓	✓	✓	✓	✓	✓	✓	✓	✓	✓	✓	✓	✓	✓	✓	✓	✓	✓
	ทดสอบเดินเครื่อง การสั่นสะเทือน เสียงมอเตอร์	BP1	✓	✓	✓	✓	✓	✓	✓	✓	✓	✓	✓	✓	✓	✓	✓	✓	✓	✓	✓	✓	✓	✓	✓	✓	✓	✓	✓	✓	✓	✓	✓
		BP2	✓	✓	✓	✓	✓	✓	✓	✓	✓	✓	✓	✓	✓	✓	✓	✓	✓	✓	✓	✓	✓	✓	✓	✓	✓	✓	✓	✓	✓	✓	✓
		BP3	✓	✓	✓	✓	✓	✓	✓	✓	✓	✓	✓	✓	✓	✓	✓	✓	✓	✓	✓	✓	✓	✓	✓	✓	✓	✓	✓	✓	✓	✓	✓
Drain Pump No. ปั๊มสูบน้ำทิ้ง	ไฟสถานะตู้ควบคุม																																	
	ตำแหน่งสวิทช์ (ปกติ Auto)																																	
	ทดสอบเดินเครื่อง การสั่นสะเทือน	DP1																																
		DP2																																
ระดับน้ำในแท้งค์	แท้งค์ใต้ดิน		✓	✓	✓	✓	✓	✓	✓	✓	✓	✓	✓	✓	✓	✓	✓	✓	✓	✓	✓	✓	✓	✓	✓	✓	✓	✓	✓	✓	✓	✓	✓
	แท้งค์ชั้นกลาง		✓	✓	✓	✓	✓	✓	✓	✓	✓	✓	✓	✓	✓	✓	✓	✓	✓	✓	✓	✓	✓	✓	✓	✓	✓	✓	✓	✓	✓	✓	✓
	แท้งค์ดาดฟ้า		✓	✓	✓	✓	✓	✓	✓	✓	✓	✓	✓	✓	✓	✓	✓	✓	✓	✓	✓	✓	✓	✓	✓	✓	✓	✓	✓	✓	✓	✓	✓
ผู้จดบันทึก	ช่างอาคาร		[illegible]	[illegible]	[illegible]	[illegible]	[illegible]	[illegible]	[illegible]	[illegible]	[illegible]	[illegible]	[illegible]	[illegible]	[illegible]	[illegible]	[illegible]	[illegible]	[illegible]	[illegible]	[illegible]	[illegible]	[illegible]	[illegible]	[illegible]	[illegible]	[illegible]	[illegible]	[illegible]	[illegible]	[illegible]	[illegible]	[illegible]
ผู้ตรวจสอบ	หัวหน้าช่าง		[illegible]									[illegible]							[illegible]							[illegible]								
รับทราบโดย	ผู้จัดการอาคาร		[illegible]																[illegible]														

หมายเหตุ :

รอบการตรวจเช็ค ☐ รอบเช้า ☐ รอบบ่าย ■ รอบดึก

โปรดระบุเครื่องหมาย ☑ ปกติ ☒ ไม่ปกติ

ข้อเสนอแนะ : _____

SENSES PROPERTY MANAGEMENT

แบบฟอร์มการตรวจสอบเครื่องสูบน้ำประจำวัน

Daily Pumping Equipment Check List

อาคาร : เอ สเปซ ไอ.ดี อโศก-รัชดา

เดือน ตุลาคม ปี 2565

รายการตรวจสอบ			1	2	3	4	5	6	7	8	9	10	11	12	13	14	15	16	17	18	19	20	21	22	23	24	25	26	27	28	29	30	31
Transfer Pump ปั๊มน้ำดี	ไฟสถานะตู้ควบคุม		✓	✓	✓	✓	✓	✓	✓	✓	✓	✓	✓	✓	✓	✓	✓	✓	✓	✓	✓	✓	✓	✓	✓	✓	✓	✓	✓	✓	✓	✓	✓
	ตำแหน่งสวิทช์ (ปกติ Auto)		A	A	A	A	A	A	A	A	A	A	A	A	A	A	A	A	A	A	A	A	A	A	A	A	A	A	A	A	A	A	A
	ทดสอบเดินเครื่อง การสั่นสะเทือน เสียงมอเตอร์	P1	✓	✓	✓	✓	✓	✓	✓	✓	✓	✓	✓	✓	✓	✓	✓	✓	✓	✓	✓	✓	✓	✓	✓	✓	✓	✓	✓	✓	✓	✓	✓
		P2	✓	✓	✓	✓	✓	✓	✓	✓	✓	✓	✓	✓	✓	✓	✓	✓	✓	✓	✓	✓	✓	✓	✓	✓	✓	✓	✓	✓	✓	✓	✓
		P3																															
Booster Pump ปั๊มธักษาแรงดัน	ไฟสถานะตู้ควบคุม																																
	ตำแหน่งสวิทช์ (ปกติ Auto)																																
	ถังแรงดัน																																
	ทดสอบเดินเครื่อง การสั่นสะเทือน เสียงมอเตอร์	BP1																															
		BP2																															
		BP3																															
Drain Pump No. ปั๊มสูบน้ำทิ้ง	ไฟสถานะตู้ควบคุม																																
	ตำแหน่งสวิทช์ (ปกติ Auto)																																
	ทดสอบเดินเครื่อง การสั่นสะเทือน	DP1																															
		DP2																															
ระดับน้ำในแท้งค์	แท้งค์ใต้ดิน		✓	✓	✓	✓	✓	✓	✓	✓	✓	✓	✓	✓	✓	✓	✓	✓	✓	✓	✓	✓	✓	✓	✓	✓	✓	✓	✓	✓	✓	✓	✓
	แท้งค์ชั้นกลาง																																
	แท้งค์ดาดฟ้า																																
ผู้จดบันทึก	ช่างอาคาร		ช่าง	ช่าง	ช่าง	ช่าง	ช่าง	ช่าง	ช่าง	ช่าง	ช่าง	ช่าง	ช่าง	ช่าง	ช่าง	ช่าง	ช่าง	ช่าง	ช่าง	ช่าง	ช่าง	ช่าง	ช่าง	ช่าง	ช่าง	ช่าง	ช่าง	ช่าง	ช่าง	ช่าง	ช่าง	ช่าง	ช่าง
ผู้ตรวจสอบ	หัวหน้าช่าง		ศุภวัฒ								ศุภวัฒ								ศุภวัฒ							ศุภวัฒ						
รับทราบโดย	ผู้จัดการอาคาร		[illegible]																[illegible]														

หมายเหตุ :

รอบการตรวจเช็ค ☐ รอบเช้า ☐ รอบบ่าย ■ รอบดึก

โปรดระบุเครื่องหมาย ☑ ปกติ ☒ ไม่ปกติ

ข้อเสนอแนะ :

แบบฟอร์มการตรวจสอบเครื่องสูบน้ำประจำวัน

Daily Pumping Equipment Check List

SENSES PROPERTY MANAGEMENT

อาคาร : เอ สเปซ ไอ.ดี อโศก-รัชดา

รายการตรวจสอบ			เดือน ตุลาคม ปี 2565																													
			1	2	3	4	5	6	7	8	9	10	11	12	13	14	15	16	17	18	19	20	21	22	23	24	25	26	27	28	29	30	31
Transfer Pump ปั๊มน้ำดี	ไฟสถานะตู้ควบคุม																																
	ตำแหน่งสวิทช์ (ปกติ Auto)																																
	ทดสอบเดินเครื่อง การสั่นสะเทือน เสียงมอเตอร์	P1																															
		P2																															
		P3																															
Booster Pump ปั๊มรักษาแรงดัน	ไฟสถานะตู้ควบคุม		✓	✓	✓	✓	✓	✓	✓	✓	✓	✓	✓	✓	✓	✓	✓	✓	✓	✓	✓	✓	✓	✓	✓	✓	✓	✓	✓	✓	✓	✓	
	ตำแหน่งสวิทช์ (ปกติ Auto)		✓	✓	✓	✓	✓	✓	✓	✓	✓	✓	✓	✓	✓	✓	✓	✓	✓	✓	✓	✓	✓	✓	✓	✓	✓	✓	✓	✓	✓	✓	
	ถังแรงดัน		✓	✓	✓	✓	✓	✓	✓	✓	✓	✓	✓	✓	✓	✓	✓	✓	✓	✓	✓	✓	✓	✓	✓	✓	✓	✓	✓	✓	✓	✓	
	ทดสอบเดินเครื่อง การสั่นสะเทือน เสียงมอเตอร์	BP1	✓	✓	✓	✓	✓	✓	✓	✓	✓	✓	✓	✓	✓	✓	✓	✓	✓	✓	✓	✓	✓	✓	✓	✓	✓	✓	✓	✓	✓	✓	
		BP2	✓	✓	✓	✓	✓	✓	✓	✓	✓	✓	✓	✓	✓	✓	✓	✓	✓	✓	✓	✓	✓	✓	✓	✓	✓	✓	✓	✓	✓	✓	
		BP3	✓	✓	✓	✓	✓	✓	✓	✓	✓	✓	✓	✓	✓	✓	✓	✓	✓	✓	✓	✓	✓	✓	✓	✓	✓	✓	✓	✓	✓	✓	
Drain Pump No. ปั๊มสูบน้ำทิ้ง	ไฟสถานะตู้ควบคุม																																
	ตำแหน่งสวิทช์ (ปกติ Auto)																																
	ทดสอบเดินเครื่อง การสั่นสะเทือน	DP1																															
		DP2																															
ระดับน้ำในแท้งค์	แท้งค์ใต้ดิน		—	—	—	—	—	—	—	—	—	—	—	—	—	—	—	—	—	—	—	—	—	—	—	—	—	—	—	—	—	—	
	แท้งค์ชั้นกลาง		—	—	—	—	—	—	—	—	—	—	—	—	—	—	—	—	—	—	—	—	—	—	—	—	—	—	—	—	—	—	
	แท้งค์ดาดฟ้า		✓	✓	✓	✓	✓	✓	✓	✓	✓	✓	✓	✓	✓	✓	✓	✓	✓	✓	✓	✓	✓	✓	✓	✓	✓	✓	✓	✓	✓	✓	
ผู้จดบันทึก	ช่างอาคาร		✓	✓	✓	10m	10m	✓	✓	✓	✓	✓	10m	10m	10m	10m	✓	✓	✓	✓	✓	รอบ	รอบ	รอบ	10m	10m	10m	10m	10m	10m	รอบ	ปกติ	
ผู้ตรวจสอบ	หัวหน้าช่าง		สุภาพร								สุภาพร								สุภาพร							สุภาพร							
รับทราบโดย	ผู้จัดการอาคาร																																

หมายเหตุ :

รอบการตรวจเช็ค ☐ รอบเช้า ■ รอบบ่าย ☐ รอบดึก

โปรดระบุเครื่องหมาย ☑ ปกติ ☒ ไม่ปกติ

ข้อเสนอแนะ :

แบบฟอร์มการตรวจสอบเครื่องสูบน้ำประจำวัน

Daily Pumping Equipment Check List

SENSES PROPERTY MANAGEMENT

อาคาร : เอ สเปซ ไอ.ดี อโศก-รัชดา

รายการตรวจสอบ			เดือน ตุลาคม ปี 2565																													
			1	2	3	4	5	6	7	8	9	10	11	12	13	14	15	16	17	18	19	20	21	22	23	24	25	26	27	28	29	30	31
Transfer Pump ปั๊มน้ำดี	ไฟสถานะตู้ควบคุม		✓	✓	✓	✓	✓	✓	✓	✓	✓	✓	✓	✓	✓	✓	✓	✓	✓	✓	✓	✓	✓	✓	✓	✓	✓	✓	✓	✓	✓	✓	
	ตำแหน่งสวิทช์ (ปกติ Auto)		✓	✓	✓	✓	✓	✓	✓	✓	✓	✓	✓	✓	✓	✓	✓	✓	✓	✓	✓	✓	✓	✓	✓	✓	✓	✓	✓	✓	✓	✓	
	ทดสอบเดินเครื่อง การสั่นสะเทือน เสียงมอเตอร์	P1	✓	✓	✓	✓	✓	✓	✓	✓	✓	✓	✓	✓	✓	✓	✓	✓	✓	✓	✓	✓	✓	✓	✓	✓	✓	✓	✓	✓	✓	✓	
		P2	✓	✓	✓	✓	✓	✓	✓	✓	✓	✓	✓	✓	✓	✓	✓	✓	✓	✓	✓	✓	✓	✓	✓	✓	✓	✓	✓	✓	✓	✓	
		P3																															
Booster Pump ปั๊มรักษาแรงดัน	ไฟสถานะตู้ควบคุม																																
	ตำแหน่งสวิทช์ (ปกติ Auto)																																
	ถังแรงดัน																																
	ทดสอบเดินเครื่อง การสั่นสะเทือน เสียงมอเตอร์	BP1																															
		BP2																															
		BP3																															
Drain Pump No. ปั๊มสูบน้ำทิ้ง	ไฟสถานะตู้ควบคุม																																
	ตำแหน่งสวิทช์ (ปกติ Auto)																																
	ทดสอบเดินเครื่อง การสั่นสะเทือน	DP1																															
		DP2																															
ระดับน้ำในแท้งค์	แท้งค์ใต้ดิน		✓	✓	✓	✓	✓	✓	✓	✓	✓	✓	✓	✓	✓	✓	✓	✓	✓	✓	✓	✓	✓	✓	✓	✓	✓	✓	✓	✓	✓	✓	
	แท้งค์ชั้นกลาง																																
	แท้งค์ดาดฟ้า																																
ผู้จดบันทึก	ช่างอาคาร		[illegible]	[illegible]	[illegible]	10น	10น	[illegible]	[illegible]	[illegible]	[illegible]	10น	10น	10	10น	[illegible]	[illegible]	[illegible]	[illegible]	[illegible]	10น	10น	10น	10น	10น	10น	10น	10น	10น	10น	10น	[illegible]	
ผู้ตรวจสอบ	หัวหน้าช่าง		[illegible]								[illegible]								[illegible]							[illegible]							
รับทราบโดย	ผู้จัดการอาคาร		[illegible]																[illegible]														

หมายเหตุ :

รอบการตรวจเช็ค ☐ รอบเช้า ■ รอบบ่าย ☐ รอบดึก

โปรดระบุเครื่องหมาย ☑ ปกติ ☒ ไม่ปกติ

ข้อเสนอแนะ : _____

แบบฟอร์มการตรวจสอบเครื่องสูบน้ำประจำวัน

Daily Pumping Equipment Check List

SENSES PROPERTY MANAGEMENT

อาคาร : เอ สเปซ ไอ.ดี อโศก-รัชดา

รายการตรวจสอบ			เดือน ตุลาคม ปี 2565																													
			1	2	3	4	5	6	7	8	9	10	11	12	13	14	15	16	17	18	19	20	21	22	23	24	25	26	27	28	29	30	31
Transfer Pump ปั๊มน้ำดี	ไฟสถานะตู้ควบคุม																																
	ตำแหน่งสวิทช์ (ปกติ Auto)																																
	ทดสอบเดินเครื่อง การสั่นสะเทือน เสียงมอเตอร์	P1																															
		P2																															
		P3																															
Booster Pump ปั๊มรักษาแรงดัน	ไฟสถานะตู้ควบคุม		✓	✓	✓	✓	✓	✓	✓	✓	✓	✓	✓	✓	✓	✓	✓	✓	✓	✓	✓	✓	✓	✓	✓	✓	✓	✓	✓	✓	✓	✓	✓
	ตำแหน่งสวิทช์ (ปกติ Auto)		A	A	A	A	A	A	A	A	A	A	A	A	A	A	A	A	A	A	A	A	A	A	A	A	A	A	A	A	A	A	A
	ถังแรงดัน		✓	✓	✓	✓	✓	✓	✓	✓	✓	✓	✓	✓	✓	✓	✓	✓	✓	✓	✓	✓	✓	✓	✓	✓	✓	✓	✓	✓	✓	✓	✓
	ทดสอบเดินเครื่อง การสั่นสะเทือน เสียงมอเตอร์	BP1	✓	✓	✓	✓	✓	✓	✓	✓	✓	✓	✓	✓	✓	✓	✓	✓	✓	✓	✓	✓	✓	✓	✓	✓	✓	✓	✓	✓	✓	✓	✓
		BP2	✓	✓	✓	✓	✓	✓	✓	✓	✓	✓	✓	✓	✓	✓	✓	✓	✓	✓	✓	✓	✓	✓	✓	✓	✓	✓	✓	✓	✓	✓	✓
		BP3	✓	✓	✓	✓	✓	✓	✓	✓	✓	✓	✓	✓	✓	✓	✓	✓	✓	✓	✓	✓	✓	✓	✓	✓	✓	✓	✓	✓	✓	✓	✓
Drain Pump No. ปั๊มสูบน้ำทิ้ง	ไฟสถานะตู้ควบคุม																																
	ตำแหน่งสวิทช์ (ปกติ Auto)																																
	ทดสอบเดินเครื่อง การสั่นสะเทือน	DP1																															
		DP2																															
ระดับน้ำในแท้งค์	แท้งค์ใต้ดิน		—	—	—	—	—	—	—	—	—	—	—	—	—	—	—	—	—	—	—	—	—	—	—	—	—	—	—	—	—	—	—
	แท้งค์ชั้นกลาง		—	—	—	—	—	—	—	—	—	—	—	—	—	—	—	—	—	—	—	—	—	—	—	—	—	—	—	—	—	—	—
	แท้งค์ดาดฟ้า		✓	✓	✓	✓	✓	✓	✓	✓	✓	✓	✓	✓	✓	✓	✓	✓	✓	✓	✓	✓	✓	✓	✓	✓	✓	✓	✓	✓	✓	✓	✓
ผู้จดบันทึก	ช่างอาคาร		[illegible]	[illegible]	[illegible]	10m	10m	10m	10m	[illegible]	[illegible]	[illegible]	[illegible]	[illegible]	[illegible]	[illegible]	[illegible]	10m	10m	[illegible]	รอม	10m	10m	10m	มอส	รอช	มอฟ	มอส	มอส	โอม	10m	รอช	[illegible]
ผู้ตรวจสอบ	หัวหน้าช่าง		[illegible]							[illegible]								[illegible]															
รับทราบโดย	ผู้จัดการอาคาร		[illegible]															[illegible]															

หมายเหตุ :

รอบการตรวจเช็ค ■ รอบเช้า ☐ รอบบ่าย ☐ รอบดึก

โปรดระบุเครื่องหมาย ☑ ปกติ ☒ ไม่ปกติ

ข้อเสนอแนะ :

แบบฟอร์มการตรวจสอบเครื่องสูบน้ำประจำวัน

Daily Pumping Equipment Check List

SENSES PROPERTY MANAGEMENT

อาคาร : เอ สเปซ ไอ.ดี อโศก-รัชดา

รายการตรวจสอบ			เดือน ตุลาคม ปี 2565																													
			1	2	3	4	5	6	7	8	9	10	11	12	13	14	15	16	17	18	19	20	21	22	23	24	25	26	27	28	29	30	31
Transfer Pump ปั๊มน้ำดี	ไฟสถานะตู้ควบคุม		✓	✓	✓	✓	✓	✓	✓	✓	✓	✓	✓	✓	✓	✓	✓	✓	✓	✓	✓	✓	✓	✓	✓	✓	✓	✓	✓	✓	✓	✓	✓
	ตำแหน่งสวิทช์ (ปกติ Auto)		A	A	A	A	A	A	A	A	A	A	A	A	A	A	A	A	A	A	A	A	A	A	A	A	A	A	A	A	A	A	A
	ทดสอบเดินเครื่อง การสั่นสะเทือน เสียงมอเตอร์	P1	✓	✓	✓	✓	✓	✓	✓	✓	✓	✓	✓	✓	✓	✓	✓	✓	✓	✓	✓	✓	✓	✓	✓	✓	✓	✓	✓	✓	✓	✓	✓
		P2	✓	✓	✓	✓	✓	✓	✓	✓	✓	✓	✓	✓	✓	✓	✓	✓	✓	✓	✓	✓	✓	✓	✓	✓	✓	✓	✓	✓	✓	✓	✓
		P3																															
Booster Pump ปั๊มรักษาแรงดัน	ไฟสถานะตู้ควบคุม																																
	ตำแหน่งสวิทช์ (ปกติ Auto)																																
	ถังแรงดัน																																
	ทดสอบเดินเครื่อง การสั่นสะเทือน เสียงมอเตอร์	BP1																															
		BP2																															
		BP3																															
Drain Pump No. ปั๊มสูบน้ำทิ้ง	ไฟสถานะตู้ควบคุม																																
	ตำแหน่งสวิทช์ (ปกติ Auto)																																
	ทดสอบเดินเครื่อง การสั่นสะเทือน	DP1																															
		DP2																															
ระดับน้ำในแท้งค์	แท้งค์ใต้ดิน		✓	✓	✓	✓	✓	✓	✓	✓	✓	✓	✓	✓	✓	✓	✓	✓	✓	✓	✓	✓	✓	✓	✓	✓	✓	✓	✓	✓	✓	✓	✓
	แท้งค์ชั้นกลาง																																
	แท้งค์ดาดฟ้า																																
ผู้จดบันทึก	ช่างอาคาร		[illegible]	[illegible]	[illegible]	เอก	เอก	เอก	เอก	[illegible]	[illegible]	[illegible]	[illegible]	[illegible]	[illegible]	[illegible]	[illegible]	เอก	เอก	[illegible]	โอม	เอก	เอก	เอก	มอ	รอย	มอ	มอ	โอม	มอ	เอก	[illegible]	[illegible]
ผู้ตรวจสอบ	หัวหน้าช่าง		[illegible]								[illegible]								[illegible]														
รับทราบโดย	ผู้จัดการอาคาร		[illegible]															[illegible]															

หมายเหตุ :

รอบการตรวจเช็ค ■ รอบเช้า ☐ รอบบ่าย ☐ รอบดึก

โปรดระบุเครื่องหมาย ☑ ปกติ ☒ ไม่ปกติ

ข้อเสนอแนะ : _____

แบบฟอร์มการตรวจสอบเครื่องสูบน้ำประจำวัน

Daily Pumping Equipment Check List

SENSES PROPERTY MANAGEMENT

อาคาร : เอ สเปซ ไอ.ดี อโศก-รัชดา

รายการตรวจสอบ			เดือน พฤศจิกายน ปี 2565																															
			1	2	3	4	5	6	7	8	9	10	11	12	13	14	15	16	17	18	19	20	21	22	23	24	25	26	27	28	29	30	31
Transfer Pump ปั๊มน้ำดี	ไฟสถานะตู้ควบคุม																																	
	ตำแหน่งสวิทช์ (ปกติ Auto)																																	
	ทดสอบเดินเครื่อง การสั่นสะเทือน เสียงมอเตอร์	P1																																
		P2																																
		P3																																
Booster Pump ปั๊มรักษาแรงดัน	ไฟสถานะตู้ควบคุม		✓	✓	✓	✓	✓	✓	✓	✓	✓	✓	✓	✓	✓	✓	✓	✓	✓	✓	✓	✓	✓	✓	✓	✓	✓	✓	✓				
	ตำแหน่งสวิทช์ (ปกติ Auto)		A	A	A	A	A	A	A	A	A	A	A	A	A	A	A	A	A	A	A	A	A	A	A	A	A	A	A				
	ถังแรงดัน		✓	✓	✓	✓	✓	✓	✓	✓	✓	✓	✓	✓	✓	✓	✓	✓	✓	✓	✓	✓	✓	✓	✓	✓	✓	✓	✓				
	ทดสอบเดินเครื่อง การสั่นสะเทือน เสียงมอเตอร์	BP1	✓	✓	✓	✓	✓	✓	✓	✓	✓	✓	✓	✓	✓	✓	✓	✓	✓	✓	✓	✓	✓	✓	✓	✓	✓	✓	✓				
		BP2	✓	✓	✓	✓	✓	✓	✓	✓	✓	✓		✓	✓	✓	✓	✓	✓	✓	✓	✓	✓	✓	✓	✓	✓	✓	✓				
		BP3	✓	✓	✓	✓	✓	✓	✓	✓	✓	✓		✓	✓	✓	✓	✓	✓	✓	✓	✓	✓	✓	✓	✓	✓	✓	✓				
Drain Pump No. ปั๊มสูบน้ำทิ้ง	ไฟสถานะตู้ควบคุม																																	
	ตำแหน่งสวิทช์ (ปกติ Auto)																																	
	ทดสอบเดินเครื่อง การสั่นสะเทือน	DP1																																
		DP2																																
ระดับน้ำในแท้งค์	แท้งค์ใต้ดิน		✓	✓	✓	✓	✓	✓	✓	✓	✓	✓	✓	✓	✓	✓	✓	✓	✓	✓	✓	✓	✓	✓	✓	✓	✓	✓	✓				
	แท้งค์ชั้นกลาง		—	—	—	—	—	—	—	—	—	—	—	—	—	—	—	—	—	—	—	—	—	—	—	—	—	—	—				
	แท้งค์ดาดฟ้า		✓	✓	✓	✓	✓	✓	✓	✓	✓	✓	✓	✓	✓	✓	✓	✓	✓	✓	✓	✓	✓	✓	✓	✓	✓	✓	✓				
ผู้จดบันทึก	ช่างอาคาร		สุรัส	อนันต์	เอก	เอก	เอก	เอก	เอก	เอก	เอก	เอก	เอก	โอม	โอม	โอม	[illegible]	[illegible]	[illegible]	[illegible]	[illegible]	[illegible]	[illegible]	โอม	โอม	โอม	โอม	โอม	โอม				
ผู้ตรวจสอบ	หัวหน้าช่าง		สุภาพ								สุภาพ								สุภาพ							สุภาพ							
รับทราบโดย	ผู้จัดการอาคาร		[signature]																[signature]														

หมายเหตุ :

รอบการตรวจเช็ค ☐ รอบเช้า ☐ รอบบ่าย ■ รอบดึก

โปรดระบุเครื่องหมาย ☑ ปกติ ☒ ไม่ปกติ

ข้อเสนอแนะ :

SENSES PROPERTY MANAGEMENT

แบบฟอร์มการตรวจสอบเครื่องสูบน้ำประจำวัน

Daily Pumping Equipment Check List

อาคาร : เอ สเปซ ไอ.ดี อโศก-รัชดา

รายการตรวจสอบ			เดือน พฤศจิกายน ปี 2565																													
			1	2	3	4	5	6	7	8	9	10	11	12	13	14	15	16	17	18	19	20	21	22	23	24	25	26	27	28	29	30	31
Transfer Pump ปั๊มน้ำดี	ไฟสถานะตู้ควบคุม		✓	✓	✓	✓	✓	✓	✓	✓	✓	✓	✓	✓	✓	✓	✓	✓	✓	✓	✓	✓	✓	✓	✓	✓	✓	✓	✓				
	ตำแหน่งสวิทช์ (ปกติ Auto)		A	A	A	A	A	A	A	A	A	A	A	A	A	A	A	A	A	A	A	A	A	A	A	A	A	A	A				
	ทดสอบเดินเครื่อง การสั่นสะเทือน เสียงมอเตอร์	P1	✓	✓	✓	✓	✓	✓	✓	✓	✓	✓	✓	✓	✓	✓	✓	✓	✓	✓	✓	✓	✓	✓	✓	✓	✓	✓	✓				
		P2	✓	✓	✓	✓	✓	✓	✓	✓	✓	✓	✓	✓	✓	✓	✓	✓	✓	✓	✓	✓	✓	✓	✓	✓	✓	✓	✓				
		P3																															
Booster Pump ปั๊มรักษาแรงดัน	ไฟสถานะตู้ควบคุม																																
	ตำแหน่งสวิทช์ (ปกติ Auto)																																
	ถังแรงดัน																																
	ทดสอบเดินเครื่อง การสั่นสะเทือน เสียงมอเตอร์	BP1																															
		BP2																															
		BP3																															
Drain Pump No. ปั๊มสูบน้ำทิ้ง	ไฟสถานะตู้ควบคุม																																
	ตำแหน่งสวิทช์ (ปกติ Auto)																																
	ทดสอบเดินเครื่อง การสั่นสะเทือน	DP1																															
		DP2																															
ระดับน้ำในแท้งค์	แท้งค์ใต้ดิน		✓	✓	✓	✓	✓	✓	✓	✓	✓	✓	✓	✓	✓	✓	✓	✓	✓	✓	✓	✓	✓	✓	✓	✓	✓	✓	✓				
	แท้งค์ชั้นกลาง																																
	แท้งค์ดาดฟ้า																																
ผู้จดบันทึก	ช่างอาคาร		[illegible]	[illegible]	10m	10m	10m	10m	10m	10m	10m	10m	10m	10m	10m	10m	[illegible]	[illegible]	[illegible]	[illegible]	[illegible]	[illegible]	[illegible]	10m	10m	10m	10m	10m	10m				
ผู้ตรวจสอบ	หัวหน้าช่าง		[illegible]								[illegible]								[illegible]							[illegible]							
รับทราบโดย	ผู้จัดการอาคาร		[illegible]																[illegible]														

หมายเหตุ :

รอบการตรวจเช็ค ☐ รอบเช้า ☐ รอบบ่าย ■ รอบดึก

โปรดระบุเครื่องหมาย ☑ ปกติ ☒ ไม่ปกติ

ข้อเสนอแนะ : _____

แบบฟอร์มการตรวจสอบเครื่องสูบน้ำประจำวัน

Daily Pumping Equipment Check List

SENSES PROPERTY MANAGEMENT

อาคาร : เอ สเปซ ไอ.ดี อโศก-รัชดา

รายการตรวจสอบ			เดือน พฤศจิกายน ปี 2565																													
			1	2	3	4	5	6	7	8	9	10	11	12	13	14	15	16	17	18	19	20	21	22	23	24	25	26	27	28	29	30	31
Transfer Pump ปั๊มน้ำดี	ไฟสถานะตู้ควบคุม																																
	ตำแหน่งสวิทช์ (ปกติ Auto)																																
	ทดสอบเดินเครื่อง	P1																															
	การสั่นสะเทือน	P2																															
	เสียงมอเตอร์	P3																															
Booster Pump ปั๊มรักษาแรงดัน	ไฟสถานะตู้ควบคุม		✓	✓	✓	✓	✓	✓	✓	✓	✓	✓	✓	✓	✓	✓	✓	✓	✓	✓	✓	✓	✓	✓	✓	✓	✓	✓	✓	✓	✓	✓	
	ตำแหน่งสวิทช์ (ปกติ Auto)		A	A	A	A	A	A	A	A	A	A	A	A	A	A	A	A	A	A	A	A	A	A	A	A	A	A	A	A	A	A	
	ถังแรงดัน		✓	✓	✓	✓	✓	✓	✓	✓	✓	✓	✓	✓	✓	✓	✓	✓	✓	✓	✓	✓	✓	✓	✓	✓	✓	✓	✓	✓	✓	✓	
	ทดสอบเดินเครื่อง	BP1	✓	✓	✓	✓	✓	✓	✓	✓	✓	✓	✓	✓	✓	✓	✓	✓	✓	✓	✓	✓	✓	✓	✓	✓	✓	✓	✓	✓	✓	✓	
	การสั่นสะเทือน	BP2	✓	✓	✓	✓	✓	✓	✓	✓	✓	✓	✓	✓	✓	✓	✓	✓	✓	✓	✓	✓	✓	✓	✓	✓	✓	✓	✓	✓	✓	✓	
	เสียงมอเตอร์	BP3	✓	✓	✓	✓	✓	✓	✓	✓	✓	✓	✓	✓	✓	✓	✓	✓	✓	✓	✓	✓	✓	✓	✓	✓	✓	✓	✓	✓	✓	✓	
Drain Pump No. ปั๊มสูบน้ำทิ้ง	ไฟสถานะตู้ควบคุม																																
	ตำแหน่งสวิทช์ (ปกติ Auto)																																
	ทดสอบเดินเครื่อง	DP1																															
	การสั่นสะเทือน	DP2																															
ระดับน้ำในแท้งค์	แท้งค์ใต้ดิน		—	—	—	—	—	—	—	—	—	—	—	—	—	—	—	—	—	—	—	—	—	—	—	—	—	—	—	—	—	—	
	แท้งค์ชั้นกลาง		—	—	—	—	—	—	—	—	—	—	—	—	—	—	—	—	—	—	—	—	—	—	—	—	—	—	—	—	—	—	
	แท้งค์ดาดฟ้า		✓	✓	✓	✓	✓	✓	✓	✓	✓	✓	✓	✓	✓	✓	✓	✓	✓	✓	✓	✓	✓	✓	✓	✓	✓	✓	✓	✓	✓	✓	
ผู้จดบันทึก	ช่างอาคาร		[illegible]	[illegible]	[illegible]	[illegible]	[illegible]	[illegible]	[illegible]	[illegible]	[illegible]	[illegible]	[illegible]	[illegible]	[illegible]	โอม	โอม	โอม	โอม	โอม	โอม	โอม	บอส	บอส	บอส	บอส	บอส	[illegible]	[illegible]	บอส	บอส	
ผู้ตรวจสอบ	หัวหน้าช่าง		[illegible]								[illegible]								[illegible]							[illegible]							
รับทราบโดย	ผู้จัดการอาคาร		[illegible]																[illegible]														

หมายเหตุ :

รอบการตรวจเช็ค ☐ รอบเช้า ■ รอบบ่าย ☐ รอบดึก

โปรดระบุเครื่องหมาย ☑ ปกติ ☒ ไม่ปกติ

ข้อเสนอแนะ :

SENSES PROPERTY MANAGEMENT

แบบฟอร์มการตรวจสอบเครื่องสูบน้ำประจำวัน

Daily Pumping Equipment Check List

อาคาร : เอ สเปซ ไอ.ดี อโศก-รัชดา

เดือน พฤศจิกายน ปี 2565

รายการตรวจสอบ			1	2	3	4	5	6	7	8	9	10	11	12	13	14	15	16	17	18	19	20	21	22	23	24	25	26	27	28	29	30	31
Transfer Pump ปั๊มน้ำดี	ไฟสถานะตู้ควบคุม		✓	✓	✓	✓	✓	✓	✓	✓	✓	✓	✓	✓	✓	✓	✓	✓	✓	✓	✓	✓	✓	✓	✓	✓	✓	✓	✓	✓	✓	✓	
	ตำแหน่งสวิทช์ (ปกติ Auto)		A	A	A	A	A	A	A	A	A	A	A	A	A	A	A	A	A	A	A	A	A	A	A	A	A	A	A	A	A	A	
	ทดสอบเดินเครื่อง การสั่นสะเทือน เสียงมอเตอร์	P1	✓	✓	✓	✓	✓	✓	✓	✓	✓	✓	✓	✓	✓	✓	✓	✓	✓	✓	✓	✓	✓	✓	✓	✓	✓	✓	✓	✓	✓	✓	
		P2	✓	✓	✓	✓	✓	✓	✓	✓	✓	✓	✓	✓	✓	✓	✓	✓	✓	✓	✓	✓	✓	✓	✓	✓	✓	✓	✓	✓	✓	✓	
		P3																															
Booster Pump ปั๊มรักษาแรงดัน	ไฟสถานะตู้ควบคุม																																
	ตำแหน่งสวิทช์ (ปกติ Auto)																																
	ถังแรงดัน																																
	ทดสอบเดินเครื่อง การสั่นสะเทือน เสียงมอเตอร์	BP1																															
		BP2																															
		BP3																															
Drain Pump No. ปั๊มสูบน้ำทิ้ง	ไฟสถานะตู้ควบคุม																																
	ตำแหน่งสวิทช์ (ปกติ Auto)																																
	ทดสอบเดินเครื่อง การสั่นสะเทือน	DP1																															
		DP2																															
ระดับน้ำในแท้งค์	แท้งค์ใต้ดิน		✓	✓	✓	✓	✓	✓	✓	✓	✓	✓	✓	✓	✓	✓	✓	✓	✓	✓	✓	✓	✓	✓	✓	✓	✓	✓	✓	✓	✓	✓	
	แท้งค์ชั้นกลาง																																
	แท้งค์ดาดฟ้า																																
ผู้จดบันทึก	ช่างอาคาร		[illegible]	[illegible]	[illegible]	[illegible]	[illegible]	[illegible]	[illegible]	[illegible]	[illegible]	[illegible]	[illegible]	[illegible]	[illegible]	[illegible]	[illegible]	[illegible]	[illegible]	[illegible]	[illegible]	[illegible]	[illegible]	[illegible]	[illegible]	[illegible]	[illegible]	[illegible]	[illegible]	[illegible]	[illegible]	[illegible]	
ผู้ตรวจสอบ	หัวหน้าช่าง		[illegible]								[illegible]								[illegible]														
รับทราบโดย	ผู้จัดการอาคาร		[illegible]																														

หมายเหตุ :

รอบการตรวจเช็ค ☐ รอบเช้า ■ รอบบ่าย ☐ รอบดึก

โปรดระบุเครื่องหมาย ☑ ปกติ ☒ ไม่ปกติ

ข้อเสนอแนะ :

แบบฟอร์มการตรวจสอบเครื่องสูบน้ำประจำวัน

Daily Pumping Equipment Check List

SENSES PROPERTY MANAGEMENT

อาคาร : เอ สเปซ ไอ.ดี อโศก-รัชดา

รายการตรวจสอบ			เดือน พฤศจิกายน ปี 2565																													
			1	2	3	4	5	6	7	8	9	10	11	12	13	14	15	16	17	18	19	20	21	22	23	24	25	26	27	28	29	30	31
Transfer Pump ปั๊มน้ำดี	ไฟสถานะตู้ควบคุม																																
	ตำแหน่งสวิทช์ (ปกติ Auto)																																
	ทดสอบเดินเครื่อง การสั่นสะเทือน เสียงมอเตอร์	P1																															
		P2																															
		P3																															
Booster Pump ปั๊มรักษาแรงดัน	ไฟสถานะตู้ควบคุม		✓	✓	✓	✓	✓	✓	✓	✓	✓	✓	✓	✓	✓	✓	✓	✓	✓	✓	✓	✓	✓	✓	✓	✓	✓	✓	✓	✓	✓	✓	
	ตำแหน่งสวิทช์ (ปกติ Auto)		A	A	A	A	A	A	A	A	A	A	A	A	A	A	A	A	A	A	A	A	A	A	A	A	A	A	A	A	A	A	
	ถังแรงดัน		✓	✓	✓	✓	✓	✓	✓	✓	✓	✓	✓	✓	✓	✓	✓	✓	✓	✓	✓	✓	✓	✓	✓	✓	✓	✓	✓	✓	✓	✓	
	ทดสอบเดินเครื่อง การสั่นสะเทือน เสียงมอเตอร์	BP1	✓	✓	✓	✓	✓	✓	✓	✓	✓	✓	✓	✓	✓	✓	✓	✓	✓	✓	✓	✓	✓	✓	✓	✓	✓	✓	✓	✓	✓	✓	
		BP2	✓	✓	✓	✓	✓	✓	✓	✓	✓	✓	✓	✓	✓	✓	✓	✓	✓	✓	✓	✓	✓	✓	✓	✓	✓	✓	✓	✓	✓	✓	
		BP3	✓	✓	✓	✓	✓	✓	✓	✓	✓	✓	✓	✓	✓	✓	✓	✓	✓	✓	✓	✓	✓	✓	✓	✓	✓	✓	✓	✓	✓	✓	
Drain Pump No. ปั๊มสูบน้ำทิ้ง	ไฟสถานะตู้ควบคุม																																
	ตำแหน่งสวิทช์ (ปกติ Auto)																																
	ทดสอบเดินเครื่อง การสั่นสะเทือน	DP1																															
		DP2																															
ระดับน้ำในแท้งค์	แท้งค์ใต้ดิน		–	–	–	–	–	–	–	–	–	–	–	–	–	–	–	–	–	–	–	–	–	–	–	–	–	–	–	–	–	–	
	แท้งค์ชั้นกลาง		–	–	–	–	–	–	–	–	–	–	–	–	–	–	–	–	–	–	–	–	–	–	–	–	–	–	–	–	–	–	
	แท้งค์ดาดฟ้า		✓	✓	✓	✓	✓	✓	✓	✓	✓	✓	✓	✓	✓	✓	✓	✓	✓	✓	✓	✓	✓	✓	✓	✓	✓	✓	✓	✓	✓	✓	
ผู้จดบันทึก	ช่างอาคาร		ไชย	คุณ	ไก่	ไก่	ไก่	ไก่	ไก่	ไก่	คุณ	คุณ	โอม	โอม	ไก่	ไก่	ไก่	ไก่	ไก่	ไก่	มอส	มอส	มอส	มอส	มอส	มอส	มอส	มอส	คุณ	คุณ	โอม	คุณ	
ผู้ตรวจสอบ	หัวหน้าช่าง		คุณ								คุณ								คุณ							คุณ							
รับทราบโดย	ผู้จัดการอาคาร																																

หมายเหตุ :

รอบการตรวจเช็ค ■ รอบเช้า ☐ รอบบ่าย ☐ รอบดึก

โปรดระบุเครื่องหมาย ☑ ปกติ ☒ ไม่ปกติ

ข้อเสนอแนะ :

แบบฟอร์มการตรวจสอบเครื่องสูบน้ำประจำวัน

Daily Pumping Equipment Check List

SENSES PROPERTY MANAGEMENT

อาคาร : เอ สเปซ ไอ.ดี อโศก-รัชดา

รายการตรวจสอบ			เดือน พฤศจิกายน ปี 2565																													
			1	2	3	4	5	6	7	8	9	10	11	12	13	14	15	16	17	18	19	20	21	22	23	24	25	26	27	28	29	30	31
Transfer Pump ปั๊มน้ำดี	ไฟสถานะตู้ควบคุม		✓	✓	✓	✓	✓	✓	✓	✓	✓	✓	✓	✓	✓	✓	✓	✓	✓	✓	✓	✓	✓	✓	✓	✓	✓	✓	✓	✓	✓	✓	
	ตำแหน่งสวิทช์ (ปกติ Auto)		A	A	A	A	A	A	A	A	A	A	A	A	A	A	A	A	A	A	A	A	A	A	A	A	A	A	A	A	A	A	
	ทดสอบเดินเครื่อง การสั่นสะเทือน เสียงมอเตอร์	P1	✓	✓	✓	✓	✓	✓	✓	✓	✓	✓	✓	✓	✓	✓	✓	✓	✓	✓	✓	✓	✓	✓	✓	✓	✓	✓	✓	✓	✓	✓	
		P2	✓	✓	✓	✓	✓	✓	✓	✓	✓	✓	✓	✓	✓	✓	✓	✓	✓	✓	✓	✓	✓	✓	✓	✓	✓	✓	✓	✓	✓	✓	
		P3																															
Booster Pump ปั๊มรักษาแรงดัน	ไฟสถานะตู้ควบคุม																																
	ตำแหน่งสวิทช์ (ปกติ Auto)																																
	ถังแรงดัน																																
	ทดสอบเดินเครื่อง การสั่นสะเทือน เสียงมอเตอร์	BP1																															
		BP2																															
		BP3																															
Drain Pump No. ปั๊มสูบน้ำทิ้ง	ไฟสถานะตู้ควบคุม																																
	ตำแหน่งสวิทช์ (ปกติ Auto)																																
	ทดสอบเดินเครื่อง การสั่นสะเทือน	DP1																															
		DP2																															
ระดับน้ำในแท้งค์	แท้งค์ใต้ดิน		✓	✓	✓	✓	✓	✓	✓	✓	✓	✓	✓	✓	✓	✓	✓	✓	✓	✓	✓	✓	✓	✓	✓	✓	✓	✓	✓	✓	✓	✓	
	แท้งค์ชั้นกลาง																																
	แท้งค์ดาดฟ้า																																
ผู้จดบันทึก	ช่างอาคาร		[illegible]	[illegible]	[illegible]	[illegible]	[illegible]	[illegible]	[illegible]	[illegible]	[illegible]	[illegible]	[illegible]	[illegible]	[illegible]	[illegible]	[illegible]	[illegible]	[illegible]	[illegible]	[illegible]	[illegible]	[illegible]	[illegible]	[illegible]	[illegible]	[illegible]	[illegible]	[illegible]	[illegible]	[illegible]	[illegible]	
ผู้ตรวจสอบ	หัวหน้าช่าง		[illegible]								[illegible]								[illegible]							[illegible]							
รับทราบโดย	ผู้จัดการอาคาร		[illegible]																	[illegible]													

หมายเหตุ :

รอบการตรวจเช็ค ■ รอบเช้า ☐ รอบบ่าย ☐ รอบดึก

โปรดระบุเครื่องหมาย ☑ ปกติ ☒ ไม่ปกติ

ข้อเสนอแนะ :

แบบฟอร์มการตรวจสอบเครื่องสูบน้ำประจำวัน

Daily Pumping Equipment Check List

SENSES PROPERTY MANAGEMENT

อาคาร : เอ สเปซ ไอ.ดี อโศก-รัชดา

รายการตรวจสอบ			เดือน ธันวาคม ปี 2565																														
			1	2	3	4	5	6	7	8	9	10	11	12	13	14	15	16	17	18	19	20	21	22	23	24	25	26	27	28	29	30	31
Transfer Pump ปั๊มน้ำดี	โฟสถานะตู้ควบคุม																																
	ตำแหน่งสวิทช์ (ปกติ Auto)																																
	ทดสอบเดินเครื่อง การสั่นสะเทือน เสียงมอเตอร์	P1																															
		P2																															
		P3																															
Booster Pump ปั๊มรักษาแรงดัน	โฟสถานะตู้ควบคุม		✓	✓	✓	✓	✓	✓	✓	✓	✓	✓	✓	✓	✓	✓	✓	✓	✓	✓	✓	✓	✓	✓	✓	✓	✓	✓	✓	✓	✓	✓	✓
	ตำแหน่งสวิทช์ (ปกติ Auto)		A	A	A	A	A	A	A	A	A	A	A	A	A	A	A	A	A	A	A	A	A	A	A	A	A	A	A	A	A	A	A
	ถังแรงดัน		✓	✓	✓	✓	✓	✓	✓	✓	✓	✓	✓	✓	✓	✓	✓	✓	✓	✓	✓	✓	✓	✓	✓	✓	✓	✓	✓	✓	✓	✓	✓
	ทดสอบเดินเครื่อง การสั่นสะเทือน เสียงมอเตอร์	BP1	✓	✓	✓	✓	✓	✓	✓	✓	✓	✓	✓	✓	✓	✓	✓	✓	✓	✓	✓	✓	✓	✓	✓	✓	✓	✓	✓	✓	✓	✓	✓
		BP2	✓	✓	✓	✓	✓	✓	✓	✓	✓	✓	✓	✓	✓	✓	✓	✓	✓	✓	✓	✓	✓	✓	✓	✓	✓	✓	✓	✓	✓	✓	✓
		BP3	✓	✓	✓	✓	✓	✓	✓	✓	✓	✓	✓	✓	✓	✓	✓	✓	✓	✓	✓	✓	✓	✓	✓	✓	✓	✓	✓	✓	✓	✓	✓
Drain Pump No. ปั๊มสูบน้ำทิ้ง	โฟสถานะตู้ควบคุม																																
	ตำแหน่งสวิทช์ (ปกติ Auto)																																
	ทดสอบเดินเครื่อง การสั่นสะเทือน	DP1																															
		DP2																															
ระดับน้ำในแท้งค์	แท้งค์ใต้ดิน		✓	✓	✓	✓	✓	✓	✓	✓	✓	✓	✓	—	—	—	—	—	—	—	—	—	—	—	—	—	—	—	—	—	—	—	—
	แท้งค์ชั้นกลาง		—	—	—	—	—	—	—	—	—	—	—	—	—	—	—	—	—	—	—	—	—	—	—	—	—	—	—	—	—	—	—
	แท้งค์ดาดฟ้า		✓	✓	✓	✓	✓	✓	✓	✓	✓	✓	✓	✓	✓	✓	✓	✓	✓	✓	✓	✓	✓	✓	✓	✓	✓	✓	✓	✓	✓	✓	✓
ผู้จดบันทึก	ช่างอาคาร		เอก	เอก	เอก	เอก	เอก	เอก	เอก	เอก	เอก	เอก	ปิติ	จอห์น	จอห์น	จอห์น	จอห์น	จอห์น	จอห์น	จอห์น	จอห์น	ปิติ	ปิติ	ปิติ	ปิติ	ปิติ	ปิติ	เอก	เอก	เอก	เอก	เอก	เอก
ผู้ตรวจสอบ	หัวหน้าช่าง		สุภาพ								สุภาพ								สุภาพ							สุภาพ							
รับทราบโดย	ผู้จัดการอาคาร																																

หมายเหตุ :

รอบการตรวจเช็ค ☐ รอบเช้า ☐ รอบบ่าย ■ รอบดึก

โปรดระบุเครื่องหมาย ☑ ปกติ ☒ ไม่ปกติ

ข้อเสนอแนะ :

SENSES PROPERTY MANAGEMENT

แบบฟอร์มการตรวจสอบเครื่องสูบน้ำประจำวัน

Daily Pumping Equipment Check List

อาคาร : เอ สเปซ ไอ.ดี อโศก-รัชดา

เดือน ธันวาคม ปี 2565

รายการตรวจสอบ			1	2	3	4	5	6	7	8	9	10	11	12	13	14	15	16	17	18	19	20	21	22	23	24	25	26	27	28	29	30	31
Transfer Pump ปั๊มน้ำดี	ไฟสถานะตู้ควบคุม		✓	✓	✓	✓	✓	✓	✓	✓	✓	✓	✓	✓	✓	✓	✓	✓	✓	✓	✓	✓	✓	✓	✓	✓	✓	✓	✓	✓	✓	✓	✓
	ตำแหน่งสวิทช์ (ปกติ Auto)		A	A	A	A	A	A	A	A	A	A	A	A	A	A	A	A	A	A	A	A	A	A	A	A	A	A	A	A	A	A	A
	ทดสอบเดินเครื่อง การสั่นสะเทือน เสียงมอเตอร์	P1	✓	✓	✓	✓	✓	✓	✓	✓	✓	✓	✓	✓	✓	✓	✓	✓	✓	✓	✓	✓	✓	✓	✓	✓	✓	✓	✓	✓	✓	✓	✓
		P2	✓	✓	✓	✓	✓	✓	✓	✓	✓	✓	✓	✓	✓	✓	✓	✓	✓	✓	✓	✓	✓	✓	✓	✓	✓	✓	✓	✓	✓	✓	✓
		P3																															
Booster Pump ปั๊มรักษาแรงดัน	ไฟสถานะตู้ควบคุม																																
	ตำแหน่งสวิทช์ (ปกติ Auto)																																
	ถังแรงดัน																																
	ทดสอบเดินเครื่อง การสั่นสะเทือน เสียงมอเตอร์	BP1																															
		BP2																															
		BP3																															
Drain Pump No. ปั๊มสูบน้ำทิ้ง	ไฟสถานะตู้ควบคุม																																
	ตำแหน่งสวิทช์ (ปกติ Auto)																																
	ทดสอบเดินเครื่อง การสั่นสะเทือน	DP1																															
		DP2																															
ระดับน้ำในแท้งค์	แท้งค์ใต้ดิน		✓	✓	✓	✓	✓	✓	✓	✓	✓	✓	✓	✓	✓	✓	✓	✓	✓	✓	✓	✓	✓	✓	✓	✓	✓	✓	✓	✓	✓	✓	✓
	แท้งค์ชั้นกลาง																																
	แท้งค์ดาดฟ้า																																
ผู้จดบันทึก	ช่างอาคาร		10m	10m	10m	10m	10m	10m	10m	10m	10m	10m	ปิด	ปิด	ปิด	ปิด	ปิด	ปิด	ปิด	ปิด	ปิด	ปิด	ปิด	ปิด	ปิด	ปิด	ปิด	10m	10m	10m	10m	10m	10m
ผู้ตรวจสอบ	หัวหน้าช่าง		คุณภาพ								คุณภาพ								คุณภาพ							คุณภาพ							
รับทราบโดย	ผู้จัดการอาคาร																																

หมายเหตุ :

รอบการตรวจเช็ค ☐ รอบเช้า ☐ รอบบ่าย ■ รอบดึก

โปรดระบุเครื่องหมาย ☑ ปกติ ☒ ไม่ปกติ

ข้อเสนอแนะ :

แบบฟอร์มการตรวจสอบเครื่องสูบน้ำประจำวัน

Daily Pumping Equipment Check List

SENSES PROPERTY MANAGEMENT

อาคาร : เอ สเปซ ไอ.ดี อโศก-รัชดา

รายการตรวจสอบ			เดือน ธันวาคม ปี 2565																														
			1	2	3	4	5	6	7	8	9	10	11	12	13	14	15	16	17	18	19	20	21	22	23	24	25	26	27	28	29	30	31
Transfer Pump ปั๊มน้ำดี	ไฟสถานะตู้ควบคุม																																
	ตำแหน่งสวิทช์ (ปกติ Auto)																																
	ทดสอบเดินเครื่อง การสั่นสะเทือน เสียงมอเตอร์	P1																															
		P2																															
		P3																															
Booster Pump ปั๊มรักษาแรงดัน	ไฟสถานะตู้ควบคุม		✓	✓	✓	✓	✓	✓	✓	✓	✓	✓	✓	✓	✓	✓	✓	✓	✓	✓	✓	✓	✓	✓	✓	✓	✓	✓	✓	✓	✓	✓	✓
	ตำแหน่งสวิทช์ (ปกติ Auto)		A	A	A	A	A	A	A	A	A	A	A	A	A	A	A	A	A	A	A	A	A	A	A	A	A	A	A	A	A	A	A
	ถังแรงดัน		✓	✓	✓	✓	✓	✓	✓	✓	✓	✓	✓	✓	✓	✓	✓	✓	✓	✓	✓	✓	✓	✓	✓	✓	✓	✓	✓	✓	✓	✓	✓
	ทดสอบเดินเครื่อง การสั่นสะเทือน เสียงมอเตอร์	BP1	✓	✓	✓	✓	✓	✓	✓	✓	✓	✓	✓	✓	✓	✓	✓	✓	✓	✓	✓	✓	✓	✓	✓	✓	✓	✓	✓	✓	✓	✓	✓
		BP2	✓	✓	✓	✓	✓	✓	✓	✓	✓	✓	✓	✓	✓	✓	✓	✓	✓	✓	✓	✓	✓	✓	✓	✓	✓	✓	✓	✓	✓	✓	✓
		BP3	✓	✓	✓	✓	✓	✓	✓	✓	✓	✓	✓	✓	✓	✓	✓	✓	✓	✓	✓	✓	✓	✓	✓	✓	✓	✓	✓	✓	✓	✓	✓
Drain Pump No. ปั๊มสูบน้ำทิ้ง	ไฟสถานะตู้ควบคุม																																
	ตำแหน่งสวิทช์ (ปกติ Auto)																																
	ทดสอบเดินเครื่อง การสั่นสะเทือน	DP1																															
		DP2																															
ระดับน้ำในแท้งค์	แท้งค์ใต้ดิน		✓	✓	✓	✓	✓	✓	✓	✓	✓	✓	✓	✓	✓	✓	✓	✓	✓	✓	✓	✓	✓	✓	✓	✓	✓	✓	✓	✓	✓	✓	✓
	แท้งค์ชั้นกลาง		✓	✓	✓	✓	✓	✓	✓	✓	✓	✓	✓	✓	✓	✓	✓	✓	✓	✓	✓	✓	✓	✓	✓	✓	✓	✓	✓	✓	✓	✓	✓
	แท้งค์ดาดฟ้า		✓	✓	✓	✓	✓	✓	✓	✓	✓	✓	✓	✓	✓	✓	✓	✓	✓	✓	✓	✓	✓	✓	✓	✓	✓	✓	✓	✓	✓	✓	✓
ผู้จดบันทึก	ช่างอาคาร		ปิติ	ปิติ	ปิติ	ปิติ	ปิติ	ปิติ	[illegible]	[illegible]	[illegible]	[illegible]	มอส	มอส	มอส	มอส	มอส	มอส	ปิติ	ปิติ	10น	10น	10น	10น	10น	10น	มอส	มอส	มอส	มอส	มอส	มอส	ปิติ
ผู้ตรวจสอบ	หัวหน้าช่าง		สุภาพ								สุภาพ								สุภาพ							สุภาพ							
รับทราบโดย	ผู้จัดการอาคาร		[signature]								[signature]																						

หมายเหตุ :

รอบการตรวจเช็ค ☐ รอบเช้า ■ รอบบ่าย ☐ รอบดึก

โปรดระบุเครื่องหมาย ☑ ปกติ ☒ ไม่ปกติ

ข้อเสนอแนะ :

แบบฟอร์มการตรวจสอบเครื่องสูบน้ำประจำวัน

Daily Pumping Equipment Check List

SENSES PROPERTY MANAGEMENT

อาคาร : เอ สเปซ ไอ.ดี อโศก-รัชดา

รายการตรวจสอบ			เดือน ธันวาคม ปี 2565																													
			1	2	3	4	5	6	7	8	9	10	11	12	13	14	15	16	17	18	19	20	21	22	23	24	25	26	27	28	29	30	31
Transfer Pump ปั๊มน้ำดี	โฟสถานะตู้ควบคุม		✓	✓	✓	✓	✓	✓	✓	✓	✓	✓	✓	✓	✓	✓	✓	✓	✓	✓	✓	✓	✓	✓	✓	✓	✓	✓	✓	✓	✓	✓	✓
	ตำแหน่งสวิทช์ (ปกติ Auto)		A	A	A	A	A	A	A	A	A	A	A	A	A	A	A	A	A	A	A	A	A	A	A	A	A	A	A	A	A	A	A
	ทดสอบเดินเครื่อง การสั่นสะเทือน เสียงมอเตอร์	P1	✓	✓	✓	✓	✓	✓	✓	✓	✓	✓	✓	✓	✓	✓	✓	✓	✓	✓	✓	✓	✓	✓	✓	✓	✓	✓	✓	✓	✓	✓	✓
		P2	✓	✓	✓	✓	✓	✓	✓	✓	✓	✓	✓	✓	✓	✓	✓	✓	✓	✓	✓	✓	✓	✓	✓	✓	✓	✓	✓	✓	✓	✓	✓
		P3																															
Booster Pump ปั๊มรักษาแรงดัน	โฟสถานะตู้ควบคุม																																
	ตำแหน่งสวิทช์ (ปกติ Auto)																																
	ถังแรงดัน																																
	ทดสอบเดินเครื่อง การสั่นสะเทือน เสียงมอเตอร์	BP1																															
		BP2																															
		BP3																															
Drain Pump No. ปั๊มสูบน้ำทิ้ง	โฟสถานะตู้ควบคุม																																
	ตำแหน่งสวิทช์ (ปกติ Auto)																																
	ทดสอบเดินเครื่อง การสั่นสะเทือน	DP1																															
		DP2																															
ระดับน้ำในแท้งค์	แท้งค์ใต้ดิน		✓	✓	✓	✓	✓	✓	✓	✓	✓	✓	✓	✓	✓	✓	✓	✓	✓	✓	✓	✓	✓	✓	✓	✓	✓	✓	✓	✓	✓	✓	✓
	แท้งค์ชั้นกลาง																																
	แท้งค์ดาดฟ้า																																
ผู้จดบันทึก	ช่างอาคาร		ปิติ	ปิติ	ปิติ	ปิติ	ปิติ	ปิติ	[illegible]	[illegible]	[illegible]	[illegible]	บอส	มอส	มอส	มอส	มอส	มอส	วิทู	ปิติ	10น	10น	10น	10น	10น	10น	มอส	มอส	บอส	มอส	มอส	มอส	ปิติ
ผู้ตรวจสอบ	หัวหน้าช่าง		[illegible]								[illegible]								[illegible]														
รับทราบโดย	ผู้จัดการอาคาร		[signature]								[signature]																						

หมายเหตุ :

รอบการตรวจเช็ค ☐ รอบเช้า ■ รอบบ่าย ☐ รอบดึก

โปรดระบุเครื่องหมาย ☑ ปกติ ☒ ไม่ปกติ

ข้อเสนอแนะ :

แบบฟอร์มการตรวจสอบเครื่องสูบน้ำประจำวัน

Daily Pumping Equipment Check List

SENSES PROPERTY MANAGEMENT

อาคาร : เอ สเปซ ไอ.ดี อโศก-รัชดา

รายการตรวจสอบ			เดือน ธันวาคม ปี 2565																													
			1	2	3	4	5	6	7	8	9	10	11	12	13	14	15	16	17	18	19	20	21	22	23	24	25	26	27	28	29	30	31
Transfer Pump ปั๊มน้ำดี	ไฟสถานะตู้ควบคุม																																
	ตำแหน่งสวิทช์ (ปกติ Auto)																																
	ทดสอบเดินเครื่อง การสั่นสะเทือน เสียงมอเตอร์	P1																															
		P2																															
		P3																															
Booster Pump ปั๊มรักษาแรงดัน	ไฟสถานะตู้ควบคุม		✓	✓	✓	✓	✓	✓	✓	✓	✓	✓	✓	✓	✓	✓	✓	✓	✓	✓	✓	✓	✓	✓	✓	✓	✓	✓	✓	✓	✓	✓	✓
	ตำแหน่งสวิทช์ (ปกติ Auto)		A	A	A	A	A	A	A	A	A	A	A	A	A	A	A	A	A	A	A	A	A	A	A	A	A	A	A	A	A	A	A
	ถังแรงดัน		✓	✓	✓	✓	✓	✓	✓	✓	✓	✓	✓	✓	✓	✓	✓	✓	✓	✓	✓	✓	✓	✓	✓	✓	✓	✓	✓	✓	✓	✓	✓
	ทดสอบเดินเครื่อง การสั่นสะเทือน เสียงมอเตอร์	BP1	✓	✓	✓	✓	✓	✓	✓	✓	✓	✓	✓	✓	✓	✓	✓	✓	✓	✓	✓	✓	✓	✓	✓	✓	✓	✓	✓	✓	✓	✓	✓
		BP2	✓	✓	✓	✓	✓	✓	✓	✓	✓	✓	✓	✓	✓	✓	✓	✓	✓	✓	✓	✓	✓	✓	✓	✓	✓	✓	✓	✓	✓	✓	✓
		BP3	✓	✓	✓	✓	✓	✓	✓	✓	✓	✓	✓	✓	✓	✓	✓	✓	✓	✓	✓	✓	✓	✓	✓	✓	✓	✓	✓	✓	✓	✓	✓
Drain Pump No. ปั๊มสูบน้ำทิ้ง	ไฟสถานะตู้ควบคุม																																
	ตำแหน่งสวิทช์ (ปกติ Auto)																																
	ทดสอบเดินเครื่อง การสั่นสะเทือน	DP1																															
		DP2																															
ระดับน้ำในแท้งค์	แท้งค์ใต้ดิน		–	–	–	–	–	–	–	–	–	–	–	–	–	–	–	–	–	–	–	–	–	–	–	–	–	–	–	–	–	–	–
	แท้งค์ชั้นกลาง		–	–	–	–	–	–	–	–	–	–	–	–	–	–	–	–	–	–	–	–	–	–	–	–	–	–	–	–	–	–	–
	แท้งค์ดาดฟ้า		✓	✓	✓	✓	✓	✓	✓	✓	✓	✓	✓	✓	✓	✓	✓	✓	✓	✓	✓	✓	✓	✓	✓	✓	✓	✓	✓	✓	✓	✓	✓
ผู้จดบันทึก	ช่างอาคาร		[illegible]	[illegible]	[illegible]	[illegible]	[illegible]	[illegible]	[illegible]	[illegible]	[illegible]	[illegible]	[illegible]	[illegible]	[illegible]	[illegible]	[illegible]	[illegible]	[illegible]	[illegible]	[illegible]	[illegible]	[illegible]	[illegible]	[illegible]	[illegible]	[illegible]	[illegible]	[illegible]	[illegible]	[illegible]	[illegible]	[illegible]
ผู้ตรวจสอบ	หัวหน้าช่าง		[illegible]								[illegible]								[illegible]							[illegible]							
รับทราบโดย	ผู้จัดการอาคาร		[illegible]														[illegible]																

หมายเหตุ :

รอบการตรวจเช็ค ■ รอบเช้า ☐ รอบบ่าย ☐ รอบดึก

โปรดระบุเครื่องหมาย ☑ ปกติ ☒ ไม่ปกติ

ข้อเสนอแนะ :

SENSES PROPERTY MANAGEMENT

แบบฟอร์มการตรวจสอบเครื่องสูบน้ำประจำวัน

Daily Pumping Equipment Check List

อาคาร : เอ สเปซ ไอ.ดี อโศก-รัชดา

เดือน ธันวาคม ปี 2565

รายการตรวจสอบ			1	2	3	4	5	6	7	8	9	10	11	12	13	14	15	16	17	18	19	20	21	22	23	24	25	26	27	28	29	30	31
Transfer Pump ปั๊มน้ำดี	ไฟสถานะตู้ควบคุม		✓	✓	✓	✓	✓	✓	✓	✓	✓	✓	✓	✓	✓	✓	✓	✓	✓	✓	✓	✓	✓	✓	✓	✓	✓	✓	✓	✓	✓	✓	✓
	ตำแหน่งสวิทช์ (ปกติ Auto)		A	A	A	A	A	A	A	A	A	A	A	A	A	A	A	A	A	A	A	A	A	A	A	A	A	A	A	A	A	A	A
	ทดสอบเดินเครื่อง การสั่นสะเทือน เสียงมอเตอร์	P1	✓	✓	✓	✓	✓	✓	✓	✓	✓	✓	✓	✓	✓	✓	✓	✓	✓	✓	✓	✓	✓	✓	✓	✓	✓	✓	✓	✓	✓	✓	✓
		P2	✓	✓	✓	✓	✓	✓	✓	✓	✓	✓	✓	✓	✓	✓	✓	✓	✓	✓	✓	✓	✓	✓	✓	✓	✓	✓	✓	✓	✓	✓	✓
		P3																															
Booster Pump ปั๊มธักษาแรงดัน	ไฟสถานะตู้ควบคุม																																
	ตำแหน่งสวิทช์ (ปกติ Auto)																																
	ถังแรงดัน																																
	ทดสอบเดินเครื่อง การสั่นสะเทือน เสียงมอเตอร์	BP1																															
		BP2																															
		BP3																															
Drain Pump No. ปั๊มสูบน้ำทิ้ง	ไฟสถานะตู้ควบคุม																																
	ตำแหน่งสวิทช์ (ปกติ Auto)																																
	ทดสอบเดินเครื่อง การสั่นสะเทือน	DP1																															
		DP2																															
ระดับน้ำในแท้งค์	แท้งค์ใต้ดิน		✓	✓	✓	✓	✓	✓	✓	✓	✓	✓	✓	✓	✓	✓	✓	✓	✓	✓	✓	✓	✓	✓	✓	✓	✓	✓	✓	✓	✓	✓	✓
	แท้งค์ชั้นกลาง																																
	แท้งค์ดาดฟ้า																																
ผู้จดบันทึก	ช่างอาคาร		[illegible]	[illegible]	[illegible]	[illegible]	[illegible]	[illegible]	[illegible]	[illegible]	[illegible]	[illegible]	[illegible]	[illegible]	[illegible]	[illegible]	[illegible]	[illegible]	[illegible]	[illegible]	[illegible]	[illegible]	[illegible]	[illegible]	[illegible]	[illegible]	[illegible]	[illegible]	[illegible]	[illegible]	[illegible]	[illegible]	[illegible]
ผู้ตรวจสอบ	หัวหน้าช่าง		[illegible]								[illegible]								[illegible]														
รับทราบโดย	ผู้จัดการอาคาร		[illegible]																														

หมายเหตุ :

รอบการตรวจเช็ค ■ รอบเช้า ☐ รอบบ่าย ☐ รอบดึก

โปรดระบุเครื่องหมาย ☑ ปกติ ☒ ไม่ปกติ

ข้อเสนอแนะ :

ภาคผนวก 7-8

เอกสารการตรวจสอบการบำรุงรักษาเชิงป้องกัน

Fire Alarm Control Pane

Preventive Maintenance

การตรวจสอบการบำรุงรักษาเชิงป้องกัน

13 · A Space I.D. Asoke-Ratchada Condominium Juristic Person

SENSES PROPERTY MANAGEMENT

PM Name :	ADID-PM Fire Alarm Control Panel	**WO No. :**	14986
Asset Name :	Fire Alarm Control Panel	**Location :**	Building I.D. , G , ห้องนิติบุคคล ชั้น G
Asset Code :	FCP-ID-GF-1	**Due Date :**	Thursday, July 14, 2022
Model :		**Tags :**	Monthly
Asset Serial :	FCP-ID-GF-1		

Task List

No.	Task Name	Tag	Result N	Result AB	Result BK	Comment
1	ตรวจสอบสภาพทั่วไป	Monthly	☑	☐	☐	
2	ตรวจสอบสถานะของตู้ควบคุมระบบแจ้งเหตุเพลิงไหม้	Monthly	☑	☐	☐	

หมายเหตุ : N = Normal, AB = Abnormal, BK = Breakdown

Feedback	Suggesstion

Certification of Work Completion

Check by Technician	Inspect by Senior Technician	Acknowledge By Building Manager
Name : PAMW JS	Name :	Name :
Date : 14/7/65	Date : 18/7/65	Date : 18/8/65

Preventive Maintenance

การตรวจสอบการบำรุงรักษาเชิงป้องกัน

13 - Space I.D. Asoke-Ratchada Condominium Juristic Person

SENSES PROPERTY MANAGEMENT

PM Name:	ADID-PM Fire Alarm Control Panel	**WO No. :**	14987
Asset Name:	Fire Alarm Control Panel	**Location :**	Building I.D. , G , ห้องนิติบุคคล ชั้น G
Asset Code:	FCP-ID-GF-1	**Due Date :**	Sunday, August 14, 2022
Model :		**Tags :**	Monthly
Asset Serial:	FCP-ID-GF-1		

Task List

No.	Task Name	Tag	Result N	Result AB	Result BK	Comment
1	ตรวจสอบสภาพทั่วไป	Monthly	☑	☐	☐	
2	ตรวจสอบสถานะของตู้ควบคุมระบบแจ้งเหตุเพลิงไหม้	Monthly	☑	☐	☐	

หมายเหตุ : N = Normal, AB = Abnormal, BK = Breakdown

Feedback	Suggesstion
ระบบทำงานปกติ	

Certification of Work Completion

Check by Technician	Inspect by Senior Technician	Acknowledge By Building Manager
Name :	Name :	Name :
Date : 15/8/65	Date : 15/8/65	Date : 15/8/65

Preventive Maintenance

การตรวจสอบการบำรุงรักษาเชิงป้องกัน

13 - A Space I.D. Asoke-Ratchada Condominium Juristic Person

SENSES PROPERTY MANAGEMENT

PM Name :	ADID-PM Fire Alarm Control Panel	**WO No. :**	14988
Asset Name :	Fire Alarm Control Panel	**Location :**	Building I.D. , G , ห้องนิติบุคคล ชั้น G
Asset Code :	FCP-ID-GF-1	**Due Date :**	Wednesday, September 14, 2022
Model :		**Tags :**	Monthly, Quarterly
Asset Serial :	FCP-ID-GF-1		

Task List

No.	Task Name	Tag	Result N	Result AB	Result BK	Comment
1	ตรวจสอบสภาพทั่วไป	Monthly	☑	☐	☐	
2	ตรวจสอบสถานะของตู้ควบคุมระบบแจ้งเหตุเพลิงไหม้	Monthly	☑	☐	☐	
3	สุ่มทดสอบอุปกรณ์ตรวจจับต่างๆ และอุปกรณ์แจ้งเหตุด้วยมือ (ตามใบแนบ)	Quarterly	☑	☐	☐	

หมายเหตุ : N = Normal, AB = Abnormal, BK = Breakdown

Feedback	Suggesstion

Certification of Work Completion

Check by Technician	Inspect by Senior Technician	Acknowledge By Building Manager
Name : ศิพนน , วิรัช	Name :	Name :
Date : 14/9/65	Date :	Date :

Preventive Maintenance
การตรวจสอบการบำรุงรักษาเชิงป้องกัน

13 - A Space I.D. Asoke-Ratchada Condominium Juristic Person

SENSES PROPERTY MANAGEMENT

PM Name :	ADID-PM Fire Alarm Control Panel	**WO No. :**	14989
Asset Name :	Fire Alarm Control Panel	**Location :**	Building I.D. , G , ห้องนิติบุคคล ชั้น G
Asset Code :	FCP-ID-GF-1	**Due Date :**	Friday, October 14, 2022
Model :		**Tags :**	Monthly
Asset Serial :	FCP-ID-GF-1		

Task List

No.	Task Name	Tag	Result N	Result AB	Result BK	Comment
1	ตรวจสอบสภาพทั่วไป	Monthly	☑	☐	☐	
2	ตรวจสอบสถานะของตู้ควบคุมระบบแจ้งเหตุเพลิงไหม้	Monthly	☐	☐	☐	

หมายเหตุ : N = Normal, AB = Abnormal, BK = Breakdown

Feedback	Suggesstion
Trouble = FL8 Zone 88 FL25 Zone 251	
" 26 " 262 " 13 " 133	
20 " 201 " 22 " 223	
" 27 " 271, 272 " 10 " 102	
" 3 " 33	

Certification of Work Completion

Check by Technician	Inspect by Senior Technician	Acknowledge By Building Manager
[signature]	[signature]	[signature]
Name :	Name :	Name :
Date : 14/10/65	Date : 14-10-65	Date : 14/10/65

Preventive Maintenance

การตรวจสอบการบำรุงรักษาเชิงป้องกัน

13 - A Space I.D. Asoke-Ratchada Condominium Juristic Person

SENSES PROPERTY MANAGEMENT

PM Name :	ADID-PM Fire Alarm Control Panel	**WO No. :**	14990
Asset Name :	Fire Alarm Control Panel	**Location :**	Building I.D. , G , ห้องนิติบุคคล ชั้น G
Asset Code :	FCP-ID-GF-1	**Due Date :**	Monday, November 14, 2022
Model :		**Tags :**	Monthly
Asset Serial :	FCP-ID-GF-1		

Task List

No.	Task Name	Tag	Result N	Result AB	Result BK	Comment
1	ตรวจสอบสภาพทั่วไป	Monthly	☑	☐	☐	
2	ตรวจสอบสถานะของตู้ควบคุมระบบแจ้งเหตุเพลิงไหม้	Monthly	☑	☐	☐	

หมายเหตุ : N = Normal, AB = Abnormal, BK = Breakdown

Feedback	Suggesstion

Certification of Work Completion

Check by Technician	Inspect by Senior Technician	Acknowledge By Building Manager
Name : ศรีวรงค์	Name : ศุภวัจน	Name :
Date : 14/11/65	Date : 14-11-65	Date : 14/11/65

Preventive Maintenance
การตรวจสอบการบำรุงรักษาเชิงป้องกัน

13 - A Space I.D. Asoke-Ratchada Condominium Juristic Person

SENSES PROPERTY MANAGEMENT

PM Name :	ADID-PM Fire Alarm Control Panel	WO No. :	14991
Asset Name :	Fire Alarm Control Panel	Location :	Building I.D. , G , ห้องนิติบุคคล ชั้น G
Asset Code :	FCP-ID-GF-1	Due Date :	Wednesday, December 14, 2022
Model :		Tags :	Monthly, Quarterly, Biannualy
Asset Serial :	FCP-ID-GF-1		

Task List

No.	Task Name	Tag	Result N	Result AB	Result BK	Comment
1	ตรวจสอบสภาพทั่วไป	Monthly	☑	☐	☐	
2	ตรวจสอบสถานะของตู้ควบคุมระบบแจ้งเหตุเพลิงไหม้	Monthly	☑	☐	☐	
3	สุ่มทดสอบอุปกรณ์ตรวจจับต่างๆ และอุปกรณ์แจ้งเหตุด้วยมือ (ตามใบแนบ)	Quarterly	☑	☐	☐	ทดสอบชั้นจอดรถ, FL29 เปลี่ยนแล้ว 20-1-64
4	ตรวจสอบสภาพแบตเตอรี่	Biannualy	☑	☐	☐	
5	ตรวจสอบสภาพของตู้กราฟฟิก	Biannualy	☑	☐	☐	
6	ตรวจสอบและทดสอบการทำงานของระบบ ตามขั้นตอนจนเข้าสู่โหมด General alarm	Biannualy	☑	☐	☐	ทดสอบ วันที่ 3/12/65 ห้องเครื่อง
7	บันทึกเวลาหน่วง (นาที) หลังจากได้รับแจ้งสัญญาณ	Biannualy	☑	☐	☐	5:1:1

หมายเหตุ : N = Normal, AB = Abnormal, BK = Breakdown

Feedback	Suggesstion

Certification of Work Completion

Check by Technician	Inspect by Senior Technician	Acknowledge By Building Manager
Name: ปิ๊ต, ปอส	Name: [illegible]	Name: [illegible]
Date: 14/12/65	Date: 14-12-65	Date: 14/12/65

ภาคผนวก 7-9

เอกสารการตรวจสอบการบำรุงรักษาเชิงป้องกัน Ring Main

Preventive Maintenance

การตรวจสอบการบำรุงรักษาเชิงป้องกัน

13 - A Space I.D. Asoke-Ratchada Condominium Juristic Person

SENSES PROPERTY MANAGEMENT

PM Name :	ASID-PM Ring Main Unit	**WO No. :**	955
Asset Name :	Ring Main Unit no.1	**Location :**	Building I.D. , Floor 3 , MDB ROOM FL.M3
Asset Code :	RMU-ID-M3-01	**Due Date :**	Tuesday, July 19, 2022
Model :		**Tags :**	Monthly
Asset Serial :	RMU-ID-M3-01		

Task List

No.	Task Name	Tag	Result N	Result AB	Result BK	Comment
1	ตรวจสอบสภาพทั่วไป	Monthly	☑	☐	☐	
2	ตรวจสอบสภาพโครงสร้างอุปกรณ์ต่างๆ	Monthly	☑	☐	☐	
3	ตรวจสอบความผิดปกติของเสียงและกลิ่น	Monthly	☑	☐	☐	
4	ตรวจสอบระดับของก๊าซ SF6	Monthly	☑	☐	☐	
5	ตรวจสอบสภาพของจุดต่อลงดิน	Monthly	☑	☐	☐	

หมายเหตุ : N = Normal, AB = Abnormal, BK = Breakdown

Feedback	Suggesstion
ระบบทำงานปกติ	

Certification of Work Completion

Check by Technician	Inspect by Senior Technician	Acknowledge By Building Manager
Name :	Name :	Name :
Date: 20/7/22	Date : 23/7/65	Date :

Preventive Maintenance

การตรวจสอบการบำรุงรักษาเชิงป้องกัน

13 - A Space I.D. Asoke-Ratchada Condominium Juristic Person

SENSES PROPERTY MANAGEMENT

PM Name :	ASID-PM Ring Main Unit	**WO No. :**	956
Asset Name :	Ring Main Unit no.2	**Location :**	Building I.D. , Floor 3 , MDB ROOM FL.M3
Asset Code :	RMU-ID-M3-02	**Due Date :**	Tuesday, July 19, 2022
Model :		**Tags :**	Monthly
Asset Serial :	RMU-ID-M3-02		

Task List

No.	Task Name	Tag	Result N	Result AB	Result BK	Comment
1	ตรวจสอบสภาพทั่วไป	Monthly	☑	☐	☐	
2	ตรวจสอบสภาพโครงสร้างอุปกรณ์ต่างๆ	Monthly	☑	☐	☐	
3	ตรวจสอบความผิดปกติของเสียงและกลิ่น	Monthly	☑	☐	☐	
4	ตรวจสอบระดับของก๊าซ SF6	Monthly	☑	☐	☐	
5	ตรวจสอบสภาพของจุดต่อลงดิน	Monthly	☑	☐	☐	

หมายเหตุ : N = Normal, AB = Abnormal, BK = Breakdown

Feedback	Suggesstion
ตรวจสอบเรียบร้อย	

Certification of Work Completion

Check by Technician	Inspect by Senior Technician	Acknowledge By Building Manager
Name :	Name :	Name :
Date : 20/7/22	Date : 25/7/65	Date :

Preventive Maintenance

การตรวจสอบการบำรุงรักษาเชิงป้องกัน

13 - A Space I.D. Asoke-Ratchada Condominium Juristic Person

SENSES PROPERTY MANAGEMENT

PM Name :	ASID-PM Dry Type Transformer	**WO No. :**	1049
Asset Name :	Dry Type Transformer N0.1	**Location :**	Building I.D. , Floor 3 , MDB ROOM FL.M3
Asset Code :	TR-ID-M3-01	**Due Date :**	Tuesday, July 19, 2022
Model :		**Tags :**	Monthly
Asset Serial :	TR-ID-M3-01		

Task List

No.	Task Name	Tag	Result N	Result AB	Result BK	Comment
1	ตรวจสอบสภาพทั่วไปของหม้อแปลงไฟฟ้า	Monthly	☑	☐	☐	
2	ตรวจสอบสภาพโครงสร้างภายนอกของอุปกรณ์	Monthly	☑	☐	☐	
3	ตรวจสอบความผิดปกติของเสียงและกลิ่น	Monthly	☑	☐	☐	
4	ตรวจสอบสภาพระบบระบายความร้อนและทดสอบการทำงานด้วยระบบ manual	Monthly	☑	☐	☐	
5	ตรวจสอบและบันทึกค่าอุณหภูมิห้องหม้อแปลงไฟฟ้า	Monthly	☑	☐	☐	
6	ตรวจสอบอุณหภูมิของหม้อแปลงไฟฟ้า	Monthly	☑	☐	☐	
7	ตรวจสอบสภาพสารดูดความชื้นของฉนวนหม้อแปลง (ถัง Silica Gel) ถ้าจำเป็น	Monthly	☑	☐	☐	

หมายเหตุ : N = Normal, AB = Abnormal, BK = Breakdown

Feedback	Suggesstion
ครบทั้งงานเรียบร้อย	

Certification of Work Completion

Check by Technician	Inspect by Senior Technician	Acknowledge By Building Manager
Name:	Name:	Name:
Date: 20/8/22	Date: 25/7/65	Date:

Preventive Maintenance
การตรวจสอบการบำรุงรักษาเชิงป้องกัน

13 - A Space I.D. Asoke-Ratchada Condominium Juristic Person

SENSES PROPERTY MANAGEMENT

PM Name :	ASID-PM Dry Type Transformer	**WO No. :**	1050
Asset Name :	Dry Type Transformer N0.2	**Location :**	Building I.D. , Floor 3 , MDB ROOM FL.M3
Asset Code :	TR-ID-M3-02	**Due Date :**	Tuesday, July 19, 2022
Model :		**Tags :**	Monthly
Asset Serial :	TR-ID-M3-02		

Task List

No.	Task Name	Tag	Result N	Result AB	Result BK	Comment
1	ตรวจสอบสภาพทั่วไปของหม้อแปลงไฟฟ้า	Monthly	☑	☐	☐	
2	ตรวจสอบสภาพโครงสร้างภายนอกของอุปกรณ์	Monthly	☑	☐	☐	
3	ตรวจสอบความผิดปกติของเสียงและกลิ่น	Monthly	☑	☐	☐	
4	ตรวจสอบสภาพระบบระบายความร้อนและทดสอบการทำงานด้วยระบบ manual	Monthly	☑	☐	☐	
5	ตรวจสอบและบันทึกค่าอุณหภูมิห้องหม้อแปลงไฟฟ้า	Monthly	☑	☐	☐	
6	ตรวจสอบอุณหภูมิของหม้อแปลงไฟฟ้า	Monthly	☑	☐	☐	
7	ตรวจสอบสภาพสารดูดความชื้นของฉนวนหม้อแปลง (ถัง Silica Gel) ถ้าจำเป็น	Monthly	☑	☐	☐	

หมายเหตุ : N = Normal, AB = Abnormal, BK = Breakdown

Feedback	Suggesstion
ระบบทำงานปกติ	

Certification of Work Completion

Check by Technician	Inspect by Senior Technician	Acknowledge By Building Manager
Name :	Name :	Name :
Date : 20/8/22	Date : 25/7/66	Date :

Preventive Maintenance

การตรวจสอบการบำรุงรักษาเชิงป้องกัน

13 - A Space I.D. Asoke-Ratchada Condominium Juristic Person

SENSES PROPERTY MANAGEMENT

PM Name :	ASID-PM Dry Type Transformer	**WO No. :**	1050
Asset Name :	Dry Type Transformer N0.2	**Location :**	Building I.D. , Floor 3 , MDB ROOM FL M3
Asset Code :	TR-ID-M3-02	**Due Date :**	Tuesday, July 19, 2022
Model :		**Tags :**	Monthly
Asset Serial :	TR-ID-M3-02		

Task List

No.	Task Name	Tag	Result N	Result AB	Result BK	Comment
1	ตรวจสอบสภาพทั่วไปของหม้อแปลงไฟฟ้า	Monthly	☑	☐	☐	
2	ตรวจสอบสภาพโครงสร้างภายนอกของอุปกรณ์	Monthly	☑	☐	☐	
3	ตรวจสอบความผิดปกติของเสียงและกลิ่น	Monthly	☑	☐	☐	
4	ตรวจสอบสภาพระบบระบายความร้อนและทดสอบการทำงานด้วยระบบ manual	Monthly	☑	☐	☐	
5	ตรวจสอบและบันทึกค่าอุณหภูมิห้องหม้อแปลงไฟฟ้า	Monthly	☑	☐	☐	
6	ตรวจสอบอุณหภูมิของหม้อแปลงไฟฟ้า	Monthly	☑	☐	☐	
7	ตรวจสอบสภาพสารดูดความชื้นของฉนวนหม้อแปลง (ถัง Silica Gel) ถ้าจำเป็น	Monthly	☑	☐	☐	

หมายเหตุ : N = Normal, AB = Abnormal, BK = Breakdown

Feedback	Suggesstion
งานเรียบร้อย	

Certification of Work Completion

Check by Technician	Inspect by Senior Technician	Acknowledge By Building Manager
Name :	Name :	Name :
Date : 20/8/22	Date : 25/7/65	Date :

Preventive Maintenance

การตรวจสอบการบำรุงรักษาเชิงป้องกัน

13 - A Space I.D. Asoke-Ratchada Condominium Juristic Person

SENSES PROPERTY MANAGEMENT

PM Name :	ASID-PM Main Distribution Board (MDB)	**WO No. :**	1143
Asset Name :	Main Distribution Board No.1	**Location :**	Building I.D. , Floor 3 , MDB ROOM FL.M3
Asset Code :	MDB-ID-M3-01	**Due Date :**	Tuesday, July 19, 2022
Model :		**Tags :**	Monthly
Asset Serial :	MDB-ID-M3-01		

Task List

No.	Task Name	Tag	Result N	Result AB	Result BK	Comment
1	ตรวจสอบสภาพทั่วไป	Monthly	☑	☐	☐	
2	ตรวจสอบความผิดปกติของเสียงและกลิ่น	Monthly	☑	☐	☐	
3	ตรวจสอบสภาพของอุปกรณ์ตัดตอนชุดประธาน(Main CB) ด้วยสายตา	Monthly	☑	☐	☐	
4	ตรวจสอบสภาพและค่าที่อ่านได้จากเครื่องวัดแรงดัน กระแส กิโลวัตต์และค่าเพาเวอร์แฟคเตอร์	Monthly	☑	☐	☐	
5	ตรวจสอบและเปลี่ยน หลอดไฟแสดงสถานะต่างๆ(ถ้าจำเป็น)	Monthly	☑	☐	☐	
6	ตรวจสอบและทำความสะอาดห้อง MDB	Monthly	☑	☐	☐	

หมายเหตุ : N = Normal, AB = Abnormal, BK = Breakdown

Feedback	Suggesstion
ตรวจสอบเรียบร้อย	

Certification of Work Completion

Check by Technician	Inspect by Senior Technician	Acknowledge By Building Manager
Name : [illegible]	Name : [illegible]	Name : [illegible]
Date : 20/18/22	Date : 20/7/65	Date :

Preventive Maintenance

การตรวจสอบการบำรุงรักษาเชิงป้องกัน

13 - A Space I.D. Asoke-Ratchada Condominium Juristic Person

SENSES PROPERTY MANAGEMENT

PM Name :	ASID-PM Main Distribution Board (MDB)	**WO No. :**	1144
Asset Name :	Main Distribution Board No.2	**Location :**	Building I.D. , Floor 3 , MDB ROOM FL.M3
Asset Code :	MDB-ID-M3-02	**Due Date :**	Tuesday, July 19, 2022
Model :		**Tags :**	Monthly
Asset Serial :	MDB-ID-M3-02		

Task List

No.	Task Name	Tag	Result N	Result AB	Result BK	Comment
1	ตรวจสอบสภาพทั่วไป	Monthly	☑	☐	☐	
2	ตรวจสอบความผิดปกติของเสียงและกลิ่น	Monthly	☑	☐	☐	
3	ตรวจสอบสภาพของอุปกรณ์ตัดตอนชุดประธาน(Main CB) ด้วยสายตา	Monthly	☑	☐	☐	
4	ตรวจสอบสภาพและค่าที่อ่านได้จากเครื่องวัดแรงดัน กระแส กิโลวัตต์และค่าเพาเวอร์แฟคเตอร์	Monthly	☑	☐	☐	
5	ตรวจสอบและเปลี่ยน หลอดไฟแสดงสถานะต่างๆ(ถ้าจำเป็น)	Monthly	☑	☐	☐	
6	ตรวจสอบและทำความสะอาดห้อง MDB	Monthly	☑	☐	☐	

หมายเหตุ : N = Normal, AB = Abnormal, BK = Breakdown

Feedback	Suggesstion
ระบบทำงานปกติ	

Certification of Work Completion

Check by Technician	Inspect by Senior Technician	Acknowledge By Building Manager
Name :	Name :	Name :
Date : 20/7/22	Date : 21/7/65	Date :

Preventive Maintenance
การตรวจสอบการบำรุงรักษาเชิงป้องกัน

13 - A Space I.D. Asoke-Ratchada Condominium Juristic Person

SENSES PROPERTY MANAGEMENT

PM Name :	ASID-PM Emergency Main Distribution Board (EMDB)	**WO No. :**	1232
Asset Name :	Emergency Main Distribution Board No.1	**Location :**	Building I.D. , Floor 3 , MDB ROOM FL.M3
Asset Code :	EMDB-ID-M3-01	**Due Date :**	Tuesday, July 19, 2022
Model :		**Tags :**	Monthly
Asset Serial :	EMDB-ID-M3-01		

Task List

No.	Task Name	Tag	Result N	Result AB	Result BK	Comment
1	ตรวจสอบสภาพทั่วไป	Monthly	☑	☐	☐	
2	ตรวจสอบความผิดปกติของเสียงและกลิ่น	Monthly	☑	☐	☐	
3	ตรวจสอบสภาพของอุปกรณ์ตัดตอนชุดประธาน(Main CB) ด้วยสายตา	Monthly	☑	☐	☐	
4	ตรวจสอบสภาพและค่าที่อ่านได้จากเครื่องวัดแรงดัน กระแส กิโลวัตต์และค่าเพาเวอร์แฟคเตอร์	Monthly	☑	☐	☐	
5	ตรวจสอบและเปลี่ยน หลอดไฟแสดงสถานะต่างๆ(ถ้าจำเป็น)	Monthly	☑	☐	☐	
6	ตรวจสอบและทำความสะอาดห้อง EMDB	Monthly	☑	☐	☐	

หมายเหตุ : N = Normal, AB = Abnormal, BK = Breakdown

Feedback	Suggesstion
ปรับตั้งเวลาปกติ	

Certification of Work Completion

Check by Technician	Inspect by Senior Technician	Acknowledge By Building Manager
Name :	Name :	Name :
Date : 20/7/22	Date : 25/7/65	Date :

Preventive Maintenance

การตรวจสอบการบำรุงรักษาเชิงป้องกัน

13 - A Space I.D. Asoke-Ratchada Condominium Juristic Person

SENSES PROPERTY MANAGEMENT

PM Name :	ASID-PM Capacitor Bank Panel	**WO No. :**	1284
Asset Name :	Capacitor Bank Panel No.1	**Location :**	Building I.D. , Floor 3 , MDB ROOM FL.M3
Asset Code :	CAP-ID-M3-01	**Due Date :**	Tuesday, July 19, 2022
Model :		**Tags :**	Monthly
Asset Serial :	CAP-ID-M3-01		

Task List

No.	Task Name	Tag	Result N	Result AB	Result BK	Comment
1	ตรวจสอบสภาพทั่วไป	Monthly	☑	☐	☐	
2	ตรวจสอบความผิดปกติของเสียงและกลิ่น	Monthly	☑	☐	☐	
3	ตรวจสอบสภาพของเครื่องวัดต่างๆ และอุปกรณ์ประกอบ	Monthly	☑	☐	☐	
4	ตรวจสอบและเปลี่ยน หลอดไฟแสดงสถานะต่างๆ(ถ้าจำเป็น)	Monthly	☑	☐	☐	

หมายเหตุ : N = Normal, AB = Abnormal, BK = Breakdown

Feedback	Suggesstion
ระบายความร้อนปกติ	

Certification of Work Completion

Check by Technician	Inspect by Senior Technician	Acknowledge By Building Manager
Name :	Name :	Name :
Date : 20/7/22	Date : 15/7/65	Date :

Preventive Maintenance

การตรวจสอบการบำรุงรักษาเชิงป้องกัน

13 - A Space I.D. Asoke-Ratchada Condominium Juristic Person

SENSES PROPERTY MANAGEMENT

PM Name :	ASID-PM Capacitor Bank Panel	**WO No. :**	1285
Asset Name :	Capacitor Bank Panel No.2	**Location :**	Building I.D. , Floor 3 , MDB ROOM FL.M3
Asset Code :	CAP-ID-M3-02	**Due Date :**	Tuesday, July 19, 2022
Model :		**Tags :**	Monthly
Asset Serial :	CAP-ID-M3-02		

Task List

No.	Task Name	Tag	Result N	Result AB	Result BK	Comment
1	ตรวจสอบสภาพทั่วไป	Monthly	☑	☐	☐	
2	ตรวจสอบความผิดปกติของเสียงและกลิ่น	Monthly	☑	☐	☐	
3	ตรวจสอบสภาพของเครื่องวัดต่างๆ และอุปกรณ์ประกอบ	Monthly	☑	☐	☐	
4	ตรวจสอบและเปลี่ยน หลอดไฟแสดงสถานะต่างๆ(ถ้าจำเป็น)	Monthly	☑	☐	☐	

หมายเหตุ : N = Normal, AB = Abnormal, BK = Breakdown

Feedback	Suggesstion
ตรวจสอบเรียบร้อย	

Certification of Work Completion

Check by Technician	Inspect by Senior Technician	Acknowledge By Building Manager
Name :	Name :	Name :
Date : 20/7/22	Date : 25/7/65	Date :

Preventive Maintenance

การตรวจสอบการบำรุงรักษาเชิงป้องกัน

13 - A Space I.D. Asoke-Ratchada Condominium Juristic Person

SENSES PROPERTY MANAGEMENT

PM Name :	ASID-PM Ring Main Unit	**WO No. :**	957
Asset Name :	Ring Main Unit no.1	**Location :**	Building I.D. , Floor 3 , MDB ROOM FL.M3
Asset Code :	RMU-ID-M3-01	**Due Date :**	Friday, August 19, 2022
Model :		**Tags :**	Monthly
Asset Serial :	RMU-ID-M3-01		

Task List

No.	Task Name	Tag	Result N	Result AB	Result BK	Comment
1	ตรวจสอบสภาพทั่วไป	Monthly	☑	☐	☐	
2	ตรวจสอบสภาพโครงสร้างอุปกรณ์ต่างๆ	Monthly	☑	☐	☐	
3	ตรวจสอบความผิดปกติของเสียงและกลิ่น	Monthly	☑	☐	☐	
4	ตรวจสอบระดับของก๊าซ SF6	Monthly	☑	☐	☐	
5	ตรวจสอบสภาพของจุดต่อลงดิน	Monthly	☑	☐	☐	

หมายเหตุ : N = Normal, AB = Abnormal, BK = Breakdown

Feedback	Suggesstion
ปรับปรุงตามปกติ	

Certification of Work Completion

Check by Technician	Inspect by Senior Technician	Acknowledge By Building Manager
Name :	Name :	Name :
Date : 19/8/65	Date : 22/8/65	Date : 22/8/65

Preventive Maintenance

การตรวจสอบการบำรุงรักษาเชิงป้องกัน

13 - A Space I.D. Asoke-Ratchada Condominium Juristic Person

SENSES PROPERTY MANAGEMENT

PM Name :	ASID-PM Ring Main Unit	**WO No. :**	958
Asset Name :	Ring Main Unit no.2	**Location :**	Building I.D. , Floor 3 , MDB ROOM FL.M3
Asset Code :	RMU-ID-M3-02	**Due Date :**	Friday, August 19, 2022
Model :		**Tags :**	Monthly
Asset Serial :	RMU-ID-M3-02		

Task List

No.	Task Name	Tag	Result N	Result AB	Result BK	Comment
1	ตรวจสอบสภาพทั่วไป	Monthly	☑	☐	☐	
2	ตรวจสอบสภาพโครงสร้างอุปกรณ์ต่างๆ	Monthly	☑	☐	☐	
3	ตรวจสอบความผิดปกติของเสียงและกลิ่น	Monthly	☑	☐	☐	
4	ตรวจสอบระดับของก๊าซ SF6	Monthly	☑	☐	☐	
5	ตรวจสอบสภาพของจุดต่อลงดิน	Monthly	☑	☐	☐	

หมายเหตุ : N = Normal, AB = Abnormal, BK = Breakdown

Feedback	Suggesstion
ครบ ทั่วภายนอก	

Certification of Work Completion

Check by Technician	Inspect by Senior Technician	Acknowledge By Building Manager
[signature]	[signature]	[signature]
Name : 19/8/65	Name :	Name :
Date :	Date : 22/8/69	Date : 22/8/65

Preventive Maintenance

การตรวจสอบการบำรุงรักษาเชิงป้องกัน

13 - A Space I.D. Asoke-Ratchada Condominium Juristic Person

SENSES PROPERTY MANAGEMENT

PM Name :	ASID-PM Dry Type Transformer	**WO No. :**	1051
Asset Name :	Dry Type Transformer N0.1	**Location :**	Building I.D. , Floor 3 , MDB ROOM FL.M3
Asset Code :	TR-ID-M3-01	**Due Date :**	Friday, August 19, 2022
Model :		**Tags :**	Monthly
Asset Serial :	TR-ID-M3-01		

Task List

No.	Task Name	Tag	Result N	Result AB	Result BK	Comment
1	ตรวจสอบสภาพทั่วไปของหม้อแปลงไฟฟ้า	Monthly	☑	☐	☐	
2	ตรวจสอบสภาพโครงสร้างภายนอกของอุปกรณ์	Monthly	☑	☐	☐	
3	ตรวจสอบความผิดปกติของเสียงและกลิ่น	Monthly	☑	☐	☐	
4	ตรวจสอบสภาพระบบระบายความร้อนและทดสอบการทำงานด้วยระบบ manual	Monthly	☑	☐	☐	
5	ตรวจสอบและบันทึกค่าอุณหภูมิห้องหม้อแปลงไฟฟ้า	Monthly	☑	☐	☐	
6	ตรวจสอบอุณหภูมิของหม้อแปลงไฟฟ้า	Monthly	☑	☐	☐	67/68/69 C.
7	ตรวจสอบสภาพสารดูดความชื้นของฉนวนหม้อแปลง (ถัง Silica Gel) ถ้าจำเป็น	Monthly	☑	☐	☐	

หมายเหตุ : N = Normal, AB = Abnormal, BK = Breakdown

Feedback	Suggesstion
ปรับทิศทางแผงคอ	

Certification of Work Completion

Check by Technician	Inspect by Senior Technician	Acknowledge By Building Manager
.....	.....	.....
Name :	Name :	Name : .....
Date : 19/8/65	Date : 22/8/65	Date : 22/8/65

Preventive Maintenance

การตรวจสอบการบำรุงรักษาเชิงป้องกัน

13 - A Space I.D. Asoke-Ratchada Condominium Juristic Person

SENSES PROPERTY MANAGEMENT

PM Name :	ASID-PM Dry Type Transformer	**WO No. :**	1052
Asset Name:	Dry Type Transformer N0.2	**Location :**	Building I.D. , Floor 3 , MDB ROOM FL.M3
Asset Code:	TR-ID-M3-02	**Due Date :**	Friday, August 19, 2022
Model :		**Tags :**	Monthly
Asset Serial:	TR-ID-M3-02		

Task List

No.	Task Name	Tag	Result N	Result AB	Result BK	Comment
1	ตรวจสอบสภาพทั่วไปของหม้อแปลงไฟฟ้า	Monthly	☑	☐	☐	
2	ตรวจสอบสภาพโครงสร้างภายนอกของอุปกรณ์	Monthly	☑	☐	☐	
3	ตรวจสอบความผิดปกติของเสียงและกลิ่น	Monthly	☑	☐	☐	
4	ตรวจสอบสภาพระบบระบายความร้อนและทดสอบการทำงานด้วยระบบ manual	Monthly	☑	☐	☐	
5	ตรวจสอบและบันทึกค่าอุณหภูมิห้องหม้อแปลงไฟฟ้า	Monthly	☑	☐	☐	
6	ตรวจสอบอุณหภูมิของหม้อแปลงไฟฟ้า	Monthly	☑	☐	☐	67/68/69 C.
7	ตรวจสอบสภาพสารดูดความชื้นของฉนวนหม้อแปลง (ถัง Silica Gel) ถ้าจำเป็น	Monthly	☑	☐	☐	

หมายเหตุ : N = Normal, AB = Abnormal, BK = Breakdown

Feedback	Suggesstion
ครบถ้วนสมบูรณ์	

Certification of Work Completion

Check by Technician	Inspect by Senior Technician	Acknowledge By Building Manager
Name : เกรียงศักดิ์	Name :	Name :
Date : 19/8/65	Date : 22/8/65	Date : 22/8/65

Preventive Maintenance

การตรวจสอบการบำรุงรักษาเชิงป้องกัน

13 - A Space I.D. Asoke-Ratchada Condominium Juristic Person

SENSES PROPERTY MANAGEMENT

PM Name :	ASID-PM Main Distribution Board (MDB)	**WO No. :**	1145
Asset Name :	Main Distribution Board No.1	**Location :**	Building I.D. , Floor 3 , MDB ROOM FL.M3
Asset Code :	MDB-ID-M3-01	**Due Date :**	Friday, August 19, 2022
Model :		**Tags :**	Monthly
Asset Serial :	MDB-ID-M3-01		

Task List

No.	Task Name	Tag	Result N	Result AB	Result BK	Comment
1	รวจสอบสภาพทั่วไป	Monthly	☑	☐	☐	
2	รวจสอบความผิดปกติของเสียงและกลิ่น	Monthly	☑	☐	☐	
3	รวจสอบสภาพของอุปกรณ์ตัดตอนชุดประธาน(Main CB) ด้วยสายตา	Monthly	☑	☐	☐	
4	รวจสอบสภาพและค่าที่อ่านได้จากเครื่องวัดแรงดัน กระแส กิโลวัตต์และ ำเพาเวอร์แฟคเตอร์	Monthly	☑	☐	☐	
5	รวจสอบและเปลี่ยน หลอดไฟแสดงสถานะต่างๆ(ถ้าจำเป็น)	Monthly	☑	☐	☐	
6	รวจสอบและทำความสะอาดห้อง MDB	Monthly	☑	☐	☐	

หมาย หตุ : N = Normal, AB = Abnormal, BK = Breakdown

Feedback	Suggesstion
ปรับ ตั้งวาล์ยาวา	

Certification of Work Completion

Check by Technician	Inspect by Senior Technician	Acknowledge By Building Manager
Name : เกวลาพ วรรณ์	Name :	Name :
Date : 19/8/65	Date : 22/8/65	Date : 22/8/65

Preventive Maintenance

การตรวจสอบการบำรุงรักษาเชิงป้องกัน

13 - A Space I.D. Asoke-Ratchada Condominium Juristic Person

SENSES PROPERTY MANAGEMENT

PM Name :	ASID-PM Main Distribution Board (MDB)	**WO No. :**	1146
Asset Name :	Main Distribution Board No.2	**Location :**	Building I.D. , Floor 3 , MDB ROOM FL.M3
Asset Code :	MDB-ID-M3-02	**Due Date :**	Friday, August 19, 2022
Model :		**Tags :**	Monthly
Asset Serial :	MDB-ID-M3-02		

Task List

No.	Task Name	Tag	Result N	Result AB	Result BK	Comment
1	ตรวจสอบสภาพทั่วไป	Monthly	☑	☐	☐	
2	ตรวจสอบความผิดปกติของเสียงและกลิ่น	Monthly	☑	☐	☐	
3	ตรวจสอบสภาพของอุปกรณ์ตัดตอนชุดประธาน(Main CB) ด้วยสายตา	Monthly	☑	☐	☐	
4	ตรวจสอบสภาพและค่าที่อ่านได้จากเครื่องวัดแรงดัน กระแส กิโลวัตต์และค่าเพาเวอร์แฟคเตอร์	Monthly	☑	☐	☐	
5	ตรวจสอบและเปลี่ยน หลอดไฟแสดงสถานะต่างๆ(ถ้าจำเป็น)	Monthly	☑	☐	☐	
6	ตรวจสอบและทำความสะอาดห้อง MDB	Monthly	☑	☐	☐	

หมายเหตุ : N = Normal, AB = Abnormal, BK = Breakdown

Feedback	Suggesstion
ตรวจทั่วไปเรียบร้อย	

Certification of Work Completion

Check by Technician	Inspect by Senior Technician	Acknowledge By Building Manager
Name : เอกภาพ ชื่นชม	Name :	Name :
Date : 19/8/65	Date : 22/8/65	Date : 22/8/65

Preventive Maintenance

การตรวจสอบการบำรุงรักษาเชิงป้องกัน

13 - A Space I.D. Asoke-Ratchada Condominium Juristic Person

SENSES PROPERTY MANAGEMENT

PM Name :	ASID-PM Emergency Main Distribution Board (EMDB)	**WO No. :**	1233
Asset Name :	Emergency Main Distribution Board No.1	**Location :**	Building I.D. , Floor 3 , MDB ROOM FL.M3
Asset Code :	EMDB-ID-M3-01	**Due Date :**	Friday, August 19, 2022
Model :		**Tags :**	Monthly
Asset Serial :	EMDB-ID-M3-01		

Task List

No.	Task Name	Tag	Result N	Result AB	Result BK	Comment
1	ตรวจสอบสภาพทั่วไป	Monthly	☑	☐	☐	
2	ตรวจสอบความผิดปกติของเสียงและกลิ่น	Monthly	☑	☐	☐	
3	ตรวจสอบสภาพของอุปกรณ์ตัดตอนชุดประธาน(Main CB) ด้วยสายตา	Monthly	☑	☐	☐	
4	ตรวจสอบสภาพและค่าที่อ่านได้จากเครื่องวัดแรงดัน กระแส กิโลวัตต์และค่าเพาเวอร์แฟคเตอร์	Monthly	☑	☐	☐	
5	ตรวจสอบและเปลี่ยน หลอดไฟแสดงสถานะต่างๆ(ถ้าจำเป็น)	Monthly	☑	☐	☐	
6	ตรวจสอบและทำความสะอาดห้อง EMDB	Monthly	☑	☐	☐	

หมายเหตุ : N = Normal, AB = Abnormal, BK = Breakdown

Feedback	Suggesstion
ปรับทางวาล์ว	

Certification of Work Completion

Check by Technician	Inspect by Senior Technician	Acknowledge By Building Manager
Name :	Name :	Name :
Date : 19/8/65	Date : 22/8/65	Date : 22/8/65

Preventive Maintenance
การตรวจสอบการบำรุงรักษาเชิงป้องกัน

13 - A Space I.D. Asoke-Ratchada Condominium Juristic Person

SENSES PROPERTY MANAGEMENT

PM Name :	ASID-PM Capacitor Bank Panel	WO No. :	1286
Asset Name :	Capacitor Bank Panel No.1	Location :	Building I.D. , Floor 3 , MDB ROOM FL.M3
Asset Code :	CAP-ID-M3-01	Due Date :	Friday, August 19, 2022
Model :		Tags :	Monthly
Asset Serial :	CAP-ID-M3-01		

Task List

No.	Task Name	Tag	Result N	Result AB	Result BK	Comment
1	ตรวจสอบสภาพทั่วไป	Monthly	☑	☐	☐	
2	ตรวจสอบความผิดปกติของเสียงและกลิ่น	Monthly	☑	☐	☐	
3	ตรวจสอบสภาพของเครื่องวัดต่างๆ และอุปกรณ์ประกอบ	Monthly	☑	☐	☐	
4	ตรวจสอบและเปลี่ยน หลอดไฟแสดงสถานะต่างๆ(ถ้าจำเป็น)	Monthly	☑	☐	☐	

หมายเหตุ : N = Normal, AB = Abnormal, BK = Breakdown

Feedback	Suggesstion
ปรับทำความสะอาด	

Certification of Work Completion

Check by Technician	Inspect by Senior Technician	Acknowledge By Building Mana
Name : เอกพงษ์ ชูวิเชียร	Name :	Name :
Date : 15/8/65	Date : 22/8/65	Date : 22/8/6

Preventive Maintenance

การตรวจสอบการบำรุงรักษาเชิงป้องกัน

13 - Space I.D. Asoke-Ratchada Condominium Juristic Person

SENSES PROPERTY MANAGEMENT

PM Name:	ASID-PM Capacitor Bank Panel	WO No. :	1287
Asset Name :	Capacitor Bank Panel No.2	Location :	Building I.D. , Floor 3 , MDB ROOM FL.M3
Asset Code:	CAP-ID-M3-02	Due Date :	Friday, August 19, 2022
Model :		Tags :	Monthly
Asset Serial :	CAP-ID-M3-02		

Task List

No.	Task Name	Tag	Result N	Result AB	Result BK	Comment
1	ตรวจสอบสภาพทั่วไป	Monthly	☑	☐	☐	
2	ตรวจสอบความผิดปกติของเสียงและกลิ่น	Monthly	☑	☐	☐	
3	ตรวจสอบสภาพของเครื่องวัดต่างๆ และอุปกรณ์ประกอบ	Monthly	☑	☐	☐	
4	ตรวจสอบและเปลี่ยน หลอดไฟแสดงสถานะต่างๆ(ถ้าจำเป็น)	Monthly	☑	☐	☐	

หมายเหตุ : N = Normal, AB = Abnormal, BK = Breakdown

Feedback	Suggesstion
ระบบทำงานปกติ	

Certification of Work Completion

Check by Technician	Inspect by Senior Technician	Acknowledge By Building Manager
Name : [illegible]	Name : [illegible]	Name : [illegible]
Date : 15/8/65	Date : 22/8/65	Date : 22/8/65

Preventive Maintenance
การตรวจสอบการบำรุงรักษาเชิงป้องกัน

13 – A Space I.D. Asoke-Ratchada Condominium Juristic Person

SENSES PROPERTY MANAGEMENT

PM Name :	ASID-PM Ring Main Unit	WO No. :	959
Asset Name :	Ring Main Unit no.1	Location :	Building I.D. , Floor 3 , MDB ROOM FL.M3
Asset Code :	RMU-ID-M3-01	Due Date :	Monday, September 19, 2022
Model :		Tags :	Monthly, Quarterly, Annually
Asset Serial :	RMU-ID-M3-01		

Task List

No.	Task Name	Tag	Result N	Result AB	Result BK	Input Detail	Comment
1	ตรวจสอบสภาพทั่วไป	Monthly	☑	☐	☐		
2	ตรวจสอบสภาพโครงสร้างอุปกรณ์ต่างๆ	Monthly	☑	☐	☐		
3	ตรวจสอบความผิดปกติของเสียงและกลิ่น	Monthly	☑	☐	☐		
4	ตรวจสอบระดับของก๊าซ SF6	Monthly	☑	☐	☐		
5	ตรวจสอบสภาพของจุดต่อลงดิน	Monthly	☑	☐	☐		
6	ตรวจสอบสภาพฉนวนของสายไฟฟ้า	Quarterly	☑	☐	☐		
7	ตรวจสอบค่าปรับตั้งของรีเลย์	Annually	☑	☐	☐		
8	ตรวจสอบความแน่นของจุดต่อต่างๆ	Annually	☑	☐	☐		
9	ทดสอบการทำงานของอุปกรณ์ป้องกัน	Annually	☑	☐	☐		
10	วัดค่าความต้านทานฉนวนของสายไฟฟ้า	Annually	☑	☐	☐		
11	เปลี่ยนหลอดไฟแสดงสถานะต่างๆ (ถ้าจำเป็น)	Annually	☑	☐	☐		
12	ตรวจสอบและทำความสะอาดภายในตู้	Annually	☑	☐	☐		
13	ตรวจสอบและทำความสะอาดภายนอก	Annually	☑	☐	☐		
14	ตรวจสอบหาการผุกร่อนของตู้	Annually	☑	☐	☐		

หมายเหตุ : N = Normal, AB = Abnormal, BK = Breakdown

Feedback	Suggesstion

Certification of Work Completion

Check by Technician	Inspect by Senior Technician	Acknowledge By Building Manager
Name : ศิริมงคล, เอกภาพ	Name : สุทธิ์	Name : [illegible]
Date : 19/9/65	Date : 19-9-65	Date : 19/9/65

Preventive Maintenance
การตรวจสอบการบำรุงรักษาเชิงป้องกัน

13 - A Space I.D. Asoke-Ratchada Condominium Juristic Person

SENSES PROPERTY MANAGEMENT

PM Name :	ASID-PM Dry Type Transformer	**WO No. :**	1053
Asset Name :	Dry Type Transformer N0.1	**Location :**	Building I.D. , Floor 3 , MDB ROOM FL.M3
Asset Code :	TR-ID-M3-01	**Due Date :**	Monday, September 19, 2022
Model :		**Tags :**	Monthly, Quarterly, Annually
Asset Serial :	TR-ID-M3-01		

Task List

No.	Task Name	Tag	Result N	Result AB	Result BK	Input Detail	Comment
1	ตรวจสอบสภาพทั่วไปของหม้อแปลงไฟฟ้า	Monthly	☑	☐	☐		
2	ตรวจสอบสภาพโครงสร้างภายนอกของอุปกรณ์	Monthly	☑	☐	☐		
3	ตรวจสอบความผิดปกติของเสียงและกลิ่น	Monthly	☑	☐	☐		
4	ตรวจสอบสภาพระบบระบายความร้อนและทดสอบการทำงานด้วยระบบ manual	Monthly	☑	☐	☐		
5	ตรวจสอบและบันทึกค่าอุณหภูมิห้องหม้อแปลงไฟฟ้า	Monthly	☑	☐	☐	44.4 C	
6	ตรวจสอบอุณหภูมิของหม้อแปลงไฟฟ้า	Monthly	☑	☐	☐	66/67/66 C	
7	ตรวจสอบสภาพสารดูดความชื้นของฉนวนหม้อแปลง (ถัง Silica Gel) ถ้าจำเป็น	Monthly	☑	☐	☐		
8	ตรวจสอบสภาพจุดต่อลงดิน	Quarterly	☑	☐	☐		
9	ตรวจสอบความร้อนด้วยการทำ Thermo scan ก่อนการบำรุงรักษาประจำปี	Annually	☑	☐	☐		
10	ตรวจสอบและบันทึกค่าระดับเสียงครางของหม้อแปลงไฟฟ้า	Annually	☑	☐	☐		
11	ตรวจสอบสภาพอุปกรณ์ต่างๆภายในตู้ด้วยสายตาก่อนทำการบำรุงรักษา	Annually	☑	☐	☐		
12	ตรวจสอบสภาพ Tap changer ของหม้อแปลง	Annually	☑	☐	☐		
13	ตรวจสอบอัตราส่วนแรงดันของหม้อแปลงไฟฟ้า	Annually	☑	☐	☐		
14	ตรวจสอบสภาพฉนวนของหม้อแปลง	Annually	☑	☐	☐		
15	ตรวจสอบความต้านทานฉนวนของขดลวดหม้อแปลง	Annually	☑	☐	☐		
16	ตรวจสอบและทดสอบฟังก์ชั่นการทำงานของระบบระบายความร้อนของหม้อแปลงและชุดควบคุม	Annually	☑	☐	☐		
17	ตรวจสอบและเปลี่ยนอุปกรณ์วัดอุณหภูมิที่ขดลวดของหม้อแปลง (ถ้าจำเป็น)	Annually	☑	☐	☐		
18	ตรวจสอบและขันจุดต่อต่างๆ ทั้งวงจรไฟฟ้ากำลังและวงจรควบคุม	Annually	☑	☐	☐		

Preventive Maintenance
การตรวจสอบการบำรุงรักษาเชิงป้องกัน

13 – A Space I.D. Asoke-Ratchada Condominium Juristic Person

SENSES PROPERTY MANAGEMENT

PM Name :	ASID-PM Ring Main Unit	**WO No. :**	960
Asset Name :	Ring Main Unit no.2	**Location :**	Building I.D. , Floor 3 , MDB ROOM FL.M3
Asset Code :	RMU-ID-M3-02	**Due Date :**	Monday, September 19, 2022
Model :		**Tags :**	Monthly, Quarterly, Annually
Asset Serial :	RMU-ID-M3-02		

Task List

No.	Task Name	Tag	Result N	Result AB	Result BK	Input Detail	Comment
1	ตรวจสอบสภาพทั่วไป	Monthly	☑	☐	☐		
2	ตรวจสอบสภาพโครงสร้างอุปกรณ์ต่างๆ	Monthly	☑	☐	☐		
3	ตรวจสอบความผิดปกติของเสียงและกลิ่น	Monthly	☑	☐	☐		
4	ตรวจสอบระดับของก๊าซ SF6	Monthly	☑	☐	☐		
5	ตรวจสอบสภาพของจุดต่อลงดิน	Monthly	☑	☐	☐		
6	ตรวจสอบสภาพฉนวนของสายไฟฟ้า	Quarterly	☑	☐	☐		
7	ตรวจสอบค่าปรับตั้งของรีเลย์	Annually	☑	☐	☐		
8	ตรวจสอบความแน่นของจุดต่อต่างๆ	Annually	☑	☐	☐		
9	ทดสอบการทำงานของอุปกรณ์ป้องกัน	Annually	☑	☐	☐		
10	วัดค่าความต้านทานฉนวนของสายไฟฟ้า	Annually	☑	☐	☐		
11	เปลี่ยนหลอดไฟแสดงสถานะต่างๆ (ถ้าจำเป็น)	Annually	☑	☐	☐		
12	ตรวจสอบและทำความสะอาดภายในตู้	Annually	☑	☐	☐		
13	ตรวจสอบและทำความสะอาดภายนอก	Annually	☑	☐	☐		
14	ตรวจสอบหาการผุกร่อนของตู้	Annually	☑	☐	☐		

หมายเหตุ : N = Normal, AB = Abnormal, BK = Breakdown

Feedback	Suggesstion

Certification of Work Completion

Check by Technician	Inspect by Senior Technician	Acknowledge By Building Manager
Name : [illegible]	Name : [illegible]	Name : [illegible]
Date : 19/9/65	Date : 19-9-65	Date : 19/9/68

No.	Task Name	Tag	Result N	Result AB	Result BK	Input Detail	Comment
19	ตรวจสอบและทำความสะอาดหม้อแปลงด้วยการเป่าลมแรงดันสูงหรือดูดฝุ่น	Annually	☑	☐	☐		
20	ตรวจสอบสภาพของฉนวน ฐานและสภาพการติดตั้งของหม้อแปลงด้วยสายตา	Annually	☑	☐	☐		
21	ทดสอบค่าความต้านทานของฉนวนของสายไฟฟ้าเทียบกับดิน	Annually	☑	☐	☐		
22	ตรวจสอบให้มั่นใจว่าอุปกรณ์ป้องกันหม้อแปลงได้ถูกติดตั้งกลับเรียบร้อยและนำเครื่องมือออกจากตู้ก่อนปิดตู้หม้อแปลง	Annually	☑	☐	☐		
23	ตรวจสอบความร้อนด้วยการทำ Thermo scan ภายหลังการบำรุงรักษาประจำปี	Annually	☑	☐	☐		

หมายเหตุ : N = Normal, AB = Abnormal, BK = Breakdown

Feedback	Suggesstion

Certification of Work Completion

Check by Technician	Inspect by Senior Technician	Acknowledge By Building Manager
Name : [illegible]	Name : [illegible]	Name : [illegible]
Date : 19/9/65	Date : 19-9-65	Date : 19/9/65

Preventive Maintenance
การตรวจสอบการบำรุงรักษาเชิงป้องกัน

13 - A Space I.D. Asoke-Ratchada Condominium Juristic Person

SENSES PROPERTY MANAGEMENT

PM Name :	ASID-PM Dry Type Transformer	**WO No. :**	1054
Asset Name :	Dry Type Transformer N0.2	**Location :**	Building I.D. , Floor 3 , MDB ROOM FL.M3
Asset Code :	TR-ID-M3-02	**Due Date :**	Monday, September 19, 2022
Model :		**Tags :**	Monthly, Quarterly, Annually
Asset Serial :	TR-ID-M3-02		

Task List

No.	Task Name	Tag	Result N	Result AB	Result BK	Input Detail	Comment
1	ตรวจสอบสภาพทั่วไปของหม้อแปลงไฟฟ้า	Monthly	☑	☐	☐		
2	ตรวจสอบสภาพโครงสร้างภายนอกของอุปกรณ์	Monthly	☑	☐	☐		
3	ตรวจสอบความผิดปกติของเสียงและกลิ่น	Monthly	☑	☐	☐		
4	ตรวจสอบสภาพระบบระบายความร้อนและทดสอบการทำงานด้วยระบบ manual	Monthly	☑	☐	☐		
5	ตรวจสอบและบันทึกค่าอุณหภูมิห้องหม้อแปลงไฟฟ้า	Monthly	☑	☐	☐	43 C	
6	ตรวจสอบอุณหภูมิของหม้อแปลงไฟฟ้า	Monthly	☑	☐	☐	68 / 67 / 66 C	
7	ตรวจสอบสภาพสารดูดความชื้นของฉนวนหม้อแปลง (ถัง Silica Gel) ถ้าจำเป็น	Monthly	☑	☐	☐		
8	ตรวจสอบสภาพจุดต่อลงดิน	Quarterly	☑	☐	☐		
9	ตรวจสอบความร้อนด้วยการทำ Thermo scan ก่อนการบำรุงรักษาประจำปี	Annually	☑	☐	☐		
10	ตรวจสอบและบันทึกค่าระดับเสียงครางของหม้อแปลงไฟฟ้า	Annually	☑	☐	☐		
11	ตรวจสอบสภาพอุปกรณ์ต่างๆภายในตู้ด้วยสายตาก่อนทำการบำรุงรักษา	Annually	☑	☐	☐		
12	ตรวจสอบสภาพ Tap changer ของหม้อแปลง	Annually	☑	☐	☐		
13	ตรวจสอบอัตราส่วนแรงดันของหม้อแปลงไฟฟ้า	Annually	☑	☐	☐		
14	ตรวจสอบสภาพฉนวนของหม้อแปลง	Annually	☑	☐	☐		
15	ตรวจสอบความต้านทานฉนวนของขดลวดหม้อแปลง	Annually	☑	☐	☐		
16	ตรวจสอบและทดสอบฟังก์ชั่นการทำงานของระบบระบายความร้อนของหม้อแปลงและชุดควบคุม	Annually	☑	☐	☐		
17	ตรวจสอบและเปลี่ยนอุปกรณ์วัดอุณหภูมิที่ขดลวดของหม้อแปลง (ถ้าจำเป็น)	Annually	☑	☐	☐		
18	ตรวจสอบและขันจุดต่อต่างๆ ทั้งวงจรไฟฟ้ากำลังและวงจรควบคุม	Annually	☑	☐	☐		

No.	Task Name	Tag	Result N	Result AB	Result BK	Input Detail	Comment
19	ตรวจสอบและทำความสะอาดหม้อแปลงด้วยการเป่าลมแรงดันสูงหรือดูดฝุ่น	Annually	☑	☐	☐		
20	ตรวจสอบสภาพของฉนวน ฐานและสภาพการติดตั้งของหม้อแปลงด้วยสายตา	Annually	☑	☐	☐		
21	ทดสอบค่าความต้านทานของฉนวนของสายไฟฟ้าเทียบกับดิน	Annually	☑	☐	☐		
22	ตรวจสอบให้มั่นใจว่าอุปกรณ์ป้องกันหม้อแปลงได้ถูกติดตั้งกลับเรียบร้อยและนำเครื่องมือออกจากตู้ก่อนปิดตู้หม้อแปลง	Annually	☑	☐	☐		
23	ตรวจสอบความร้อนด้วยการทำ Thermo scan ภายหลังการบำรุงรักษาประจำปี	Annually	☑	☐	☐		

หมายเหตุ : N = Normal, AB = Abnormal, BK = Breakdown

Feedback	Suggesstion
.....	.....
.....	.....
.....	.....

Certification of Work Completion

Check by Technician	Inspect by Senior Technician	Acknowledge By Building Manager
.....	.....	.....
Name : ธีรินทร์ ,ปกาพ	Name : [illegible]	Name : [illegible]
Date : 19/9/65	Date : 19-9-65	Date : 19/9/65

Preventive Maintenance
การตรวจสอบการบำรุงรักษาเชิงป้องกัน

13 - A Space I.D. Asoke-Ratchada Condominium Juristic Person

SENSES PROPERTY MANAGEMENT

PM Name :	ASID-PM Main Distribution Board (MDB)	**WO No. :**	1147
Asset Name :	Main Distribution Board No.1	**Location :**	Building I.D. , Floor 3 , MDB ROOM FL.M3
Asset Code :	MDB-ID-M3-01	**Due Date :**	Monday, September 19, 2022
Model :		**Tags :**	Monthly, Quarterly, Annually
Asset Serial :	MDB-ID-M3-01		

Task List

No.	Task Name	Tag	Result N	Result AB	Result BK	Input Detail	Comment
1	ตรวจสอบสภาพทั่วไป	Monthly	☑	☐	☐		
2	ตรวจสอบความผิดปกติของเสียงและกลิ่น	Monthly	☑	☐	☐		
3	ตรวจสอบสภาพของอุปกรณ์ตัดตอนชุดประธาน(Main CB) ด้วยสายตา	Monthly	☑	☐	☐		
4	ตรวจสอบสภาพและค่าที่อ่านได้จากเครื่องวัดแรงดัน กระแส กิโลวัตต์และค่าเพาเวอร์แฟคเตอร์	Monthly	☑	☐	☐		
5	ตรวจสอบและเปลี่ยน หลอดไฟแสดงสถานะต่างๆ(ถ้าจำเป็น)	Monthly	☑	☐	☐		
6	ตรวจสอบและทำความสะอาดห้อง MDB	Monthly	☑	☐	☐		
7	ตรวจสอบสภาพของจุดต่อลงดิน	Quarterly	☑	☐	☐		
8	ตรวจสอบความร้อนด้วยการทำ Thermo scan ก่อนการบำรุงรักษาประจำปี	Annually	☑	☐	☐		
9	ตรวจสอบสภาพทั่วไปทั้งภายนอกและภายในตู้	Annually	☑	☐	☐		
10	ตรวจสอบและทำความสะอาดตู้ด้วยการดูดฝุ่นทั้งภายในและภายนอก	Annually	☑	☐	☐		
11	ตรวจสอบและขันจุดต่อต่างๆ ทั้งวงจรไฟฟ้ากำลังและวงจรควบคุม	Annually	☑	☐	☐		
12	ตรวจสอบสภาพฟิวส์ของวงจรควบคุม	Annually	☑	☐	☐		
13	ตรวจสอบค่าปรับตั้งของ Main CB และทดสอบการทำงาน	Annually	☑	☐	☐		
14	ตรวจสอบและวัดค่าความต้านทานของฉนวน	Annually	☑	☐	☐		
15	ตรวจสอบการทำงาน "On", "Off", "Trip" ของเซอร์กิตเบรคเกอร์	Annually	☑	☐	☐		
16	ตรวจสอบการทำงานฟังก์ชั่นการ Tie โหลด (ถ้ามี)	Annually	☑	☐	☐		
17	ตรวจสอบความร้อนด้วยการทำ Thermo scan ภายหลังการบำรุงรักษาประจำปี	Annually	☑	☐	☐		

หมายเหตุ : N = Normal, AB = Abnormal, BK = Breakdown

Feedback	Suggesstion

Certification of Work Completion		
Check by Technician	Inspect by Senior Technician	Acknowledge By Building Manager
Name: [illegible] 65	Name: [illegible]	Name: [illegible]
Date: 19/9/65	Date: 19-9-65	Date: 19/9/65

Preventive Maintenance
การตรวจสอบการบำรุงรักษาเชิงป้องกัน

13 - A Space I.D. Asoke-Ratchada Condominium Juristic Person

SENSES PROPERTY MANAGEMENT

PM Name :	ASID-PM Main Distribution Board (MDB)	WO No. :	1148
Asset Name :	Main Distribution Board No.2	Location :	Building I.D. , Floor 3 , MDB ROOM FL.M3
Asset Code :	MDB-ID-M3-02	Due Date :	Monday, September 19, 2022
Model:		Tags :	Monthly, Quarterly, Annually
Asset Serial :	MDB-ID-M3-02		

Task List

No.	Task Name	Tag	Result N	Result AB	Result BK	Input Detail	Comment
1	ตรวจสอบสภาพทั่วไป	Monthly	☑	☐	☐		
2	ตรวจสอบความผิดปกติของเสียงและกลิ่น	Monthly	☑	☐	☐		
3	ตรวจสอบสภาพของอุปกรณ์ตัดตอนชุดประธาน(Main CB) ด้วยสายตา	Monthly	☑	☐	☐		
4	ตรวจสอบสภาพและค่าที่อ่านได้จากเครื่องวัดแรงดัน กระแส กิโลวัตต์และค่าเพาเวอร์แฟคเตอร์	Monthly	☑	☐	☐		
5	ตรวจสอบและเปลี่ยน หลอดไฟแสดงสถานะต่างๆ(ถ้าจำเป็น)	Monthly	☑	☐	☐		
6	ตรวจสอบและทำความสะอาดห้อง MDB	Monthly	☑	☐	☐		
7	ตรวจสอบสภาพของจุดต่อลงดิน	Quarterly	☑	☐	☐		
8	ตรวจสอบความร้อนด้วยการทำ Thermo scan ก่อนการบำรุงรักษาประจำปี	Annually	☑	☐	☐		
9	ตรวจสอบสภาพทั่วไปทั้งภายนอกและภายในตู้	Annually	☑	☐	☐		
10	ตรวจสอบและทำความสะอาดตู้ด้วยการดูดฝุ่นทั้งภายในและภายนอก	Annually	☑	☐	☐		
11	ตรวจสอบและขันจุดต่อต่างๆ ทั้งวงจรไฟฟ้ากำลังและวงจรควบคุม	Annually	☑	☐	☐		
12	ตรวจสอบสภาพฟิวส์ของวงจรควบคุม	Annually	☑	☐	☐		
13	ตรวจสอบค่าปรับตั้งของ Main CB และทดสอบการทำงาน	Annually	☑	☐	☐		
14	ตรวจสอบและวัดค่าความต้านทานของฉนวน	Annually	☑	☐	☐		
15	ตรวจสอบการทำงาน "On", "Off", "Trip" ของเซอร์กิตเบรคเกอร์	Annually	☑	☐	☐		
16	ตรวจสอบการทำงานฟังก์ชั่นการ Tie โหลด (ถ้ามี)	Annually	☑	☐	☐		
17	ตรวจสอบความร้อนด้วยการทำ Thermo scan ภายหลังการบำรุงรักษาประจำปี	Annually	☑	☐	☐		

หมายเหตุ : N = Normal, AB = Abnormal, BK = Breakdown

Feedback	Suggesstion

Certification of Work Completion		
Check by Technician	**Inspect by Senior Technician**	**Acknowledge By Building Manager**
Name: [illegible]	Name: [illegible]	Name: [illegible]
Date: 19/9/65	Date: 19-9-65	Date: 19/9/65

Preventive Maintenance
การตรวจสอบการบำรุงรักษาเชิงป้องกัน

13 – A Space I.D. Asoke-Ratchada Condominium Juristic Person

SENSES PROPERTY MANAGEMENT

PM Name :	ASID-PM Emergency Main Distribution Board (EMDB)	WO No. :	1234
Asset Name :	Emergency Main Distribution Board No.1	Location :	Building I.D. , Floor 3 , MDB ROOM FL.M3
Asset Code :	EMDB-ID-M3-01	Due Date :	Monday, September 19, 2022
Model :		Tags :	Monthly, Quarterly, Annually
Asset Serial :	EMDB-ID-M3-01		

Task List

No.	Task Name	Tag	Result N	Result AB	Result BK	Input Detail	Comment
1	ตรวจสอบสภาพทั่วไป	Monthly	☑	☐	☐		
2	ตรวจสอบความผิดปกติของเสียงและกลิ่น	Monthly	☑	☐	☐		
3	ตรวจสอบสภาพของอุปกรณ์ตัดตอนชุดประธาน(Main CB) ด้วยสายตา	Monthly	☑	☐	☐		
4	ตรวจสอบสภาพและค่าที่อ่านได้จากเครื่องวัดแรงดัน กระแส กิโลวัตต์และค่าเพาเวอร์แฟคเตอร์	Monthly	☑	☐	☐		
5	ตรวจสอบและเปลี่ยน หลอดไฟแสดงสถานะต่างๆ(ถ้าจำเป็น)	Monthly	☑	☐	☐		
6	ตรวจสอบและทำความสะอาดห้อง EMDB	Monthly	☑	☐	☐		
7	ตรวจสอบสภาพของจุดต่อลงดิน	Quarterly	☑	☐	☐		
8	ตรวจสอบความร้อนด้วยการทำ Thermo scan ก่อนการบำรุงรักษาประจำปี	Annually	☑	☐	☐		
9	ตรวจสอบสภาพทั่วไปทั้งภายนอกและภายในตู้	Annually	☑	☐	☐		
10	ตรวจสอบและทำความสะอาดตู้ด้วยการดูดฝุ่นทั้งภายในและภายนอก	Annually	☑	☐	☐		
11	ตรวจสอบและขันจุดต่อต่างๆ ทั้งวงจรไฟฟ้ากำลังและวงจรควบคุม	Annually	☑	☐	☐		
12	ตรวจสอบสภาพฟิวส์ของวงจรควบคุม	Annually	☑	☐	☐		
13	ตรวจสอบค่าปรับตั้งของ Main CB และทดสอบการทำงาน	Annually	☑	☐	☐		
14	ตรวจสอบและวัดค่าความต้านทานของฉนวน	Annually	☑	☐	☐		
15	ตรวจสอบการทำงาน "On", "Off", "Trip" ของเซอร์กิตเบรคเกอร์	Annually	☑	☐	☐		
16	ตรวจสอบการทำงานฟังก์ชั่นการ Tie โหลด (ถ้ามี)	Annually	☑	☐	☐		
17	ตรวจสอบความร้อนด้วยการทำ Thermo scan ภายหลังการบำรุงรักษาประจำปี	Annually	☑	☐	☐		

หมายเหตุ : N = Normal, AB = Abnormal, BK = Breakdown

Feedback	Suggesstion

Certification of Work Completion

Check by Technician	Inspect by Senior Technician	Acknowledge By Building Manager
Name: [signature]	Name: [signature]	Name: [signature]
Date: 19/9/65	Date: 19-9-65	Date: 19/9/65

Preventive Maintenance
การตรวจสอบการบำรุงรักษาเชิงป้องกัน

13 — A Space I.D. Asoke-Ratchada Condominium Juristic Person

SENSES PROPERTY MANAGEMENT

PM Name :	ASID-PM Capacitor Bank Panel	WO No. :	1288
Asset Name :	Capacitor Bank Panel No.1	Location :	Building I.D. , Floor 3 , MDB ROOM FL.M3
Asset Code :	CAP-ID-M3-01	Due Date :	Monday, September 19, 2022
Model :		Tags :	Monthly, Quarterly, Annually
Asset Serial :	CAP-ID-M3-01		

Task List

No.	Task Name	Tag	Result N	Result AB	Result BK	Input Detail	Comment
1	ตรวจสอบสภาพทั่วไป	Monthly	☑	☐	☐		
2	ตรวจสอบความผิดปกติของเสียงและกลิ่น	Monthly	☑	☐	☐		
3	ตรวจสอบสภาพของเครื่องวัดต่างๆ และอุปกรณ์ประกอบ	Monthly	☑	☐	☐		
4	ตรวจสอบและเปลี่ยน หลอดไฟแสดงสถานะต่างๆ(ถ้าจำเป็น)	Monthly	☑	☐	☐		
5	ตรวจสอบสภาพทั่วไปของตัวเก็บประจุ และวัดค่ากระแส	Quarterly	☑	☐	☐		
6	ตรวจสอบสภาพของฟิวส์กำลัง และ magnetic contactor	Quarterly	☑	☐	☐		
7	ตรวจสอบสภาพของจุดต่อลงดิน	Quarterly	☑	☐	☐		
8	ตรวจสอบความร้อนด้วยการทำ Thermo scan ก่อนการบำรุงรักษาประจำปี	Annually	☑	☐	☐		
9	ตรวจสอบสภาพทั่วไปทั้งภายนอกและภายในตู้	Annually	☑	☐	☐		
10	ตรวจสอบและทำความสะอาดตู้ด้วยการดูดฝุ่นทั้งภายในและภายนอก	Annually	☑	☐	☐		
11	ตรวจสอบสภาพฟิวส์ของวงจรควบคุม	Annually	☑	☐	☐		
12	ตรวจสอบและขันจุดต่อต่างๆ ทั้งวงจรไฟฟ้ากำลังและวงจรควบคุม	Annually	☑	☐	☐		
13	ตรวจสอบสภาพและการต่อสายของ Magnetic contactor, Relay สำหรับตัวเก็บประจุและฟิวส์	Annually	☑	☐	☐		
14	ตรวจสอบค่าปรับตั้งของชุดควบคุมค่าเพาเวอร์แฟคเตอร์	Annually	☑	☐	☐		
15	ตรวจสอบค่าตัวเก็บประจุของชุด CapacitorBank	Annually	☑	☐	☐		
16	ตรวจสอบการทำงาน "On", "Off", "Trip" ของเซอร์กิตเบรคเกอร์	Annually	☑	☐	☐		
17	ตรวจสอบความร้อนด้วยการทำ Thermo scan ภายหลังการบำรุงรักษาประจำปี	Annually	☑	☐	☐		

หมายเหตุ : N = Normal, AB = Abnormal, BK = Breakdown

Feedback	Suggesstion

Certification of Work Completion

Check by Technician	Inspect by Senior Technician	Acknowledge By Building Manager
Name : เอกชาย	Name :	Name :
Date : 19/9/65	Date : 19-9-65	Date : 19/9/65

Preventive Maintenance
การตรวจสอบการบำรุงรักษาเชิงป้องกัน

13 – ASpace I.D. Asoke-Ratchada Condominium Juristic Person

SENSES PROPERTY MANAGEMENT

PM Name :	ASID-PM Capacitor Bank Panel	WO No. :	1289
Asset Name :	Capacitor Bank Panel No.2	Location :	Building I.D. , Floor 3 , MDB ROOM FL.M3
Asset Code :	CAP-ID-M3-02	Due Date :	Monday, September 19, 2022
Model :		Tags :	Monthly, Quarterly, Annually
Asset Serial :	CAP-ID-M3-02		

Task List

No.	Task Name	Tag	Result N	Result AB	Result BK	Input Detail	Comment
1	ตรวจสอบสภาพทั่วไป	Monthly	☑	☐	☐		
2	ตรวจสอบความผิดปกติของเสียงและกลิ่น	Monthly	☑	☐	☐		
3	ตรวจสอบสภาพของเครื่องวัดต่างๆ และอุปกรณ์ประกอบ	Monthly	☑	☐	☐		
4	ตรวจสอบและเปลี่ยน หลอดไฟแสดงสถานะต่างๆ(ถ้าจำเป็น)	Monthly	☑	☐	☐		
5	ตรวจสอบสภาพทั่วไปของตัวเก็บประจุ และวัดค่ากระแส	Quarterly	☑	☐	☐		
6	ตรวจสอบสภาพของฟิวส์กำลัง และ magnetic contactor	Quarterly	☑	☐	☐		
7	ตรวจสอบสภาพของจุดต่อลงดิน	Quarterly	☑	☐	☐		
8	ตรวจสอบความร้อนด้วยการทำ Thermo scan ก่อนการบำรุงรักษาประจำปี	Annually	☑	☐	☐		
9	ตรวจสอบสภาพทั่วไปทั้งภายนอกและภายในตู้	Annually	☑	☐	☐		
10	ตรวจสอบและทำความสะอาดตู้ด้วยการดูดฝุ่นทั้งภายในและภายนอก	Annually	☑	☐	☐		
11	ตรวจสอบสภาพฟิวส์ของวงจรควบคุม	Annually	☑	☐	☐		
12	ตรวจสอบและขันจุดต่อต่างๆ ทั้งวงจรไฟฟ้ากำลังและวงจรควบคุม	Annually	☑	☐	☐		
13	ตรวจสอบสภาพและการต่อสายของ Magnetic contactor, Relay สำหรับตัวเก็บประจุและฟิวส์	Annually	☑	☐	☐		
14	ตรวจสอบค่าปรับตั้งของชุดควบคุมค่าเพาเวอร์แฟคเตอร์	Annually	☑	☐	☐		
15	ตรวจสอบค่าตัวเก็บประจุของชุด CapacitorBank	Annually	☑	☐	☐		
16	ตรวจสอบการทำงาน "On", "Off", "Trip" ของเซอร์กิตเบรคเกอร์	Annually	☑	☐	☐		
17	ตรวจสอบความร้อนด้วยการทำ Thermo scan ภายหลังการบำรุงรักษาประจำปี	Annually	☑	☐	☐		

หมายเหตุ : N = Normal, AB = Abnormal, BK = Breakdown

Feedback	Suggesstion

Certification of Work Completion

Check by Technician	Inspect by Senior Technician	Acknowledge By Building Manager
Name : ปอนกฤต ศรี	Name : [illegible]	Name : [illegible]
Date : 19/9/65	Date : 19-9-65	Date : 19/9/65

Preventive Maintenance

การตรวจสอบการบำรุงรักษาเชิงป้องกัน

13 · A Space I.D. Asoke-Ratchada Condominium Juristic Person

SENSES PROPERTY MANAGEMENT

PM Name :	ASID-PM Ring Main Unit	WO No. :	961
Asset Name :	Ring Main Unit no.1	Location :	Building I.D. , Floor 3 , MDB ROOM FL.M3
Asset Code :	RMU-ID-M3-01	Due Date :	Wednesday, October 19, 2022
Model :		Tags :	Monthly
Asset Serial :	RMU-ID-M3-01		

Task List

No.	Task Name	Tag	Result N	Result AB	Result BK	Comment
1	ตรวจสอบสภาพทั่วไป	Monthly	☑	☐	☐	
2	ตรวจสอบสภาพโครงสร้างอุปกรณ์ต่างๆ	Monthly	☑	☐	☐	
3	ตรวจสอบความผิดปกติของเสียงและกลิ่น	Monthly	☑	☐	☐	
4	ตรวจสอบระดับของก๊าซ SF6	Monthly	☑	☐	☐	
5	ตรวจสอบสภาพของจุดต่อลงดิน	Monthly	☑	☐	☐	

หมายเหตุ : N = Normal, AB = Abnormal, BK = Breakdown

Feedback	Suggesstion
ระบบทำงานปกติ	

Certification of Work Completion

Check by Technician	Inspect by Senior Technician	Acknowledge By Building Manager
Name : [signature]	Name : [signature]	Name : [signature]
Date : 19/10/65	Date : 19-10-65	Date : 19/10/65

Preventive Maintenance

การตรวจสอบการบำรุงรักษาเชิงป้องกัน

13- ASpace I.D. Asoke-Ratchada Condominium Juristic Person

SENSES PROPERTY MANAGEMENT

PM Name:	ASID-PM Ring Main Unit	WO No. :	962
Asset Name :	Ring Main Unit no.2	Location :	Building I.D. , Floor 3 , MDB ROOM FL.M3
Asset Code :	RMU-ID-M3-02	Due Date :	Wednesday, October 19, 2022
Model :		Tags :	Monthly
Asset Serial :	RMU-ID-M3-02		

Task List

No.	Task Name	Tag	Result N	Result AB	Result BK	Comment
1	ตรวจสอบสภาพทั่วไป	Monthly	☑	☐	☐	
2	ตรวจสอบสภาพโครงสร้างอุปกรณ์ต่างๆ	Monthly	☑	☐	☐	
3	ตรวจสอบความผิดปกติของเสียงและกลิ่น	Monthly	☑	☐	☐	
4	ตรวจสอบระดับของก๊าซ SF6	Monthly	☑	☐	☐	
5	ตรวจสอบสภาพของจุดต่อลงดิน	Monthly	☑	☐	☐	

หมายเหตุ : N = Normal, AB = Abnormal, BK = Breakdown

Feedback	Suggesstion
ระบบทั่วไปปกติ	

Certification of Work Completion

Check by Technician	Inspect by Senior Technician	Acknowledge By Building Manager
Name : [signature]	Name : [signature]	Name : [signature]
Date : 19/10/65	Date : 19-10-65	Date : 19/10/65

Preventive Maintenance

การตรวจสอบการบำรุงรักษาเชิงป้องกัน

13·A Space I.D. Asoke-Ratchada Condominium Juristic Person

SENSES PROPERTY MANAGEMENT

PM Name :	ASID-PM Dry Type Transformer	**WO No. :**	1055
Asset Name :	Dry Type Transformer N0.1	**Location :**	Building I.D. , Floor 3 , MDB ROOM FL.M3
Asset Code :	TR-ID-M3-01	**Due Date :**	Wednesday, October 19, 2022
Model :		**Tags :**	Monthly
Asset Serial :	TR-ID-M3-01		

Task List

No.	Task Name	Tag	Result N	Result AB	Result BK	Comment
1	ตรวจสอบสภาพทั่วไปของหม้อแปลงไฟฟ้า	Monthly	☑	☐	☐	
2	ตรวจสอบสภาพโครงสร้างภายนอกของอุปกรณ์	Monthly	☑	☐	☐	
3	ตรวจสอบความผิดปกติของเสียงและกลิ่น	Monthly	☑	☐	☐	
4	ตรวจสอบสภาพระบบระบายความร้อนและทดสอบการทำงานด้วยระบบ manual	Monthly	☑	☐	☐	
5	ตรวจสอบและบันทึกค่าอุณหภูมิห้องหม้อแปลงไฟฟ้า	Monthly	☑	☐	☐	
6	ตรวจสอบอุณหภูมิของหม้อแปลงไฟฟ้า	Monthly	☑	☐	☐	66 C
7	ตรวจสอบสภาพสารดูดความชื้นของฉนวนหม้อแปลง (ถัง Silica Gel) ถ้าจำเป็น	Monthly	☑	☐	☐	

หมายเหตุ : N = Normal, AB = Abnormal, BK = Breakdown

Feedback	Suggesstion
ระบบทำงานปกติ	

Certification of Work Completion

Check by Technician	Inspect by Senior Technician	Acknowledge By Building Manager
Name : [signature]	Name : [signature]	Name : [signature]
Date : 19/10/65	Date : 19-10-65	Date : 19/10/65

Preventive Maintenance

การตรวจสอบการบำรุงรักษาเชิงป้องกัน

13-A Space I.D. Asoke-Ratchada Condominium Juristic Person

SENSES PROPERTY MANAGEMENT

PM Name :	ASID-PM Dry Type Transformer	WO No. :	1056
Asset Name :	Dry Type Transformer N0.2	Location :	Building I.D. , Floor 3 , MDB ROOM FL.M3
Asset Code :	TR-ID-M3-02	Due Date :	Wednesday, October 19, 2022
Model:		Tags :	Monthly
Asset Serial :	TR-ID-M3-02		

Task List

No.	Task Name	Tag	Result N	Result AB	Result BK	Comment
1	ตรวจสอบสภาพทั่วไปของหม้อแปลงไฟฟ้า	Monthly	☑	☐	☐	
2	ตรวจสอบสภาพโครงสร้างภายนอกของอุปกรณ์	Monthly	☑	☐	☐	
3	ตรวจสอบความผิดปกติของเสียงและกลิ่น	Monthly	☑	☐	☐	
4	ตรวจสอบสภาพระบบระบายความร้อนและทดสอบการทำงานด้วยระบบ manual	Monthly	☑	☐	☐	
5	ตรวจสอบและบันทึกค่าอุณหภูมิห้องหม้อแปลงไฟฟ้า	Monthly	☑	☐	☐	
6	ตรวจสอบอุณหภูมิของหม้อแปลงไฟฟ้า	Monthly	☑	☐	☐	67 C.
7	ตรวจสอบสภาพสารดูดความชื้นของฉนวนหม้อแปลง (ถัง Silica Gel) ถ้าจำเป็น	Monthly	☑	☐	☐	

หมายเหตุ : N = Normal, AB = Abnormal, BK = Breakdown

Feedback	Suggesstion
อยู่ในเกณฑ์ปกติ	

Certification of Work Completion

Check by Technician	Inspect by Senior Technician	Acknowledge By Building Manager
Name : [signature]	Name : [signature]	Name : [signature]
Date : 19/10/65	Date : 19-10-65	Date : 19/10/65

Preventive Maintenance
การตรวจสอบการบำรุงรักษาเชิงป้องกัน

13·A Space I.D. Asoke-Ratchada Condominium Juristic Person

SENSES PROPERTY MANAGEMENT

PM Name :	ASID-PM Main Distribution Board (MDB)	WO No. :	1149
Asset Name :	Main Distribution Board No.1	Location :	Building I.D. , Floor 3 , MDB ROOM FL.M3
Asset Code :	MDB-ID-M3-01	Due Date :	Wednesday, October 19, 2022
Model :		Tags :	Monthly
Asset Serial :	MDB-ID-M3-01		

Task List

No.	Task Name	Tag	Result N	Result AB	Result BK	Comment
1	ตรวจสอบสภาพทั่วไป	Monthly	☑	☐	☐	
2	ตรวจสอบความผิดปกติของเสียงและกลิ่น	Monthly	☑	☐	☐	
3	ตรวจสอบสภาพของอุปกรณ์ตัดตอนชุดประธาน(Main CB) ด้วยสายตา	Monthly	☑	☐	☐	
4	ตรวจสอบสภาพและค่าที่อ่านได้จากเครื่องวัดแรงดัน กระแส กิโลวัตต์และค่าเพาเวอร์แฟคเตอร์	Monthly	☑	☐	☐	165/67/30 402/424/422 0.33
5	ตรวจสอบและเปลี่ยน หลอดไฟแสดงสถานะต่างๆ(ถ้าจำเป็น)	Monthly	☑	☐	☐	
6	ตรวจสอบและทำความสะอาดห้อง MDB	Monthly	☑	☐	☐	

หมายเหตุ : N = Normal, AB = Abnormal, BK = Breakdown

Feedback	Suggesstion
งานก่อสร้างรอบ	

Certification of Work Completion

Check by Technician	Inspect by Senior Technician	Acknowledge By Building Manager
Name : [illegible]	Name : [illegible]	Name : [illegible]
Date : 19/10/65	Date : 19-10-65	Date : 19/10/65

Preventive Maintenance

การตรวจสอบการบำรุงรักษาเชิงป้องกัน

13·A Space I.D. Asoke-Ratchada Condominium Juristic Person

SENSES PROPERTY MANAGEMENT

PM Name :	ASID-PM Main Distribution Board (MDB)	WO No. :	1150
Asset Name :	Main Distribution Board No.2	Location :	Building I.D. , Floor 3 , MDB ROOM FL.M3
Asset Code :	MDB-ID-M3-02	Due Date :	Wednesday, October 19, 2022
Model:		Tags :	Monthly
Asset Serial :	MDB-ID-M3-02		

Task List

No.	Task Name	Tag	Result N	Result AB	Result BK	Comment
1	ตรวจสอบสภาพทั่วไป	Monthly	☑	☐	☐	
2	ตรวจสอบความผิดปกติของเสียงและกลิ่น	Monthly	☑	☐	☐	
3	ตรวจสอบสภาพของอุปกรณ์ตัดตอนชุดประธาน(Main CB) ด้วยสายตา	Monthly	☑	☐	☐	
4	ตรวจสอบสภาพและค่าที่อ่านได้จากเครื่องวัดแรงดัน กระแส กิโลวัตต์และค่าเพาเวอร์แฟคเตอร์	Monthly	☑	☐	☐	187/157/171 202/204/202 1.0
5	ตรวจสอบและเปลี่ยน หลอดไฟแสดงสถานะต่างๆ(ถ้าจำเป็น)	Monthly	☑	☐	☐	
6	ตรวจสอบและทำความสะอาดห้อง MDB	Monthly	☑	☐	☐	

หมายเหตุ : N = Normal, AB = Abnormal, BK = Breakdown

Feedback	Suggesstion
ระบบทำงานปกติ	

Certification of Work Completion

Check by Technician	Inspect by Senior Technician	Acknowledge By Building Manager
Name : จิรัฐธร	Name : สาธิต	Name :
Date : 19/10/65	Date : 19-10-65	Date : 19/10/65

Preventive Maintenance

การตรวจสอบการบำรุงรักษาเชิงป้องกัน

13·A Space I.D. Asoke-Ratchada Condominium Juristic Person

SENSES PROPERTY MANAGEMENT

PM Name :	ASID-PM Emergency Main Distribution Board (EMDB)	**WO No. :**	1235
Asset Name :	Emergency Main Distribution Board No.1	**Location :**	Building I.D. , Floor 3 , MDB ROOM FL.M3
Asset Code :	EMDB-ID-M3-01	**Due Date :**	Wednesday, October 19, 2022
Model :		**Tags :**	Monthly
Asset Serial :	EMDB-ID-M3-01		

Task List

No.	Task Name	Tag	Result N	Result AB	Result BK	Comment
1	ตรวจสอบสภาพทั่วไป	Monthly	☑	☐	☐	
2	ตรวจสอบความผิดปกติของเสียงและกลิ่น	Monthly	☑	☐	☐	
3	ตรวจสอบสภาพของอุปกรณ์ตัดตอนชุดประธาน(Main CB) ด้วยสายตา	Monthly	☑	☐	☐	
4	ตรวจสอบสภาพและค่าที่อ่านได้จากเครื่องวัดแรงดัน กระแส กิโลวัตต์และค่าเพาเวอร์แฟคเตอร์	Monthly	☑	☐	☐	355/439/51 402/405/402
5	ตรวจสอบและเปลี่ยน หลอดไฟแสดงสถานะต่างๆ(ถ้าจำเป็น)	Monthly	☑	☐	☐	
6	ตรวจสอบและทำความสะอาดห้อง EMDB	Monthly	☑	☐	☐	

หมายเหตุ : N = Normal, AB = Abnormal, BK = Breakdown

Feedback	Suggesstion
ระบบทำงานปกติ	

Certification of Work Completion

Check by Technician	Inspect by Senior Technician	Acknowledge By Building Manager
Name : จรัญ	Name : [illegible]	Name : [illegible]
Date : 19/10/65	Date : 19-10-65	Date : 19/10/65

Preventive Maintenance

การตรวจสอบการบำรุงรักษาเชิงป้องกัน

13·A Space I.D. Asoke-Ratchada Condominium Juristic Person

SENSES PROPERTY MANAGEMENT

PM Name :	ASID-PM Capacitor Bank Panel	**WO No. :**	1290
Asset Name :	Capacitor Bank Panel No.1	**Location :**	Building I.D. , Floor 3 , MDB ROOM FL.M3
Asset Code :	CAP-ID-M3-01	**Due Date :**	Wednesday, October 19, 2022
Model :		**Tags :**	Monthly
Asset Serial :	CAP-ID-M3-01		

Task List

No.	Task Name	Tag	Result N	Result AB	Result BK	Comment
1	ตรวจสอบสภาพทั่วไป	Monthly	☑	☐	☐	
2	ตรวจสอบความผิดปกติของเสียงและกลิ่น	Monthly	☑	☐	☐	
3	ตรวจสอบสภาพของเครื่องวัดต่างๆ และอุปกรณ์ประกอบ	Monthly	☑	☐	☐	0.98
4	ตรวจสอบและเปลี่ยน หลอดไฟแสดงสถานะต่างๆ(ถ้าจำเป็น)	Monthly	☑	☐	☐	

หมายเหตุ : N = Normal, AB = Abnormal, BK = Breakdown

Feedback	Suggesstion
ระบบทำงานปกติ	

Certification of Work Completion

Check by Technician	Inspect by Senior Technician	Acknowledge By Building Manager
Name : [illegible]	Name : [illegible]	Name : [illegible]
Date : 19/10/65	Date : 19-10-65	Date : 19/10/65

Preventive Maintenance

การตรวจสอบการบำรุงรักษาเชิงป้องกัน

13. A Space I.D. Asoke-Ratchada Condominium Juristic Person

SENSES PROPERTY MANAGEMENT

PM Name :	ASID-PM Capacitor Bank Panel	WO No. :	1291
Asset Name :	Capacitor Bank Panel No.2	Location :	Building I.D. , Floor 3 , MDB ROOM FL.M3
Asset Code :	CAP-ID-M3-02	Due Date :	Wednesday, October 19, 2022
Model :		Tags :	Monthly
Asset Serial :	CAP-ID-M3-02		

Task List

No.	Task Name	Tag	Result N	Result AB	Result BK	Comment
1	ตรวจสอบสภาพทั่วไป	Monthly	☑	☐	☐	
2	ตรวจสอบความผิดปกติของเสียงและกลิ่น	Monthly	☑	☐	☐	
3	ตรวจสอบสภาพของเครื่องวัดต่างๆ และอุปกรณ์ประกอบ	Monthly	☑	☐	☐	1.0
4	ตรวจสอบและเปลี่ยน หลอดไฟแสดงสถานะต่างๆ(ถ้าจำเป็น)	Monthly	☑	☐	☐	

หมายเหตุ : N = Normal, AB = Abnormal, BK = Breakdown

Feedback	Suggesstion
ครบ ทวงงานแล้ว	

Certification of Work Completion

Check by Technician	Inspect by Senior Technician	Acknowledge By Building Manager
Name : [signature]	Name : [signature]	Name : [signature]
Date : 19/10/65	Date : 19-10-65	Date : 19/10/65

Preventive Maintenance
การตรวจสอบการบำรุงรักษาเชิงป้องกัน

13 - A Space I.D. Asoke-Ratchada Condominium Juristic Person

SENSES PROPERTY MANAGEMENT

PM Name :	ASID-PM Ring Main Unit	**WO No. :**	963
Asset Name :	Ring Main Unit no.1	**Location :**	Building I.D. , Floor 3 , MDB ROOM FL.M3
Asset Code :	RMU-ID-M3-01	**Due Date :**	Saturday, November 19, 2022
Model :		**Tags :**	Monthly
Asset Serial :	RMU-ID-M3-01		

Task List

No.	Task Name	Tag	Result N	Result AB	Result BK	Comment
1	ตรวจสอบสภาพทั่วไป	Monthly	☑	☐	☐	
2	ตรวจสอบสภาพโครงสร้างอุปกรณ์ต่างๆ	Monthly	☑	☐	☐	
3	ตรวจสอบความผิดปกติของเสียงและกลิ่น	Monthly	☑	☐	☐	
4	ตรวจสอบระดับของก๊าซ SF6	Monthly	☑	☐	☐	
5	ตรวจสอบสภาพของจุดต่อลงดิน	Monthly	☑	☐	☐	

หมายเหตุ : N = Normal, AB = Abnormal, BK = Breakdown

Feedback	Suggesstion
ระบบทำงานปกติ	

Certification of Work Completion

Check by Technician	Inspect by Senior Technician	Acknowledge By Building Manager
Name : อู๋โก อริยสกุลวงศ์	Name : [illegible]	Name : [illegible]
Date : 19/11/65	Date : 19-11-65	Date : 20/11/65

Preventive Maintenance

การตรวจสอบการบำรุงรักษาเชิงป้องกัน

13 - A Space I.D. Asoke-Ratchada Condominium Juristic Person

SENSES PROPERTY MANAGEMENT

PM Name :	ASID-PM Ring Main Unit	**WO No. :**	964
Asset Name :	Ring Main Unit no.2	**Location :**	Building I.D. , Floor 3 , MDB ROOM FL.M3
Asset Code :	RMU-ID-M3-02	**Due Date :**	Saturday, November 19, 2022
Model :		**Tags :**	Monthly
Asset Serial :	RMU-ID-M3-02		

Task List

No.	Task Name	Tag	Result N	Result AB	Result BK	Comment
1	ตรวจสอบสภาพทั่วไป	Monthly	☑	☐	☐	
2	ตรวจสอบสภาพโครงสร้างอุปกรณ์ต่างๆ	Monthly	☑	☐	☐	
3	ตรวจสอบความผิดปกติของเสียงและกลิ่น	Monthly	☑	☐	☐	
4	ตรวจสอบระดับของก๊าซ SF6	Monthly	☑	☐	☐	
5	ตรวจสอบสภาพของจุดต่อลงดิน	Monthly	☑	☐	☐	

หมายเหตุ : N = Normal, AB = Abnormal, BK = Breakdown

Feedback	Suggesstion
ระบบทำงานปกติ	

Certification of Work Completion

Check by Technician	Inspect by Senior Technician	Acknowledge By Building Manager
Name : ปิ่ต อิ่ยสกุลเจ้าพวก	Name : [illegible]	Name : [illegible]
Date : 19/11/65	Date : 20-11-65	Date : 20/11/65

Preventive Maintenance

การตรวจสอบการบำรุงรักษาเชิงป้องกัน

13 - A Space I.D. Asoke-Ratchada Condominium Juristic Person

SENSES PROPERTY MANAGEMENT

PM Name :	ASID-PM Dry Type Transformer	**WO No. :**	1057
Asset Name :	Dry Type Transformer N0.1	**Location :**	Building I.D. , Floor 3 , MDB ROOM FL.M3
Asset Code :	TR-ID-M3-01	**Due Date :**	Saturday, November 19, 2022
Model :		**Tags :**	Monthly
Asset Serial :	TR-ID-M3-01		

Task List

No.	Task Name	Tag	Result N	Result AB	Result BK	Comment
1	ตรวจสอบสภาพทั่วไปของหม้อแปลงไฟฟ้า	Monthly	☑	☐	☐	
2	ตรวจสอบสภาพโครงสร้างภายนอกของอุปกรณ์	Monthly	☑	☐	☐	
3	ตรวจสอบความผิดปกติของเสียงและกลิ่น	Monthly	☑	☐	☐	
4	ตรวจสอบสภาพระบบระบายความร้อนและทดสอบการทำงานด้วยระบบ manual	Monthly	☑	☐	☐	
5	ตรวจสอบและบันทึกค่าอุณหภูมิห้องหม้อแปลงไฟฟ้า	Monthly	☑	☐	☐	
6	ตรวจสอบอุณหภูมิของหม้อแปลงไฟฟ้า	Monthly	☑	☐	☐	
7	ตรวจสอบสภาพสารดูดความชื้นของฉนวนหม้อแปลง (ถัง Silica Gel) ถ้าจำเป็น	Monthly	☑	☐	☐	

หมายเหตุ : N = Normal, AB = Abnormal, BK = Breakdown

Feedback	Suggesstion
โรงงาน 2/กค	

Certification of Work Completion

Check by Technician	Inspect by Senior Technician	Acknowledge By Building Manager
Name : ปิ่น	Name :	Name :
Date : 19/11/65	Date : 20-11-65	Date : 20/11/65

Preventive Maintenance
การตรวจสอบการบำรุงรักษาเชิงป้องกัน

13 - A Space I.D. Asoke-Ratchada Condominium Juristic Person

SENSES PROPERTY MANAGEMENT

PM Name :	ASID-PM Dry Type Transformer	**WO No. :**	1058
Asset Name :	Dry Type Transformer N0.2	**Location :**	Building I.D. , Floor 3 , MDB ROOM FL.M3
Asset Code :	TR-ID-M3-02	**Due Date :**	Saturday, November 19, 2022
Model :		**Tags :**	Monthly
Asset Serial :	TR-ID-M3-02		

Task List

No.	Task Name	Tag	Result N	Result AB	Result BK	Comment
1	ตรวจสอบสภาพทั่วไปของหม้อแปลงไฟฟ้า	Monthly	☑	☐	☐	
2	ตรวจสอบสภาพโครงสร้างภายนอกของอุปกรณ์	Monthly	☑	☐	☐	
3	ตรวจสอบความผิดปกติของเสียงและกลิ่น	Monthly	☑	☐	☐	
4	ตรวจสอบสภาพระบบระบายความร้อนและทดสอบการทำงานด้วยระบบ manual	Monthly	☑	☐	☐	
5	ตรวจสอบและบันทึกค่าอุณหภูมิห้องหม้อแปลงไฟฟ้า	Monthly	☑	☐	☐	
6	ตรวจสอบอุณหภูมิของหม้อแปลงไฟฟ้า	Monthly	☑	☐	☐	
7	ตรวจสอบสภาพสารดูดความชื้นของฉนวนหม้อแปลง (ถัง Silica Gel) ถ้าจำเป็น	Monthly	☑	☐	☐	

หมายเหตุ : N = Normal, AB = Abnormal, BK = Breakdown

Feedback	Suggesstion
ระบบทำงานปกติ	

Certification of Work Completion

Check by Technician	Inspect by Senior Technician	Acknowledge By Building Manager
Name : ปิติ วิชยศักษ์พงศ์	Name : [illegible]	Name : [illegible]
Date : 17/11/65	Date : 20-11-65	Date : 20/11/65

Preventive Maintenance

การตรวจสอบการบำรุงรักษาเชิงป้องกัน

13 - A Space I.D. Asoke-Ratchada Condominium Juristic Person

SENSES PROPERTY MANAGEMENT

PM Name :	ASID-PM Emergency Main Distribution Board (EMDB)	**WO No. :**	1236
Asset Name :	Emergency Main Distribution Board No.1	**Location :**	Building I.D. , Floor 3 , MDB ROOM FL.M3
Asset Code :	EMDB-ID-M3-01	**Due Date :**	Saturday, November 19, 2022
Model :		**Tags :**	Monthly
Asset Serial :	EMDB-ID-M3-01		

Task List

No.	Task Name	Tag	Result N	Result AB	Result BK	Comment
1	ตรวจสอบสภาพทั่วไป	Monthly	☑	☐	☐	
2	ตรวจสอบความผิดปกติของเสียงและกลิ่น	Monthly	☑	☐	☐	
3	ตรวจสอบสภาพของอุปกรณ์ตัดตอนชุดประธาน(Main CB) ด้วยสายตา	Monthly	☑	☐	☐	
4	ตรวจสอบสภาพและค่าที่อ่านได้จากเครื่องวัดแรงดัน กระแส กิโลวัตต์และค่าเพาเวอร์แฟคเตอร์	Monthly	☑	☐	☐	
5	ตรวจสอบและเปลี่ยน หลอดไฟแสดงสถานะต่างๆ(ถ้าจำเป็น)	Monthly	☑	☐	☐	
6	ตรวจสอบและทำความสะอาดห้อง EMDB	Monthly	☑	☐	☐	

หมายเหตุ : N = Normal, AB = Abnormal, BK = Breakdown

Feedback	Suggesstion
ระบบทำงานปกติ	

Certification of Work Completion

Check by Technician	Inspect by Senior Technician	Acknowledge By Building Manager
Name : ปิ่ง ลิขิตศานติ์พงษ์	Name : [illegible]	Name : [illegible]
Date : 19/11/65	Date : 20-11-65	Date : 20/11/65

Preventive Maintenance

การตรวจสอบการบำรุงรักษาเชิงป้องกัน

13 - A Space I.D. Asoke-Ratchada Condominium Juristic Person

SENSES PROPERTY MANAGEMENT

PM Name :	ASID-PM Main Distribution Board (MDB)	**WO No. :**	1151
Asset Name :	Main Distribution Board No.1	**Location :**	Building I.D. , Floor 3 , MDB ROOM FL.M3
Asset Code :	MDB-ID-M3-01	**Due Date :**	Saturday, November 19, 2022
Model :		**Tags :**	Monthly
Asset Serial :	MDB-ID-M3-01		

Task List

No.	Task Name	Tag	Result N	Result AB	Result BK	Comment
1	ตรวจสอบสภาพทั่วไป	Monthly	☑	☐	☐	
2	ตรวจสอบความผิดปกติของเสียงและกลิ่น	Monthly	☑	☐	☐	
3	ตรวจสอบสภาพของอุปกรณ์ตัดตอนชุดประธาน(Main CB) ด้วยสายตา	Monthly	☑	☐	☐	
4	ตรวจสอบสภาพและค่าที่อ่านได้จากเครื่องวัดแรงดัน กระแส กิโลวัตต์และค่าเพาเวอร์แฟคเตอร์	Monthly	☑	☐	☐	
5	ตรวจสอบและเปลี่ยน หลอดไฟแสดงสถานะต่างๆ(ถ้าจำเป็น)	Monthly	☑	☐	☐	
6	ตรวจสอบและทำความสะอาดห้อง MDB	Monthly	☑	☐	☐	

หมายเหตุ : N = Normal, AB = Abnormal, BK = Breakdown

Feedback	Suggesstion
ระบบทำงานปกติ	

Certification of Work Completion

Check by Technician	Inspect by Senior Technician	Acknowledge By Building Manager
Name : ปิ่น ฤทธิยศยุทธ์พงศ์	Name : สุภาพ	Name :
Date : 19/11/65	Date : 20-11-65	Date : 20/11/65

Preventive Maintenance

การตรวจสอบการบำรุงรักษาเชิงป้องกัน

13 - A Space I.D. Asoke-Ratchada Condominium Juristic Person

SENSES PROPERTY MANAGEMENT

PM Name :	ASID-PM Main Distribution Board (MDB)	WO No. :	1152
Asset Name :	Main Distribution Board No.2	Location :	Building I.D. , Floor 3 , MDB ROOM FL.M3
Asset Code :	MDB-ID-M3-02	Due Date :	Saturday, November 19, 2022
Model :		Tags :	Monthly
Asset Serial :	MDB-ID-M3-02		

Task List

No.	Task Name	Tag	Result N	Result AB	Result BK	Comment
1	ตรวจสอบสภาพทั่วไป	Monthly	☑	☐	☐	
2	ตรวจสอบความผิดปกติของเสียงและกลิ่น	Monthly	☑	☐	☐	
3	ตรวจสอบสภาพของอุปกรณ์ตัดตอนชุดประธาน(Main CB) ด้วยสายตา	Monthly	☑	☐	☐	
4	ตรวจสอบสภาพและค่าที่อ่านได้จากเครื่องวัดแรงดัน กระแส กิโลวัตต์และค่าเพาเวอร์แฟคเตอร์	Monthly	☑	☐	☐	
5	ตรวจสอบและเปลี่ยน หลอดไฟแสดงสถานะต่างๆ(ถ้าจำเป็น)	Monthly	☑	☐	☐	
6	ตรวจสอบและทำความสะอาดห้อง MDB	Monthly	☑	☐	☐	

หมายเหตุ : N = Normal, AB = Abnormal, BK = Breakdown

Feedback	Suggesstion
ระบบทำงานปกติ	

Certification of Work Completion

Check by Technician	Inspect by Senior Technician	Acknowledge By Building Manager
Name : จิ๊ก วิชยสกุลวัฒน์	Name : [illegible]	Name : [illegible]
Date : 19/11/65	Date : 20-11-65	Date : 20/11/65

Preventive Maintenance

การตรวจสอบการบำรุงรักษาเชิงป้องกัน

13 - A Space I.D. Asoke-Ratchada Condominium Juristic Person

SENSES PROPERTY MANAGEMENT

PM Name :	ASID-PM Capacitor Bank Panel	**WO No. :**	1292
Asset Name :	Capacitor Bank Panel No.1	**Location :**	Building I.D. , Floor 3 , MDB ROOM FL.M3
Asset Code :	CAP-ID-M3-01	**Due Date :**	Saturday, November 19, 2022
Model :		**Tags :**	Monthly
Asset Serial :	CAP-ID-M3-01		

Task List

No.	Task Name	Tag	Result N	Result AB	Result BK	Comment
1	ตรวจสอบสภาพทั่วไป	Monthly	☑	☐	☐	
2	ตรวจสอบความผิดปกติของเสียงและกลิ่น	Monthly	☑	☐	☐	
3	ตรวจสอบสภาพของเครื่องวัดต่างๆ และอุปกรณ์ประกอบ	Monthly	☑	☐	☐	
4	ตรวจสอบและเปลี่ยน หลอดไฟแสดงสถานะต่างๆ(ถ้าจำเป็น)	Monthly	☑	☐	☐	

หมายเหตุ : N = Normal, AB = Abnormal, BK = Breakdown

Feedback	Suggesstion
ระบบทำงานปกติ	

Certification of Work Completion

Check by Technician	Inspect by Senior Technician	Acknowledge By Building Manager
Name : ปิ๊ต ลิขิตสกุลธนพล	Name : สกล	Name :
Date : 29/11/65	Date : 20-11-65	Date : 20/11/65

Preventive Maintenance

การตรวจสอบการบำรุงรักษาเชิงป้องกัน

13 - A Space I.D. Asoke-Ratchada Condominium Juristic Person

SENSES PROPERTY MANAGEMENT

PM Name :	ASID-PM Capacitor Bank Panel	**WO No. :**	1293
Asset Name :	Capacitor Bank Panel No.2	**Location :**	Building I.D. , Floor 3 , MDB ROOM FL.M3
Asset Code :	CAP-ID-M3-02	**Due Date :**	Saturday, November 19, 2022
Model :		**Tags :**	Monthly
Asset Serial :	CAP-ID-M3-02		

Task List

No.	Task Name	Tag	Result N	Result AB	Result BK	Comment
1	ตรวจสอบสภาพทั่วไป	Monthly	☑	☐	☐	
2	ตรวจสอบความผิดปกติของเสียงและกลิ่น	Monthly	☑	☐	☐	
3	ตรวจสอบสภาพของเครื่องวัดต่างๆ และอุปกรณ์ประกอบ	Monthly	☑	☐	☐	
4	ตรวจสอบและเปลี่ยน หลอดไฟแสดงสถานะต่างๆ(ถ้าจำเป็น)	Monthly	☑	☐	☐	

หมายเหตุ : N = Normal, AB = Abnormal, BK = Breakdown

Feedback	Suggesstion
ระบบทำงานปกติ	

Certification of Work Completion

Check by Technician	Inspect by Senior Technician	Acknowledge By Building Manager
Name : ปิติ อัอัยสกุลพูพงศ์	Name : สุภาพ	Name :
Date : 29 / 11 / 65	Date : 20-11-65	Date : 30/11/65

Preventive Maintenance

การตรวจสอบการบำรุงรักษาเชิงป้องกัน

13 · A Space I.D. Asoke-Ratchada Condominium Juristic Person

SENSES PROPERTY MANAGEMENT

PM Name :	ASID-PM Ring Main Unit	WO No. :	965
Asset Name :	Ring Main Unit no.1	Location :	Building I.D. , Floor 3 , MDB ROOM FL.M3
Asset Code :	RMU-ID-M3-01	Due Date :	Monday, December 19, 2022
Model :		Tags :	Monthly, Quarterly
Asset Serial :	RMU-ID-M3-01		

Task List

No.	Task Name	Tag	Result N	Result AB	Result BK	Comment
1	ตรวจสอบสภาพทั่วไป	Monthly	☑	☐	☐	
2	ตรวจสอบสภาพโครงสร้างอุปกรณ์ต่างๆ	Monthly	☑	☐	☐	
3	ตรวจสอบความผิดปกติของเสียงและกลิ่น	Monthly	☑	☐	☐	
4	ตรวจสอบระดับของก๊าซ SF6	Monthly	☑	☐	☐	
5	ตรวจสอบสภาพของจุดต่อลงดิน	Monthly	☑	☐	☐	
6	ตรวจสอบสภาพฉนวนของสายไฟฟ้า	Quarterly	☑	☐	☐	

หมายเหตุ : N = Normal, AB = Abnormal, BK = Breakdown

Feedback	Suggesstion

Certification of Work Completion

Check by Technician	Inspect by Senior Technician	Acknowledge By Building Manager
Name : [signature]	Name : [signature]	Name : [signature]
Date : 19-12-62	Date : 19-12-65	Date : 19/12/65

Preventive Maintenance

การตรวจสอบการบำรุงรักษาเชิงป้องกัน

13 - A Space I.D. Asoke-Ratchada Condominium Juristic Person

SENSES PROPERTY MANAGEMENT

PM Name :	ASID-PM Ring Main Unit	**WO No. :**	966
Asset Name :	Ring Main Unit no.2	**Location :**	Building I.D. , Floor 3 , MDB ROOM FL.M3
Asset Code :	RMU-ID-M3-02	**Due Date :**	Monday, December 19, 2022
Model :		**Tags :**	Monthly, Quarterly
Asset Serial :	RMU-ID-M3-02		

Task List

No.	Task Name	Tag	Result N	Result AB	Result BK	Comment
1	ตรวจสอบสภาพทั่วไป	Monthly	☑	☐	☐	
2	ตรวจสอบสภาพโครงสร้างอุปกรณ์ต่างๆ	Monthly	☑	☐	☐	
3	ตรวจสอบความผิดปกติของเสียงและกลิ่น	Monthly	☑	☐	☐	
4	ตรวจสอบระดับของก๊าซ SF6	Monthly	☑	☐	☐	
5	ตรวจสอบสภาพของจุดต่อลงดิน	Monthly	☑	☐	☐	
6	ตรวจสอบสภาพฉนวนของสายไฟฟ้า	Quarterly	☑	☐	☐	

หมายเหตุ : N = Normal, AB = Abnormal, BK = Breakdown

Feedback	Suggesstion

Certification of Work Completion

Check by Technician	Inspect by Senior Technician	Acknowledge By Building Manager
Name :	Name :	Name :
Date : 19-12-62	Date : 19-12-65	Date : 19/12/65

Preventive Maintenance
การตรวจสอบการบำรุงรักษาเชิงป้องกัน

13 - A Space I.D. Asoke-Ratchada Condominium Juristic Person

SENSES PROPERTY MANAGEMENT

PM Name :	ASID-PM Dry Type Transformer	**WO No. :**	1059
Asset Name :	Dry Type Transformer N0.1	**Location :**	Building I.D. , Floor 3 , MDB ROOM FL.M3
Asset Code :	TR-ID-M3-01	**Due Date :**	Monday, December 19, 2022
Model :		**Tags :**	Monthly, Quarterly
Asset Serial :	TR-ID-M3-01		

Task List

No.	Task Name	Tag	Result N	Result AB	Result BK	Comment
1	ตรวจสอบสภาพทั่วไปของหม้อแปลงไฟฟ้า	Monthly	☑	☐	☐	
2	ตรวจสอบสภาพโครงสร้างภายนอกของอุปกรณ์	Monthly	☑	☐	☐	
3	ตรวจสอบความผิดปกติของเสียงและกลิ่น	Monthly	☑	☐	☐	
4	ตรวจสอบสภาพระบบระบายความร้อนและทดสอบการทำงานด้วยระบบ manual	Monthly	☑	☐	☐	
5	ตรวจสอบและบันทึกค่าอุณหภูมิห้องหม้อแปลงไฟฟ้า	Monthly	☑	☐	☐	56/60/55 C°
6	ตรวจสอบอุณหภูมิของหม้อแปลงไฟฟ้า	Monthly	☑	☐	☐	
7	ตรวจสอบสภาพสารดูดความชื้นของฉนวนหม้อแปลง (ถัง Silica Gel) ถ้าจำเป็น	Monthly	☑	☐	☐	
8	ตรวจสอบสภาพจุดต่อลงดิน	Quarterly	☑	☐	☐	

หมายเหตุ : N = Normal, AB = Abnormal, BK = Breakdown

Feedback	Suggesstion

Certification of Work Completion

Check by Technician	Inspect by Senior Technician	Acknowledge By Building Manager
Name : IDMW	Name : [illegible]	Name : [illegible]
Date : 19-12-62	Date : 19-12-65	Date : 19/12/65

Preventive Maintenance
การตรวจสอบการบำรุงรักษาเชิงป้องกัน

13 - A Space I.D. Asoke-Ratchada Condominium Juristic Person

SENSES PROPERTY MANAGEMENT

PM Name :	ASID-PM Dry Type Transformer	**WO No. :**	1060
Asset Name :	Dry Type Transformer N0.2	**Location :**	Building I.D. , Floor 3 , MDB ROOM FL.M3
Asset Code :	TR-ID-M3-02	**Due Date :**	Monday, December 19, 2022
Model :		**Tags :**	Monthly, Quarterly
Asset Serial :	TR-ID-M3-02		

Task List

No.	Task Name	Tag	Result N	Result AB	Result BK	Comment
1	ตรวจสอบสภาพทั่วไปของหม้อแปลงไฟฟ้า	Monthly	☑	☐	☐	
2	ตรวจสอบสภาพโครงสร้างภายนอกของอุปกรณ์	Monthly	☑	☐	☐	
3	ตรวจสอบความผิดปกติของเสียงและกลิ่น	Monthly	☑	☐	☐	
4	ตรวจสอบสภาพระบบระบายความร้อนและทดสอบการทำงานด้วยระบบ manual	Monthly	☑	☐	☐	
5	ตรวจสอบและบันทึกค่าอุณหภูมิห้องหม้อแปลงไฟฟ้า	Monthly	☑	☐	☐	
6	ตรวจสอบอุณหภูมิของหม้อแปลงไฟฟ้า	Monthly	☑	☐	☐	56/61/53 °C
7	ตรวจสอบสภาพสารดูดความชื้นของฉนวนหม้อแปลง (ถัง Silica Gel) ถ้าจำเป็น	Monthly	☑	☐	☐	
8	ตรวจสอบสภาพจุดต่อลงดิน	Quarterly	☑	☐	☐	

หมายเหตุ : N = Normal, AB = Abnormal, BK = Breakdown

Feedback	Suggesstion

Certification of Work Completion

Check by Technician	Inspect by Senior Technician	Acknowledge By Building Manager
Name : 12mu	Name : สกุล	Name :
Date : 19-12-62	Date : 19-12-65	Date : 19/12/65

Preventive Maintenance
การตรวจสอบการบำรุงรักษาเชิงป้องกัน

13 - A Space I.D. Asoke-Ratchada Condominium Juristic Person

SENSES PROPERTY MANAGEMENT

PM Name :	ASID-PM Main Distribution Board (MDB)	**WO No. :**	1153
Asset Name :	Main Distribution Board No.1	**Location :**	Building I.D. , Floor 3 , MDB ROOM FL.M3
Asset Code :	MDB-ID-M3-01	**Due Date :**	Monday, December 19, 2022
Model :		**Tags :**	Monthly, Quarterly
Asset Serial :	MDB-ID-M3-01		

Task List

No.	Task Name	Tag	Result N	Result AB	Result BK	Comment
1	ตรวจสอบสภาพทั่วไป	Monthly	☑	☐	☐	
2	ตรวจสอบความผิดปกติของเสียงและกลิ่น	Monthly	☑	☐	☐	
3	ตรวจสอบสภาพของอุปกรณ์ตัดตอนชุดประธาน(Main CB) ด้วยสายตา	Monthly	☑	☐	☐	
4	ตรวจสอบสภาพและค่าที่อ่านได้จากเครื่องวัดแรงดัน กระแส กิโลวัตต์และค่าเพาเวอร์แฟคเตอร์	Monthly	☑	☐	☐	401/402/401 V 32 kV 63/60/72 A 0.99 cos
5	ตรวจสอบและเปลี่ยน หลอดไฟแสดงสถานะต่างๆ(ถ้าจำเป็น)	Monthly	☑	☐	☐	
6	ตรวจสอบและทำความสะอาดห้อง MDB	Monthly	☑	☐	☐	
7	ตรวจสอบสภาพของจุดต่อลงดิน	Quarterly	☑	☐	☐	

หมายเหตุ : N = Normal, AB = Abnormal, BK = Breakdown

Feedback	Suggesstion

Certification of Work Completion

Check by Technician	Inspect by Senior Technician	Acknowledge By Building Manager
Name : [signature]	Name : [signature]	Name : [signature]
Date : 19-12-65	Date : 19-12-65	Date : 19/12/65

Preventive Maintenance

การตรวจสอบการบำรุงรักษาเชิงป้องกัน

13 - A Space I.D. Asoke-Ratchada Condominium Juristic Person

SENSES PROPERTY MANAGEMENT

PM Name :	ASID-PM Main Distribution Board (MDB)	WO No. :	1154
Asset Name :	Main Distribution Board No.2	Location :	Building I.D. , Floor 3 , MDB ROOM FL.M3
Asset Code :	MDB-ID-M3-02	Due Date :	Monday, December 19, 2022
Model :		Tags :	Monthly, Quarterly
Asset Serial :	MDB-ID-M3-02		

Task List

No.	Task Name	Tag	Result N	Result AB	Result BK	Comment
1	ตรวจสอบสภาพทั่วไป	Monthly	☑	☐	☐	
2	ตรวจสอบความผิดปกติของเสียงและกลิ่น	Monthly	☑	☐	☐	
3	ตรวจสอบสภาพของอุปกรณ์ตัดตอนชุดประธาน(Main CB) ด้วยสายตา	Monthly	☑	☐	☐	
4	ตรวจสอบสภาพและค่าที่อ่านได้จากเครื่องวัดแรงดัน กระแส กิโลวัตต์และค่าเพาเวอร์แฟคเตอร์	Monthly	☑	☐	☐	400/402/400V 89.1 kW 224/72/88 A 0.98 COS
5	ตรวจสอบและเปลี่ยน หลอดไฟแสดงสถานะต่างๆ(ถ้าจำเป็น)	Monthly	☑	☐	☐	
6	ตรวจสอบและทำความสะอาดห้อง MDB	Monthly	☑	☐	☐	
7	ตรวจสอบสภาพของจุดต่อลงดิน	Quarterly	☑	☐	☐	

หมายเหตุ : N = Normal, AB = Abnormal, BK = Breakdown

Feedback	Suggesstion

Certification of Work Completion

Check by Technician	Inspect by Senior Technician	Acknowledge By Building Manager
Name : [signature]	Name : [signature]	Name : [signature]
Date : 19-12-65	Date : 19-12-65	Date : 19/12/65

Preventive Maintenance

การตรวจสอบการบำรุงรักษาเชิงป้องกัน

13 · A Space I.D. Asoke-Ratchada Condominium Juristic Person

SENSES PROPERTY MANAGEMENT

PM Name :	ASID-PM Emergency Main Distribution Board (EMDB)	**WO No. :**	1237
Asset Name :	Emergency Main Distribution Board No.1	**Location :**	Building I.D. , Floor 3 , MDB ROOM FL.M3
Asset Code :	EMDB-ID-M3-01	**Due Date :**	Monday, December 19, 2022
Model :		**Tags :**	Monthly, Quarterly
Asset Serial :	EMDB-ID-M3-01		

Task List

No.	Task Name	Tag	Result N	Result AB	Result BK	Comment
1	ตรวจสอบสภาพทั่วไป	Monthly	☑	☐	☐	
2	ตรวจสอบความผิดปกติของเสียงและกลิ่น	Monthly	☑	☐	☐	
3	ตรวจสอบสภาพของอุปกรณ์ตัดตอนชุดประธาน(Main CB) ด้วยสายตา	Monthly	☑	☐	☐	
4	ตรวจสอบสภาพและค่าที่อ่านได้จากเครื่องวัดแรงดัน กระแส กิโลวัตต์และค่าเพาเวอร์แฟคเตอร์	Monthly	☑	☐	☐	400/402/401 V 73.8 kW 47/39/23 A 0.97 cos
5	ตรวจสอบและเปลี่ยน หลอดไฟแสดงสถานะต่างๆ(ถ้าจำเป็น)	Monthly	☑	☐	☐	
6	ตรวจสอบและทำความสะอาดห้อง EMDB	Monthly	☑	☐	☐	
7	ตรวจสอบสภาพของจุดต่อลงดิน	Quarterly	☑	☐	☐	

หมายเหตุ : N = Normal, AB = Abnormal, BK = Breakdown

Feedback	Suggesstion

Certification of Work Completion

Check by Technician	Inspect by Senior Technician	Acknowledge By Building Manager
Name : [signature]	Name : [signature]	Name : [signature]
Date : 19-12-65	Date : 19-12-65	Date : 19/12/65

Preventive Maintenance
การตรวจสอบการบำรุงรักษาเชิงป้องกัน

13 - A Space I.D. Asoke-Ratchada Condominium Juristic Person

SENSES PROPERTY MANAGEMENT

PM Name :	ASID-PM Capacitor Bank Panel	WO No. :	1294
Asset Name :	Capacitor Bank Panel No.1	Location :	Building I.D. , Floor 3 , MDB ROOM FL.M3
Asset Code :	CAP-ID-M3-01	Due Date :	Monday, December 19, 2022
Model :		Tags :	Monthly, Quarterly
Asset Serial :	CAP-ID-M3-01		

Task List

No.	Task Name	Tag	Result N	Result AB	Result BK	Comment
1	ตรวจสอบสภาพทั่วไป	Monthly	☑	☐	☐	
2	ตรวจสอบความผิดปกติของเสียงและกลิ่น	Monthly	☑	☐	☐	
3	ตรวจสอบสภาพของเครื่องวัดต่างๆ และอุปกรณ์ประกอบ	Monthly	☑	☐	☐	
4	ตรวจสอบและเปลี่ยน หลอดไฟแสดงสถานะต่างๆ(ถ้าจำเป็น)	Monthly	☑	☐	☐	
5	ตรวจสอบสภาพทั่วไปของตัวเก็บประจุ และวัดค่ากระแส	Quarterly	☑	☐	☐	
6	ตรวจสอบสภาพของฟิวส์กำลัง และ magnetic contactor	Quarterly	☑	☐	☐	
7	ตรวจสอบสภาพของจุดต่อลงดิน	Quarterly	☑	☐	☐	

หมายเหตุ : N = Normal, AB = Abnormal, BK = Breakdown

Feedback	Suggesstion

Certification of Work Completion

Check by Technician	Inspect by Senior Technician	Acknowledge By Building Manager
Name : [signature]	Name : [signature]	Name : [signature]
Date : 19-12-62	Date : 19-12-65	Date : 19/12/65

Preventive Maintenance

การตรวจสอบการบำรุงรักษาเชิงป้องกัน

13 · A Space I.D. Asoke-Ratchada Condominium Juristic Person

SENSES PROPERTY MANAGEMENT

PM Name :	ASID-PM Capacitor Bank Panel	WO No. :	1295
Asset Name :	Capacitor Bank Panel No.2	Location :	Building I.D. , Floor 3 , MDB ROOM FL.M3
Asset Code :	CAP-ID-M3-02	Due Date :	Monday, December 19, 2022
Model :		Tags :	Monthly, Quarterly
Asset Serial :	CAP-ID-M3-02		

Task List

No.	Task Name	Tag	Result N	Result AB	Result BK	Comment
1	ตรวจสอบสภาพทั่วไป	Monthly	☑	☐	☐	
2	ตรวจสอบความผิดปกติของเสียงและกลิ่น	Monthly	☑	☐	☐	
3	ตรวจสอบสภาพของเครื่องวัดต่างๆ และอุปกรณ์ประกอบ	Monthly	☑	☐	☐	
4	ตรวจสอบและเปลี่ยน หลอดไฟแสดงสถานะต่างๆ(ถ้าจำเป็น)	Monthly	☑	☐	☐	
5	ตรวจสอบสภาพทั่วไปของตัวเก็บประจุ และวัดค่ากระแส	Quarterly	☑	☐	☐	
6	ตรวจสอบสภาพของฟิวส์กำลัง และ magnetic contactor	Quarterly	☑	☐	☐	
7	ตรวจสอบสภาพของจุดต่อลงดิน	Quarterly	☑	☐	☐	

หมายเหตุ : N = Normal, AB = Abnormal, BK = Breakdown

Feedback	Suggesstion

Certification of Work Completion

Check by Technician	Inspect by Senior Technician	Acknowledge By Building Manager
Name : [signature]	Name : [signature]	Name : [signature]
Date : 19-12-65	Date : 19-12-65	Date : 19/12/65

ภาคผนวก 7-10

เอกสารการตรวจสอบสระว่ายน้ำประจำวัน

SENSES PROPERTY MANAGEMENT

ตารางตรวจเช็คสระว่ายน้ำประจำวัน

Daily Swimming Pool Check Sheet

อาคาร: เอ สเปซ ไอ.ดี อโศก-รัชดา

No.	รายการ	เดือน กรกฎาคม ปี 2565																													
		1		2		3		4		5		6		7		8		9		10		11		12		13		14		15	
		เปิด	ปิด	เปิด	ปิด	เปิด	ปิด	เปิด	ปิด	เปิด	ปิด	เปิด	ปิด	เปิด	ปิด	เปิด	ปิด	เปิด	ปิด	เปิด	ปิด	เปิด	ปิด	เปิด	ปิด	เปิด	ปิด	เปิด	ปิด	เปิด	ปิด
1	ตรวจสอบค่าคลอรีน (ค่ามาตรฐาน 1.0-3.0 ppm)																														
2	ตรวจสอบค่ากรดด่าง (ค่ามาตรฐาน 7.2 - 7.6 pH)																														
3	ตรวจสอบแรงดันเครื่องกรอง (Psi)																														
4	ตรวจสอบการทำงานของ Moter Pump																														
5	ตรวจสอบการทำงานของ Moter Feed Pump																														
6	ตรวจสอบการทำงานของ Feed Control																														
7	ตรวจสอบไฟแสดงสถานะที่ตู้ Control Panal																														
8	ตรวจสอบความผิดปกติของเสียงและกลิ่น																														
9	ตรวจสอบความสะอาดทั่วไป																														
10	ตรวจสอบความสว่างภายในห้อง																														
11	ตรวจสอบ Switch ควบคุม Auto ; Off ; Manual																														
12	ตรวจสอบตำแหน่งของวาล์ว เปิด-ปิด																														
ผู้จดบันทึก	ช่างอาคาร																														
ผู้ตรวจสอบ	หัวหน้าช่าง																														
รับทราบโดย	ผู้จัดการอาคาร																														

หมายเหตุ อยู่ระหว่างดำเนินการ ซ่อมแซม เครื่องกรองน้ำ

ตารางตรวจเช็คสระว่ายน้ำประจำวัน

Daily Swimming Pool Check Sheet

SENSES PROPERTY MANAGEMENT

อาคาร: เอ สเปซ ไอ.ดี อโศก-รัชดา

เดือน กรกฎาคม ปี 2565

No.	รายการ	16		17		18		19		20		21		22		23		24		25		26		27		28		29		30		31	
		เปิด	ปิด	เปิด	ปิด	เปิด	ปิด	เปิด	ปิด	เปิด	ปิด	เปิด	ปิด	เปิด	ปิด	เปิด	ปิด	เปิด	ปิด	เปิด	ปิด	เปิด	ปิด	เปิด	ปิด	เปิด	ปิด	เปิด	ปิด	เปิด	ปิด	เปิด	ปิด
1	ตรวจสอบค่าคลอรีน (ค่ามาตรฐาน 1.0-3.0 ppm)																																
2	ตรวจสอบค่ากรดด่าง (ค่ามาตรฐาน 7.2 - 7.6 pH)																																
3	ตรวจสอบแรงดันเครื่องกรอง (Psi)																																
4	ตรวจสอบการทำงานของ Moter Pump																																
5	ตรวจสอบการทำงานของ Moter Feed Pump																																
6	ตรวจสอบการทำงานของ Feed Control																																
7	ตรวจสอบไฟแสดงสถานะที่ตู้ Control Panal																																
8	ตรวจสอบความผิดปกติของเสียงและกลิ่น																																
9	ตรวจสอบความสะอาดทั่วไป																																
10	ตรวจสอบความสว่างภายในห้อง																																
11	ตรวจสอบ Switch ควบคุม Auto ; Off ; Manual																																
12	ตรวจสอบตำแหน่งของวาล์ว เปิด-ปิด																																
ผู้จดบันทึก	ช่างอาคาร																																
ผู้ตรวจสอบ	หัวหน้าช่าง																																
รับทราบโดย	ผู้จัดการอาคาร																																

หมายเหตุ

ตารางตรวจเช็คสระว่ายน้ำประจำวัน

Daily Swimming Pool Check Sheet

อาคาร เอ สเปซ ไอ.ดี อโศก-รัชดา

เดือน สิงหาคม ปี 2565

No.	รายการ	1		2		3		4		5		6		7		8		9		10		11		12		13		14		15	
		เปิด	ปิด	เปิด	ปิด	เปิด	ปิด	เปิด	ปิด	เปิด	ปิด	เปิด	ปิด	เปิด	ปิด	เปิด	ปิด	เปิด	ปิด	เปิด	ปิด	เปิด	ปิด	เปิด	ปิด	เปิด	ปิด	เปิด	ปิด	เปิด	ปิด
1	ตรวจสอบค่าคลอรีน (ค่ามาตรฐาน 1.0-3.0 ppm)																														
2	ตรวจสอบค่ากรดด่าง (ค่ามาตรฐาน 7.2 - 7.6 pH)																														
3	ตรวจสอบแรงดันเครื่องกรอง (Psi)																														
4	ตรวจสอบการทำงานของ Moter Pump																														
5	ตรวจสอบการทำงานของ Moter Feed Pump																														
6	ตรวจสอบการทำงานของ Feed Control																														
7	ตรวจสอบไฟแสดงสถานะที่ตู้ Control Panal																														
8	ตรวจสอบความผิดปกติของเสียงและกลิ่น																														
9	ตรวจสอบความสะอาดทั่วไป																														
10	ตรวจสอบความสว่างภายในห้อง																														
11	ตรวจสอบ Switch ควบคุม Auto ; Off ; Manual																														
12	ตรวจสอบตำแหน่งของวาล่ว เปิด-ปิด																														
ผู้จดบันทึก	ช่างอาคาร																														
ผู้ตรวจสอบ	หัวหน้าช่าง																														
รับทราบโดย	ผู้จัดการอาคาร																														

หมายเหตุ * อยู่ระหว่างดำเนินการ ต้องแจ้งซ่อมบำรุงทุกครั้ง *

SENSES PROPERTY MANAGEMENT

ตารางตรวจเช็คสระว่ายน้ำประจำวัน

Daily Swimming Pool Check Sheet

อาคาร เอ สเปซ ไอ.ดี อโศก-รัชดา

เดือน สิงหาคม ปี 2565

No.	รายการ	16		17		18		19		20		21		22		23		24		25		26		27		28		29		30		31	
		เปิด	ปิด	เปิด	ปิด	เปิด	ปิด	เปิด	ปิด	เปิด	ปิด	เปิด	ปิด	เปิด	ปิด	เปิด	ปิด	เปิด	ปิด	เปิด	ปิด	เปิด	ปิด	เปิด	ปิด	เปิด	ปิด	เปิด	ปิด	เปิด	ปิด	เปิด	ปิด
1	ตรวจสอบค่าคลอรีน (ค่ามาตรฐาน 1.0-3.0 ppm)																																
2	ตรวจสอบค่ากรดด่าง (ค่ามาตรฐาน 7.2 - 7.6 pH)																																
3	ตรวจสอบแรงดันเครื่องกรอง (Psi)																																
4	ตรวจสอบการทำงานของ Moter Pump																																
5	ตรวจสอบการทำงานของ Moter Feed Pump																																
6	ตรวจสอบการทำงานของ Feed Control																																
7	ตรวจสอบไฟแสดงสถานะที่ตู้ Control Panal																																
8	ตรวจสอบความผิดปกติของเสียงและกลิ่น																																
9	ตรวจสอบความสะอาดทั่วไป																																
10	ตรวจสอบความสว่างภายในห้อง																																
11	ตรวจสอบ Switch ควบคุม Auto ; Off ; Manual																																
12	ตรวจสอบตำแหน่งของวาล์ว เปิด-ปิด																																
ผู้จดบันทึก	ช่างอาคาร																																
ผู้ตรวจสอบ	หัวหน้าช่าง																																
รับทราบโดย	ผู้จัดการอาคาร																																

หมายเหตุ

ตารางตรวจเช็คสระว่ายน้ำประจำวัน

Daily Swimming Pool Check Sheet

SENSES PROPERTY MANAGEMENT

อาคาร เอ สเปซ ไอ.ดี อโศก-รัชดา

No.	รายการ	เดือน กันยายน ปี 2565																													
		1		2		3		4		5		6		7		8		9		10		11		12		13		14		15	
		เปิด	ปิด	เปิด	ปิด	เปิด	ปิด	เปิด	ปิด	เปิด	ปิด	เปิด	ปิด	เปิด	ปิด	เปิด	ปิด	เปิด	ปิด	เปิด	ปิด	เปิด	ปิด	เปิด	ปิด	เปิด	ปิด	เปิด	ปิด	เปิด	ปิด
1	ตรวจสอบค่าคลอรีน (ค่ามาตรฐาน 1.0-3.0 ppm)																														
2	ตรวจสอบค่ากรดด่าง (ค่ามาตรฐาน 7.2 - 7.6 pH)																														
3	ตรวจสอบแรงดันเครื่องกรอง (Psi)																														
4	ตรวจสอบการทำงานของ Moter Pump																														
5	ตรวจสอบการทำงานของ Moter Feed Pump																														
6	ตรวจสอบการทำงานของ Feed Control																														
7	ตรวจสอบไฟแสดงสถานะที่ตู้ Control Panal																														
8	ตรวจสอบความผิดปกติของเสียงและกลิ่น																														
9	ตรวจสอบความสะอาดทั่วไป																														
10	ตรวจสอบความสว่างภายในห้อง																														
11	ตรวจสอบ Switch ควบคุม Auto ; Off ; Manual																														
12	ตรวจสอบตำแหน่งของวาล์ว เปิด-ปิด																														
ผู้จดบันทึก	ช่างอาคาร																														
ผู้ตรวจสอบ	หัวหน้าช่าง																														
รับทราบโดย	ผู้จัดการอาคาร																														

หมายเหตุ ปิดปรับปรุง

SENSES PROPERTY MANAGEMENT

ตารางตรวจเช็คสระว่ายน้ำประจำวัน

Daily Swimming Pool Check Sheet

อาคาร เอ สเปซ ไอ.ดี อโศก-รัชดา

เดือน กันยายน ปี 2565

No.	รายการ	16		17		18		19		20		21		22		23		24		25		26		27		28		29		30		31	
		เปิด	ปิด	เปิด	ปิด	เปิด	ปิด	เปิด	ปิด	เปิด	ปิด	เปิด	ปิด	เปิด	ปิด	เปิด	ปิด	เปิด	ปิด	เปิด	ปิด	เปิด	ปิด	เปิด	ปิด	เปิด	ปิด	เปิด	ปิด	เปิด	ปิด	เปิด	ปิด
1	ตรวจสอบค่าคลอรีน (ค่ามาตรฐาน 1.0-3.0 ppm)																																
2	ตรวจสอบค่ากรดด่าง (ค่ามาตรฐาน 7.2 - 7.6 pH)																																
3	ตรวจสอบแรงดันเครื่องกรอง (Psi)																																
4	ตรวจสอบการทำงานของ Moter Pump																																
5	ตรวจสอบการทำงานของ Moter Feed Pump																																
6	ตรวจสอบการทำงานของ Feed Control																																
7	ตรวจสอบไฟแสดงสถานะที่ตู้ Control Panal																																
8	ตรวจสอบความผิดปกติของเสียงและกลิ่น																																
9	ตรวจสอบความสะอาดทั่วไป																																
10	ตรวจสอบความสว่างภายในห้อง																																
11	ตรวจสอบ Switch ควบคุม Auto ; Off ; Manual																																
12	ตรวจสอบตำแหน่งของวาล์ว เปิด-ปิด																																
ผู้จดบันทึก	ช่างอาคาร																																
ผู้ตรวจสอบ	หัวหน้าช่าง																																
รับทราบโดย	ผู้จัดการอาคาร																																

หมายเหตุ ปิดซ่อมบำรุง

ตารางตรวจเช็คสระว่ายน้ำประจำวัน

Daily Swimming Pool Check Sheet

SENSES PROPERTY MANAGEMENT

อาคาร: เอ สเปซ ไอ.ดี อโศก-รัชดา

No.	รายการ	เดือน ตุลาคม ปี 2565																													
		1		2		3		4		5		6		7		8		9		10		11		12		13		14		15	
		เปิด	ปิด	เปิด	ปิด	เปิด	ปิด	เปิด	ปิด	เปิด	ปิด	เปิด	ปิด	เปิด	ปิด	เปิด	ปิด	เปิด	ปิด	เปิด	ปิด	เปิด	ปิด	เปิด	ปิด	เปิด	ปิด	เปิด	ปิด	เปิด	ปิด
1	ตรวจสอบค่าคลอรีน (ค่ามาตรฐาน 1.0-3.0 ppm)																														
2	ตรวจสอบค่ากรดด่าง (ค่ามาตรฐาน 7.2 - 7.6 pH)																														
3	ตรวจสอบแรงดันเครื่องกรอง (Psi)																														
4	ตรวจสอบการทำงานของ Moter Pump																														
5	ตรวจสอบการทำงานของ Moter Feed Pump																														
6	ตรวจสอบการทำงานของ Feed Control																														
7	ตรวจสอบไฟแสดงสถานะที่ตู้ Control Panal																														
8	ตรวจสอบความผิดปกติของเสียงและกลิ่น																														
9	ตรวจสอบความสะอาดทั่วไป																														
10	ตรวจสอบความสว่างภายในห้อง																														
11	ตรวจสอบ Switch ควบคุม Auto ; Off ; Manual																														
12	ตรวจสอบตำแหน่งของวาล์ว เปิด-ปิด																														
ผู้จดบันทึก	ช่างอาคาร																														
ผู้ตรวจสอบ	หัวหน้าช่าง	สุภาพ																													
รับทราบโดย	ผู้จัดการอาคาร																														

หมายเหตุ อยู่ระหว่างปิดซ่อมปรับปรุง

ตารางตรวจเช็คสระว่ายน้ำประจำวัน

Daily Swimming Pool Check Sheet

SENSES PROPERTY MANAGEMENT

อาคาร เอ สเปซ ไอ.ดี อโศก-รัชดา

เดือน ตุลาคม ปี 2565

No.	รายการ	16		17		18		19		20		21		22		23		24		25		26		27		28		29		30		31	
		เปิด	ปิด	เปิด	ปิด	เปิด	ปิด	เปิด	ปิด	เปิด	ปิด	เปิด	ปิด	เปิด	ปิด	เปิด	ปิด	เปิด	ปิด	เปิด	ปิด	เปิด	ปิด	เปิด	ปิด	เปิด	ปิด	เปิด	ปิด	เปิด	ปิด	เปิด	ปิด
1	ตรวจสอบค่าคลอรีน (ค่ามาตรฐาน 1.0-3.0 ppm)																																
2	ตรวจสอบค่ากรดด่าง (ค่ามาตรฐาน 7.2 - 7.6 pH)																																
3	ตรวจสอบแรงดันเครื่องกรอง (Psi)																																
4	ตรวจสอบการทำงานของ Moter Pump																																
5	ตรวจสอบการทำงานของ Moter Feed Pump																																
6	ตรวจสอบการทำงานของ Feed Control																																
7	ตรวจสอบไฟแสดงสถานะที่ตู้ Control Panal																																
8	ตรวจสอบความผิดปกติของเสียงและกลิ่น																																
9	ตรวจสอบความสะอาดทั่วไป																																
10	ตรวจสอบความสว่างภายในห้อง																																
11	ตรวจสอบ Switch ควบคุม Auto ; Off ; Manual																																
12	ตรวจสอบตำแหน่งของวาล์ว เปิด-ปิด																																
ผู้จดบันทึก	ช่างอาคาร																																
ผู้ตรวจสอบ	หัวหน้าช่าง																																
รับทราบโดย	ผู้จัดการอาคาร																																

หมายเหตุ ตู้วงล่างปิดไม่สนิท

SENSES PROPERTY MANAGEMENT

ตารางตรวจเช็คสระว่ายน้ำประจำวัน

Daily Swimming Pool Check Sheet

อาคาร: เอ สเปซ ไอ.ดี อโศก-รัชดา

เดือน พฤศจิกายน ปี 2565

No.	รายการ	1		2		3		4		5		6		7		8		9		10		11		12		13		14		15	
		เปิด	ปิด	เปิด	ปิด	เปิด	ปิด	เปิด	ปิด	เปิด	ปิด	เปิด	ปิด	เปิด	ปิด	เปิด	ปิด	เปิด	ปิด	เปิด	ปิด	เปิด	ปิด	เปิด	ปิด	เปิด	ปิด	เปิด	ปิด	เปิด	ปิด
1	ตรวจสอบค่าคลอรีน (ค่ามาตรฐาน 1.0-3.0 ppm)																														
2	ตรวจสอบค่ากรดด่าง (ค่ามาตรฐาน 7.2 - 7.6 pH)																														
3	ตรวจสอบแรงดันเครื่องกรอง (Psi)																														
4	ตรวจสอบการทำงานของ Moter Pump																														
5	ตรวจสอบการทำงานของ Moter Feed Pump																														
6	ตรวจสอบการทำงานของ Feed Control																														
7	ตรวจสอบไฟแสดงสถานะที่ตู้ Control Panal																														
8	ตรวจสอบความผิดปกติของเสียงและกลิ่น																														
9	ตรวจสอบความสะอาดทั่วไป																														
10	ตรวจสอบความสว่างภายในห้อง																														
11	ตรวจสอบ Switch ควบคุม Auto ; Off ; Manual																														
12	ตรวจสอบตำแหน่งของวาล์ว เปิด-ปิด																														
ผู้จดบันทึก	ช่างอาคาร																														
ผู้ตรวจสอบ	หัวหน้าช่าง																														
รับทราบโดย	ผู้จัดการอาคาร																														

หมายเหตุ อยู่ระหว่าง ซ่อม บำรุง

SENSES PROPERTY MANAGEMENT

ตารางตรวจเช็คสระว่ายน้ำประจำวัน

Daily Swimming Pool Check Sheet

อาคาร เอ สเปซ ไอ.ดี อโศก-รัชดา

เดือน พฤศจิกายน ปี 2565

No.	รายการ	16		17		18		19		20		21		22		23		24		25		26		27		28		29		30		31	
		เปิด	ปิด	เปิด	ปิด	เปิด	ปิด	เปิด	ปิด	เปิด	ปิด	เปิด	ปิด	เปิด	ปิด	เปิด	ปิด	เปิด	ปิด	เปิด	ปิด	เปิด	ปิด	เปิด	ปิด	เปิด	ปิด	เปิด	ปิด	เปิด	ปิด	เปิด	ปิด
1	ตรวจสอบค่าคลอรีน (ค่ามาตรฐาน 1.0-3.0 ppm)																																
2	ตรวจสอบค่ากรดด่าง (ค่ามาตรฐาน 7.2 - 7.6 pH)																																
3	ตรวจสอบแรงดันเครื่องกรอง (Psi)																																
4	ตรวจสอบการทำงานของ Moter Pump																																
5	ตรวจสอบการทำงานของ Moter Feed Pump																																
6	ตรวจสอบการทำงานของ Feed Control																																
7	ตรวจสอบไฟแสดงสถานะที่ตู้ Control Panal																																
8	ตรวจสอบความผิดปกติของเสียงและกลิ่น																																
9	ตรวจสอบความสะอาดทั่วไป																																
10	ตรวจสอบความสว่างภายในห้อง																																
11	ตรวจสอบ Switch ควบคุม Auto ; Off ; Manual																																
12	ตรวจสอบตำแหน่งของวาล์ว เปิด-ปิด																																
ผู้จดบันทึก	ช่างอาคาร																																
ผู้ตรวจสอบ	หัวหน้าช่าง																																
รับทราบโดย	ผู้จัดการอาคาร																																

หมายเหตุ มีปั๊ม ซ่อมบำรุง

SENSES PROPERTY MANAGEMENT

ตารางตรวจเช็คสระว่ายน้ำประจำวัน

Daily Swimming Pool Check Sheet

อาคาร: เอ สเปซ ไอ.ดี อโศก-รัชดา

เดือน ธันวาคม ปี 2565

No.	รายการ	1		2		3		4		5		6		7		8		9		10		11		12		13		14		15	
		เปิด	ปิด	เปิด	ปิด	เปิด	ปิด	เปิด	ปิด	เปิด	ปิด	เปิด	ปิด	เปิด	ปิด	เปิด	ปิด	เปิด	ปิด	เปิด	ปิด	เปิด	ปิด	เปิด	ปิด	เปิด	ปิด	เปิด	ปิด	เปิด	ปิด
1	ตรวจสอบค่าคลอรีน (ค่ามาตรฐาน 1.0-3.0 ppm)																														
2	ตรวจสอบค่ากรดด่าง (ค่ามาตรฐาน 7.2 - 7.6 pH)																														
3	ตรวจสอบแรงดันเครื่องกรอง (Psi)																														
4	ตรวจสอบการทำงานของ Moter Pump																														
5	ตรวจสอบการทำงานของ Moter Feed Pump																														
6	ตรวจสอบการทำงานของ Feed Control																														
7	ตรวจสอบไฟแสดงสถานะที่ตู้ Control Panal																														
8	ตรวจสอบความผิดปกติของเสียงและกลิ่น																														
9	ตรวจสอบความสะอาดทั่วไป																														
10	ตรวจสอบความสว่างภายในห้อง																														
11	ตรวจสอบ Switch ควบคุม Auto ; Off ; Manual																														
12	ตรวจสอบตำแหน่งของวาล์ว เปิด-ปิด																														
ผู้จดบันทึก	ช่างอาคาร																														
ผู้ตรวจสอบ	หัวหน้าช่าง																														
รับทราบโดย	ผู้จัดการอาคาร																														

หมายเหตุ ปิดระหว่างซ่อมบำรุง

SENSES PROPERTY MANAGEMENT

ตารางตรวจเช็คสระว่ายน้ำประจำวัน

Daily Swimming Pool Check Sheet

อาคาร เอ สเปซ ไอ.ดี อโศก-รัชดา

เดือน ธันวาคม ปี 2565

No.	รายการ	16		17		18		19		20		21		22		23		24		25		26		27		28		29		30		31	
		เปิด	ปิด	เปิด	ปิด	เปิด	ปิด	เปิด	ปิด	เปิด	ปิด	เปิด	ปิด	เปิด	ปิด	เปิด	ปิด	เปิด	ปิด	เปิด	ปิด	เปิด	ปิด	เปิด	ปิด	เปิด	ปิด	เปิด	ปิด	เปิด	ปิด	เปิด	ปิด
1	ตรวจสอบค่าคลอรีน (ค่ามาตรฐาน 1.0-3.0 ppm)																																
2	ตรวจสอบค่ากรดด่าง (ค่ามาตรฐาน 7.2 - 7.6 pH)																																
3	ตรวจสอบแรงดันเครื่องกรอง (Psi)																																
4	ตรวจสอบการทำงานของ Moter Pump																																
5	ตรวจสอบการทำงานของ Moter Feed Pump																																
6	ตรวจสอบการทำงานของ Feed Control																																
7	ตรวจสอบไฟแสดงสถานะที่ตู้ Control Panal																																
8	ตรวจสอบความผิดปกติของเสียงและกลิ่น																																
9	ตรวจสอบความสะอาดทั่วไป																																
10	ตรวจสอบความสว่างภายในห้อง																																
11	ตรวจสอบ Switch ควบคุม Auto ; Off ; Manual																																
12	ตรวจสอบตำแหน่งของวาล์ว เปิด-ปิด																																
ผู้จดบันทึก	ช่างอาคาร																																
ผู้ตรวจสอบ	หัวหน้าช่าง																																
รับทราบโดย	ผู้จัดการอาคาร																																

หมายเหตุ ปั๊มระเบิด ต้องซ่อมบำรุง

ภาคผนวก 7-11

เอกสารการตรวจเช็คระบบโทรทัศน์วรจรปิดประจำสัปดาห์

แบบฟอร์มการตรวจเช็คระบบโทรทัศน์วงจรปิดประจำสัปดาห์

Weekly CCTV System Check List

SENSES PROPERTY MANAGEMENT

อาคาร : เอ สเปซ ไอ.ดี. อโศก-รัชดา **วัน/เดือน/ปี** 18 / 7 / 22

ลำดับที่	อุปกรณ์	สถานที่ติดตั้ง	ผลการตรวจสอบ		หมายเหตุ
			ปกติ	ไม่ปกติ	
	NVR. (เครื่องบันทึกภาพ)				
1	NVR-ID-GF-01	ห้องนิติบุคคล ชั้นG	/		
2	NVR-ID-GF-02	ห้องนิติบุคคล ชั้นG	/		
	Monitor (จอแสดงภาพ)				
1	M-ID-GF-01	ห้องนิติบุคคล ชั้นG	/		
2	M-ID-GF-02	ห้องนิติบุคคล ชั้นG	/		
	กล้องโทรทัศน์วงจรปิด				
1	CAM-ID-2F-01	หน้าประตูบันไดหนีไฟ ST1	/		
2	CAM-ID-2F-02	หน้าประตูบันไดหนีไฟ ST2	/		
3	CAM-ID-3F-03	หน้าประตูบันไดหนีไฟ ST1	/		
4	CAM-ID-3F-04	หน้าประตูบันไดหนีไฟ ST2	/		
5	CAM-ID-4F-05	หน้าประตูบันไดหนีไฟ ST1	/		
6	CAM-ID-4F-06	หน้าประตูบันไดหนีไฟ ST2	/		
7	CAM-ID-5F-07	หน้าประตูบันไดหนีไฟ ST1	/		
8	CAM-ID-5F-08	หน้าประตูบันไดหนีไฟ ST2	/		
9	CAM-ID-6F-09	หน้าประตูบันไดหนีไฟ ST1	/		
10	CAM-ID-6F-10	หน้าประตูบันไดหนีไฟ ST2	/		
11	CAM-ID-7F-11	หน้าประตูบันไดหนีไฟ ST1	/		
12	CAM-ID-7F-12	หน้าประตูบันไดหนีไฟ ST2	/		
13	CAM-ID-8F-13	หน้าประตูบันไดหนีไฟ ST1	/		
14	CAM-ID-8F-14	หน้าประตูบันไดหนีไฟ ST2	/		
15	CAM-ID-9F-15	หน้าประตูบันไดหนีไฟ ST1	/		
16	CAM-ID-9F-16	หน้าประตูบันไดหนีไฟ ST2	/		
17	CAM-ID-10F-17	หน้าประตูบันไดหนีไฟ ST1	/		
18	CAM-ID-10F-18	หน้าประตูบันไดหนีไฟ ST2	/		

หมายเหตุ : โปรดระบุเครื่องหมาย R ปกติ S ไม่ปกติ

ให้ทำการ Play Back ดูภาพที่บันทึกไว้ในเครื่องบันทึกของ DVR ทุกเครื่องสัปดาห์ละ 1 ครั้ง

ข้อเสนอแนะ :

ตรวจเช็คโดย :

ช่างอาคาร : รุ่งพัน รุ่งกอง

วันที่ : 18 / 7 / 22

ตรวจสอบโดย :

หัวหน้าช่าง :

วันที่ : 25 / 7 / 64

ทบทวนตรวจสอบโดย :

ผู้จัดการอาคาร :

วันที่ : ___ / ___ / ___

SENSES PROPERTY MANAGEMENT

แบบฟอร์มการตรวจเช็คระบบโทรทัศน์วงจรปิดประจำสัปดาห์

Weekly CCTV System Check List

อาคาร : เอ สเปซ ไอ.ดี. อโศก-รัชดา

วัน/เดือน/ปี 18 / 7 / 22

ลำดับที่	อุปกรณ์	สถานที่ติดตั้ง	ผลการตรวจสอบ		หมายเหตุ
			ปกติ	ไม่ปกติ	
19	CAM-ID-11F-19	หน้าประตูบันไดหนีไฟ ST1	/		
20	CAM-ID-11F-20	หน้าประตูบันไดหนีไฟ ST2	/		
21	CAM-ID-12F-21	หน้าประตูบันไดหนีไฟ ST1	/		
22	CAM-ID-12F-22	หน้าประตูบันไดหนีไฟ ST2	/		
23	CAM-ID-12AF-23	หน้าประตูบันไดหนีไฟ ST1	/		
24	CAM-ID-12AF-24	หน้าประตูบันไดหนีไฟ ST2	/		
25	CAM-ID-14F-25	หน้าประตูบันไดหนีไฟ ST1	/		
26	CAM-ID-14F-26	หน้าประตูบันไดหนีไฟ ST2	/		
27	CAM-ID-15F-27	หน้าประตูบันไดหนีไฟ ST1	/		
28	CAM-ID-15F-28	หน้าประตูบันไดหนีไฟ ST2	/		
29	CAM-ID-16F-29	หน้าประตูบันไดหนีไฟ ST1	/		
30	CAM-ID-16F-30	หน้าประตูบันไดหนีไฟ ST2	/		
31	CAM-ID-17F-31	หน้าประตูบันไดหนีไฟ ST1	/		
32	CAM-ID-17F-32	หน้าประตูบันไดหนีไฟ ST2	/		
33	CAM-ID-18F-33	หน้าประตูบันไดหนีไฟ ST1	/		
34	CAM-ID-18F-34	หน้าประตูบันไดหนีไฟ ST2	/		
35	CAM-ID-19F-35	หน้าประตูบันไดหนีไฟ ST1	/		
36	CAM-ID-19F-36	หน้าประตูบันไดหนีไฟ ST2	/		
37	CAM-ID-20F-37	หน้าประตูบันไดหนีไฟ ST1	/		
38	CAM-ID-20F-38	หน้าประตูบันไดหนีไฟ ST2	/		
39	CAM-ID-21F-39	หน้าประตูบันไดหนีไฟ ST1	/		
40	CAM-ID-21F-40	หน้าประตูบันไดหนีไฟ ST2	/		
41	CAM-ID-22F-41	หน้าประตูบันไดหนีไฟ ST1	/		
42	CAM ID 22F-42	หน้าประตูบันไดหนีไฟ ST2	/		
43	CAM-ID-23F-43	หน้าประตูบันไดหนีไฟ ST1	/		

หมายเหตุ : โปรดระบุเครื่องหมาย R ปกติ S ไม่ปกติ

ให้ทำการ Play Back ดูภาพที่บันทึกไว้ในเครื่องบันทึกของ DVR ทุกเครื่องสัปดาห์ละ 1 ครั้ง

ข้อเสนอแนะ :

ตรวจเช็คโดย :

ช่างอาคาร : รุ่งผ่น รุ่งกมล

วันที่ : 18 / 7 / 22

ตรวจสอบโดย :

หัวหน้าช่าง :

วันที่ : 25 / 7 / 65

ทบทวนตรวจสอบโดย :

ผู้จัดการอาคาร :

วันที่ : / /

รหัสเอกสาร : ENG/FORM/012 | แก้ไขครั้งที่ 0 | ... 2562

แบบฟอร์มการตรวจเช็คระบบโทรทัศน์วงจรปิดประจำสัปดาห์

Weekly CCTV System Check List

SENSES PROPERTY MANAGEMENT

อาคาร : เอ สเปซ ไอ.ดี. อโศก-รัชดา **วัน/เดือน/ปี** ____/____/____

ลำดับที่	อุปกรณ์	สถานที่ติดตั้ง	ผลการตรวจสอบ		หมายเหตุ
			ปกติ	ไม่ปกติ	
44	CAM-ID-23F-44	หน้าประตูบันไดหนีไฟ ST2	/		
45	CAM-ID-24F-45	หน้าประตูบันไดหนีไฟ ST1	/		
46	CAM-ID-24F-46	หน้าประตูบันไดหนีไฟ ST2	/		
47	CAM-ID-25F-47	หน้าประตูบันไดหนีไฟ ST1	/		
48	CAM-ID-25F-48	หน้าประตูบันไดหนีไฟ ST2	/		
49	CAM-ID-26F-49	หน้าประตูบันไดหนีไฟ ST1	/		
50	CAM-ID-26F-50	หน้าประตูบันไดหนีไฟ ST2	/		
51	CAM-ID-27F-51	หน้าประตูบันไดหนีไฟ ST1	/		
52	CAM-ID-27F-52	หน้าประตูบันไดหนีไฟ ST2	/		
53	CAM-ID-28F-53	หน้าประตูบันไดหนีไฟ ST1	/		
54	CAM-ID-28F-54	หน้าประตูบันไดหนีไฟ ST2	/		
55	CAM-ID-29F-55	หน้าประตูบันไดหนีไฟ ST1	/		
56	CAM-ID-29F-56	หน้าประตูบันไดหนีไฟ ST2	/		
57	CAM-ID-GF-57	ประตูฝั่งซอยสุขุมวิท 19	/		
58	CAM-ID-GF-58	PARKING 01	/		
59	CAM-ID-GF-59	PARKING 02	/		
60	CAM-ID-GF-60	PARKING 03	/		
61	CAM-ID-GF-61	PARKING 04	/		
62	CAM-ID-GF-62	PARKING 05	/		
63	CAM-ID-GF-63	บันไดหนีไฟ ST2 ชั้น12A	/		
64	CAM-ID-GF-64	หน้าร้าน7-11		/	
65	CAM-ID-GF-65	Gate out-ประตูฝั่งซอยสุขุมวิท 19	/		
66	CAM-ID-GF-66	ทางเข้าล็อบบี้	/		
67	CAM-ID-GF-67	โถงต้อนรับตัว1/ตรงข้ามนิติ	/		
68	CAM-ID-GF-68	LOBBY GF	/		

หมายเหตุ : โปรดระบุเครื่องหมาย R ปกติ S ไม่ปกติ

ให้ทำการ Play Back ดูภาพที่บันทึกไว้ในเครื่องบันทึกของ DVR ทุกเครื่องสัปดาห์ละ 1 ครั้ง

ข้อเสนอแนะ : _____

ตรวจเช็คโดย :

ช่างอาคาร : วิริยะ สุขกนะ

วันที่ : 18 / 7 / 22

ตรวจสอบโดย :

หัวหน้าช่าง : _____

วันที่ : 25 / 7 / 65

ทบทวนตรวจสอบโดย :

ผู้จัดการอาคาร : _____

วันที่ : ____/____/____

แบบฟอร์มการตรวจเช็คระบบโทรทัศน์วงจรปิดประจำสัปดาห์

SENSES PROPERTY MANAGEMENT

Weekly CCTV System Check List

อาคาร : เอ สเปซ ไอ.ดี. อโศก-รัชดา

วัน/เดือน/ปี ____/____/____

ลำดับที่	อุปกรณ์	สถานที่ติดตั้ง	ผลการตรวจสอบ		หมายเหตุ
			ปกติ	ไม่ปกติ	
69	CAM-ID-GF-69	ทางเดินหน้าลิฟต์จอดรถ	/		
70	CAM-ID-GF-70	ทางเดินหน้าลิฟต์จอดรถ	/		
71	CAM-ID-GF-71	โถงหน้าลิฟต์โดยสาร	/		
72	CAM-ID-GF-72	ห้องสมุดชั้น 8	/		
73	CAM-ID-GF-73	ห้องสมุดชั้น 8	/		
74	CAM-ID-GF-74	ห้องนิติบุคคลชั้น G	/		
75	CAM-ID-GF-75	ห้องนิติบุคคลชั้น G	/		
76	CAM-ID-M1-76	ชั้น M1	/		
77	CAM-ID-M2-77	ชั้น M2	/		
78	CAM-ID-M3-78	ห้องชาร์ปไฟฟ้าชั้น M3	/		
79	CAM-ID-GF-79	POOL BA	/		
80	CAM-ID-RF-80	บันไดหนีไฟST1 ชั้นR	/		
81	CAM-ID-RF-81	บันไดหนีไฟST2 ชั้นR	/		
82	CAM-ID-Lift No.1-82	PASSENGER LIFT No.1	/		
83	CAM-ID-Lift No.2-83	LIFT No.2	/		
84	CAM-ID-Lift No.3-84	LIFT No.3	/		
85	CAM-P1-GF-01	ลานจอดรถอาคาร P1 ชั้นG	/		
86	CAM-P1-GF-02	ลานจอดรถอาคาร P1 ชั้นG	/		
87	CAM-P1-GF-03	ลานจอดรถอาคาร P1 ชั้นG	/		
88	CAM-P1-GF-04	ลานจอดรถอาคาร P1 ชั้นG	/		
89	CAM-P1-2F-05	ลานจอดรถอาคาร P1 ชั้น2	/		
90	CAM-P1-2F-06	ลานจอดรถอาคาร P1 ชั้น2	/		
91	CAM-P1-3F-07	ลานจอดรถอาคาร P1 ชั้น3	/		
92	CAM-P1-3F-08	ลานจอดรถอาคาร P1 ชั้น3	/		
93	CAM-P1-4F-09	ลานจอดรถอาคาร P1 ชั้น4	/		

หมายเหตุ : โปรดระบุเครื่องหมาย R ปกติ S ไม่ปกติ

ให้ทำการ Play Back ดูภาพที่บันทึกไว้ในเครื่องบันทึกของ DVR ทุกเครื่องสัปดาห์ละ 1 ครั้ง

ข้อเสนอแนะ : _____

ตรวจเช็คโดย :	ตรวจสอบโดย :	ทบทวนตรวจสอบโดย :
ช่างอาคาร : ธริพ่น ธุกนะ	หัวหน้าช่าง :	ผู้จัดการอาคาร :
วันที่ : 18 / 7 / 22	วันที่ : 25 / 7 / 65	วันที่ : ____/____/____

SENSES PROPERTY MANAGEMENT

แบบฟอร์มการตรวจเช็คระบบโทรทัศน์วงจรปิดประจำสัปดาห์

Weekly CCTV System Check List

อาคาร : เอ สเปซ ไอ.ดี. อโศก-รัชดา

วัน/เดือน/ปี 18 / 7 / 22

ลำดับที่	อุปกรณ์	สถานที่ติดตั้ง	ผลการตรวจสอบ		หมายเหตุ
			ปกติ	ไม่ปกติ	
94	CAM-P1-4F-10	ลานจอดรถอาคาร P1 ชั้น4	✓		
95	CAM-P1-5F-11	ลานจอดรถอาคาร P1 ชั้น5	✓		
96	CAM-P1-5F-12	ลานจอดรถอาคาร P1 ชั้น5	✓		
97	CAM-P1-6F-13	ลานจอดรถอาคาร P1 ชั้น6	✓		
98	CAM-P1-6F-14	ลานจอดรถอาคาร P1 ชั้น6	✓		
99	CAM-P1-7F-15	ลานจอดรถอาคาร P1 ชั้น7	✓		
100	CAM-P1-7F-16	ลานจอดรถอาคาร P1 ชั้น7	✓		
101	CAM-P1-8F-17	ลานจอดรถอาคาร P1 ชั้น8	✓		
102	CAM-P1-8F-18	ลานจอดรถอาคาร P1 ชั้น8	✓		
103	CAM-P1-9F-19	ลานจอดรถอาคาร P1 ชั้น9	✓		
104	CAM-P1-9F-20	ลานจอดรถอาคาร P1 ชั้น9	✓		
105	CAM-P1-10F-21	ลานจอดรถอาคาร P1 ชั้น10	✓		

หมายเหตุ : โปรดระบุเครื่องหมาย R ปกติ S ไม่ปกติ

ให้ทำการ Play Back ดูภาพที่บันทึกไว้ในเครื่องบันทึกของ DVR ทุกเครื่องสัปดาห์ละ 1 ครั้ง

ข้อเสนอแนะ :

ตรวจเช็คโดย :

ช่างอาคาร : รุ่นน รุ่งนภา

วันที่ : 18 / 7 / 22

ตรวจสอบโดย :

หัวหน้าช่าง :

วันที่ : 25 / 7 / 65

ทบทวนตรวจสอบโดย :

ผู้จัดการอาคาร :

วันที่ : / /

แบบฟอร์มการตรวจเช็คระบบโทรทัศน์วงจรปิดประจำสัปดาห์

SENSES PROPERTY MANAGEMENT

Weekly CCTV System Check List

อาคาร : เอ สเปซ ไอ.ดี. อโศก-รัชดา

วัน/เดือน/ปี 18 / 8 / 22

ลำดับที่	อุปกรณ์	สถานที่ติดตั้ง	ผลการตรวจสอบ		หมายเหตุ
			ปกติ	ไม่ปกติ	
	NVR. (เครื่องบันทึกภาพ)				
1	NVR-ID-GF-01	ห้องนิติบุคคล ชั้นG	/		
2	NVR-ID-GF-02	ห้องนิติบุคคล ชั้นG	/		
	Monitor (จอแสดงภาพ)				
1	M-ID-GF-01	ห้องนิติบุคคล ชั้นG	/		
2	M-ID-GF-02	ห้องนิติบุคคล ชั้นG	/		
	กล้องโทรทัศน์วงจรปิด				
1	CAM-ID-2F-01	หน้าประตูบันไดหนีไฟ ST1	/		
2	CAM-ID-2F-02	หน้าประตูบันไดหนีไฟ ST2	/		
3	CAM-ID-3F-03	หน้าประตูบันไดหนีไฟ ST1	/		
4	CAM-ID-3F-04	หน้าประตูบันไดหนีไฟ ST2	/		
5	CAM-ID-4F-05	หน้าประตูบันไดหนีไฟ ST1	/		
6	CAM-ID-4F-06	หน้าประตูบันไดหนีไฟ ST2	/		
7	CAM-ID-5F-07	หน้าประตูบันไดหนีไฟ ST1	/		
8	CAM-ID-5F-08	หน้าประตูบันไดหนีไฟ ST2	/		
9	CAM-ID-6F-09	หน้าประตูบันไดหนีไฟ ST1	/		
10	CAM-ID-6F-10	หน้าประตูบันไดหนีไฟ ST2	/		
11	CAM-ID-7F-11	หน้าประตูบันไดหนีไฟ ST1	/		
12	CAM-ID-7F-12	หน้าประตูบันไดหนีไฟ ST2	/		
13	CAM-ID-8F-13	หน้าประตูบันไดหนีไฟ ST1	/		
14	CAM-ID-8F-14	หน้าประตูบันไดหนีไฟ ST2	/		
15	CAM-ID-9F-15	หน้าประตูบันไดหนีไฟ ST1	/		
16	CAM-ID-9F-16	หน้าประตูบันไดหนีไฟ ST2	/		
17	CAM-ID-10F-17	หน้าประตูบันไดหนีไฟ ST1	/		
18	CAM-ID-10F-18	หน้าประตูบันไดหนีไฟ ST2	/		

หมายเหตุ : โปรดระบุเครื่องหมาย R ปกติ S ไม่ปกติ

ให้ทำการ Play Back ดูภาพที่บันทึกไว้ในเครื่องบันทึกของ DVR ทุกเครื่องสัปดาห์ละ 1 ครั้ง

ข้อเสนอแนะ :

ตรวจเช็คโดย :	ตรวจสอบโดย :	ทบทวนตรวจสอบโดย :
ช่างอาคาร :	หัวหน้าช่าง :	ผู้จัดการอาคาร :
วันที่ : 18 / 8 / 22	วันที่ : 18 / 8 / 22	วันที่ : 18 / 8 / 22

แบบฟอร์มการตรวจเช็คระบบโทรทัศน์วงจรปิดประจำสัปดาห์

SENSES PROPERTY MANAGEMENT

Weekly CCTV System Check List

อาคาร : เอ สเปซ ไอ.ดี. อโศก-รัชดา **วัน/เดือน/ปี** 18 / 8 /

ลำดับที่	อุปกรณ์	สถานที่ติดตั้ง	ผลการตรวจสอบ		หมายเหตุ
			ปกติ	ไม่ปกติ	
19	CAM-ID-11F-19	หน้าประตูบันไดหนีไฟ ST1	/		
20	CAM-ID-11F-20	หน้าประตูบันไดหนีไฟ ST2	/		
21	CAM-ID-12F-21	หน้าประตูบันไดหนีไฟ ST1	/		
22	CAM-ID-12F-22	หน้าประตูบันไดหนีไฟ ST2	/		
23	CAM-ID-12AF-23	หน้าประตูบันไดหนีไฟ ST1	/		
24	CAM-ID-12AF-24	หน้าประตูบันไดหนีไฟ ST2	/		
25	CAM-ID-14F-25	หน้าประตูบันไดหนีไฟ ST1	/		
26	CAM-ID-14F-26	หน้าประตูบันไดหนีไฟ ST2	/		
27	CAM-ID-15F-27	หน้าประตูบันไดหนีไฟ ST1	/		
28	CAM-ID-15F-28	หน้าประตูบันไดหนีไฟ ST2	/		
29	CAM-ID-16F-29	หน้าประตูบันไดหนีไฟ ST1	/		
30	CAM-ID-16F-30	หน้าประตูบันไดหนีไฟ ST2	/		
31	CAM-ID-17F-31	หน้าประตูบันไดหนีไฟ ST1	/		
32	CAM-ID-17F-32	หน้าประตูบันไดหนีไฟ ST2	/		
33	CAM-ID-18F-33	หน้าประตูบันไดหนีไฟ ST1	/		
34	CAM-ID-18F-34	หน้าประตูบันไดหนีไฟ ST2	/		
35	CAM-ID-19F-35	หน้าประตูบันไดหนีไฟ ST1	/		
36	CAM-ID-19F-36	หน้าประตูบันไดหนีไฟ ST2	/		
37	CAM-ID-20F-37	หน้าประตูบันไดหนีไฟ ST1	/		
38	CAM-ID-20F-38	หน้าประตูบันไดหนีไฟ ST2	/		
39	CAM-ID-21F-39	หน้าประตูบันไดหนีไฟ ST1	/		
40	CAM-ID-21F-40	หน้าประตูบันไดหนีไฟ ST2	/		
41	CAM-ID-22F-41	หน้าประตูบันไดหนีไฟ ST1	/		
42	CAM-ID-22F-42	หน้าประตูบันไดหนีไฟ ST2	/		
43	CAM-ID-23F-43	หน้าประตูบันไดหนีไฟ ST1	/		

หมายเหตุ : โปรดระบุเครื่องหมาย R ปกติ S ไม่ปกติ

ให้ทำการ Play Back ดูภาพที่บันทึกไว้ในเครื่องบันทึกของ DVR ทุกเครื่องสัปดาห์ละ 1 ครั้ง

ข้อเสนอแนะ :

ตรวจเช็คโดย :	ตรวจสอบโดย :	ทบทวนตรวจสอบโดย :
ช่างอาคาร :	หัวหน้าช่าง :	ผู้จัดการอาคาร :
วันที่ : 18 / 8 / 22	วันที่ : 18 / 08 / 22	วันที่ : 18 / 8 / 22

แบบฟอร์มการตรวจเช็คระบบโทรทัศน์วงจรปิดประจำสัปดาห์

SENSES PROPERTY MANAGEMENT

Weekly CCTV System Check List

อาคาร : เอ สเปซ ไอ.ดี. อโศก-รัชดา

วัน/เดือน/ปี 18, 8, 22

ลำดับที่	อุปกรณ์	สถานที่ติดตั้ง	ผลการตรวจสอบ		หมายเหตุ
			ปกติ	ไม่ปกติ	
44	CAM-ID-23F-44	หน้าประตูบันไดหนีไฟ ST2	/		
45	CAM-ID-24F-45	หน้าประตูบันไดหนีไฟ ST1	/		
46	CAM-ID-24F-46	หน้าประตูบันไดหนีไฟ ST2	/		
47	CAM-ID-25F-47	หน้าประตูบันไดหนีไฟ ST1	/		
48	CAM-ID-25F-48	หน้าประตูบันไดหนีไฟ ST2	/		
49	CAM-ID-26F-49	หน้าประตูบันไดหนีไฟ ST1	/		
50	CAM-ID-26F-50	หน้าประตูบันไดหนีไฟ ST2	/		
51	CAM-ID-27F-51	หน้าประตูบันไดหนีไฟ ST1	/		
52	CAM-ID-27F-52	หน้าประตูบันไดหนีไฟ ST2	/		
53	CAM-ID-28F-53	หน้าประตูบันไดหนีไฟ ST1	/		
54	CAM-ID-28F-54	หน้าประตูบันไดหนีไฟ ST2	/		
55	CAM-ID-29F-55	หน้าประตูบันไดหนีไฟ ST1	/		
56	CAM-ID-29F-56	หน้าประตูบันไดหนีไฟ ST2	/		
57	CAM-ID-RF-57	หน้าประตูบันไดหนีไฟ ST1	/		
58	CAM-ID-RF-58	หน้าประตูบันไดหนีไฟ ST2	/		
59	CAM-ID-GF-59	ทางเข้าโครงการ	/		
60	CAM-ID-GF-60	ทางขึ้นลิฟท์ด้านหลัง	/		
61	CAM-ID-GF-61	PARKING 01	/		
62	CAM-ID-GF-62	PARKING 02	/		
63	CAM-ID-GF-63	PARKING 03	/		
64	CAM-ID-GF-64	ทางโครงหน้าศาล	/		
65	CAM-ID-GF-65	หน้าทางเข้าสระว่ายน้ำ			
66	CAM-ID-GF-66	สระว่ายน้ำ			
67	CAM-ID-GF-67	หน้าร้าน 7-11		/	
68	CAM-ID-GF-68	ทางออกโครงการ	/		
69	CAM-ID-GF-69	ทางเข้า LOBBY	/		

หมายเหตุ : โปรดระบุเครื่องหมาย R ปกติ S ไม่ปกติ

ให้ทำการ Play Back ดูภาพที่บันทึกไว้ในเครื่องบันทึกของ DVR ทุกเครื่องสัปดาห์ละ 1 ครั้ง

ข้อเสนอแนะ :

ตรวจเช็คโดย :	ตรวจสอบโดย :	ทบทวนตรวจสอบโดย :
ช่างอาคาร : จ๊อส	หัวหน้าช่าง :	ผู้จัดการอาคาร :
วันที่ : 18, 8, 22	วันที่ : 18, 8, 22	วันที่ : 18, 8, 22

แบบฟอร์มการตรวจเช็คระบบโทรทัศน์วงจรปิดประจำสัปดาห์

SENSES PROPERTY MANAGEMENT

Weekly CCTV System Check List

อาคาร : เอ สเปซ ไอ.ดี. อโศก-รัชดา **วัน/เดือน/ปี** 18 / 8 / 22

ลำดับที่	อุปกรณ์	สถานที่ติดตั้ง	ผลการตรวจสอบ		หมายเหตุ
			ปกติ	ไม่ปกติ	
70	CAM-ID-GF-70	หน้าห้องนิติ	/		
71	CAM-ID-GF-71	โซนรับรองลูกค้า	/		
72	CAM-ID-GF-72	หน้าห้องสมุด	/		
73	CAM-ID-GF-73	หน้าประตูทางเข้าลิฟท์	/		
74	CAM-ID-GF-74	ทางเดินลานจอดรถอัตโนมัติ	/		
75	CAM-ID-GF-75	หน้าโถงลิฟท์โดยสาร	/		
76	CAM-ID-GF-76	ห้องสมุด 1	/		
77	CAM-ID-GF-77	ห้องสมุด 2	/		
78	CAM-ID-GF-78	สำนักงานนิติ 1	/		
79	CAM-ID-GF-79	สำนักงานนิติ 2	/		
80	CAM-ID-M1-80	ทางเข้าห้องฟิตเน็ตชั้น M1	/		
81	CAM-ID-M2-81	ทางเข้าห้องสตรีม-ซาวด์น่าชั้น M2	/		
82	CAM-ID-M3-82	ทางเข้าห้อง MDB ชั้น M3	/		
83	CAM-ID-Lift No.1-83	PASSENGER LIFT No.1	/		
84	CAM-ID-Lift No.2-84	LIFT No.2	/		
85	CAM-ID-Lift No.3-85	LIFT No.3	/		
86	CAM-P1-GF-01	ลานจอดรถอาคาร P1 ชั้นG	/		
87	CAM-P1-GF-02	ลานจอดรถอาคาร P1 ชั้นG	/		
88	CAM-P1-GF-03	ลานจอดรถอาคาร P1 ชั้นG	/		
89	CAM-P1-GF-04	ลานจอดรถอาคาร P1 ชั้นG	/		
90	CAM-P1-2F-05	ลานจอดรถอาคาร P1 ชั้น2	/		
91	CAM-P1-2F-06	ลานจอดรถอาคาร P1 ชั้น2	/		
92	CAM-P1-3F-07	ลานจอดรถอาคาร P1 ชั้น3	/		
93	CAM-P1-3F-08	ลานจอดรถอาคาร P1 ชั้น3	/		
94	CAM-P1-4F-09	ลานจอดรถอาคาร P1 ชั้น4	/		

หมายเหตุ : โปรดระบุเครื่องหมาย R ปกติ S ไม่ปกติ

ให้ทำการ Play Back ดูภาพที่บันทึกไว้ในเครื่องบันทึกของ DVR ทุกเครื่องสัปดาห์ละ 1 ครั้ง

ข้อเสนอแนะ :

ตรวจเช็คโดย :	ตรวจสอบโดย :	ทบทวนตรวจสอบโดย :
ช่างอาคาร : ดวัง	หัวหน้าช่าง :	ผู้จัดการอาคาร :
วันที่ : 18 / 8 / 22	วันที่ : 18 / 8 / 22	วันที่ : 18 / 8 / 22

แบบฟอร์มการตรวจเช็คระบบโทรทัศน์วงจรปิดประจำสัปดาห์

SENSES PROPERTY MANAGEMENT

Weekly CCTV System Check List

อาคาร : เอ สเปซ ไอ.ดี. อโศก-รัชดา

วัน/เดือน/ปี 18 / 8 / 22

ลำดับที่	อุปกรณ์	สถานที่ติดตั้ง	ผลการตรวจสอบ		หมายเหตุ
			ปกติ	ไม่ปกติ	
95	CAM-P1-4F-10	ลานจอดรถอาคาร P1 ชั้น4	/		
96	CAM-P1-5F-11	ลานจอดรถอาคาร P1 ชั้น5	/		
97	CAM-P1-5F-12	ลานจอดรถอาคาร P1 ชั้น5	/		
98	CAM-P1-6F-13	ลานจอดรถอาคาร P1 ชั้น6	/		
99	CAM-P1-6F-14	ลานจอดรถอาคาร P1 ชั้น6	/		
100	CAM-P1-7F-15	ลานจอดรถอาคาร P1 ชั้น7	/		
101	CAM-P1-7F-16	ลานจอดรถอาคาร P1 ชั้น7	/		
102	CAM-P1 8F 17	ลานจอดรถอาคาร P1 ชั้น8	/		
103	CAM-P1-8F-18	ลานจอดรถอาคาร P1 ชั้น ROOF	/		
104	CAM-P1-9F-19	ลานจอดรถอาคาร P1 ชั้น ROOF	/		
105	CAM-P1-9F-20	ลานจอดรถอาคาร P1 ชั้น ROOF	/		
106	CAM-P1-10F-21	ลานจอดรถอาคาร P1 ชั้น ROOF	/		

หมายเหตุ : โปรดระบุเครื่องหมาย R ปกติ S ไม่ปกติ

ให้ทำการ Play Back ดูภาพที่บันทึกไว้ในเครื่องบันทึกของ DVR ทุกเครื่องสัปดาห์ละ 1 ครั้ง

ข้อเสนอแนะ :

ตรวจเช็คโดย :	ตรวจสอบโดย :	ทบทวนตรวจสอบโดย :
ช่างอาคาร : วิรัช	หัวหน้าช่าง :	ผู้จัดการอาคาร :
วันที่ : 18 / 8 / 22	วันที่ : 18 / 8 / 22	วันที่ : / /

แบบฟอร์มการตรวจเช็คระบบโทรทัศน์วงจรปิดประจำสัปดาห์

SENSES PROPERTY MANAGEMENT

Weekly CCTV System Check List

อาคาร : เอ สเปซ ไอ.ดี. อโศก-รัชดา **วัน/เดือน/ปี** 17 / 9 / 22

ลำดับที่	อุปกรณ์	สถานที่ติดตั้ง	ผลการตรวจสอบ		หมายเหตุ
			ปกติ	ไม่ปกติ	
	NVR. (เครื่องบันทึกภาพ)		✓		
1	NVR-ID-GF-01	ห้องนิติบุคคล ชั้นG	✓		
2	NVR-ID-GF-02	ห้องนิติบุคคล ชั้นG	✓		
	Monitor (จอแสดงภาพ)				
1	M-ID-GF-01	ห้องนิติบุคคล ชั้นG	✓		
2	M-ID-GF-02	ห้องนิติบุคคล ชั้นG	✓		
	กล้องโทรทัศน์วงจรปิด				
1	CAM-ID-2F-01	หน้าประตูบันไดหนีไฟ ST1	✓		
2	CAM-ID-2F-02	หน้าประตูบันไดหนีไฟ ST2	✓		
3	CAM-ID-3F-03	หน้าประตูบันไดหนีไฟ ST1	✓		
4	CAM-ID-3F-04	หน้าประตูบันไดหนีไฟ ST2	✓		
5	CAM-ID-4F-05	หน้าประตูบันไดหนีไฟ ST1	✓		
6	CAM-ID-4F-06	หน้าประตูบันไดหนีไฟ ST2	✓		
7	CAM-ID-5F-07	หน้าประตูบันไดหนีไฟ ST1	✓		
8	CAM-ID-5F-08	หน้าประตูบันไดหนีไฟ ST2	✓		
9	CAM-ID-6F-09	หน้าประตูบันไดหนีไฟ ST1	✓		
10	CAM-ID-6F-10	หน้าประตูบันไดหนีไฟ ST2	✓		
11	CAM-ID-7F-11	หน้าประตูบันไดหนีไฟ ST1	✓		
12	CAM-ID-7F-12	หน้าประตูบันไดหนีไฟ ST2	✓		
13	CAM-ID-8F-13	หน้าประตูบันไดหนีไฟ ST1	✓		
14	CAM-ID-8F-14	หน้าประตูบันไดหนีไฟ ST2	✓		
15	CAM-ID-9F-15	หน้าประตูบันไดหนีไฟ ST1	✓		
16	CAM-ID-9F-16	หน้าประตูบันไดหนีไฟ ST2	✓		
17	CAM-ID-10F-17	หน้าประตูบันไดหนีไฟ ST1	✓		
18	CAM-ID-10F-18	หน้าประตูบันไดหนีไฟ ST2	✓		

หมายเหตุ : โปรดระบุเครื่องหมาย R ปกติ S ไม่ปกติ

ให้ทำการ Play Back ดูภาพที่บันทึกไว้ในเครื่องบันทึกของ DVR ทุกเครื่องสัปดาห์ละ 1 ครั้ง

ข้อเสนอแนะ :

ตรวจเช็คโดย :	ตรวจสอบโดย :	ทบทวนตรวจสอบโดย :
ช่างอาคาร : เอกภพ	หัวหน้าช่าง :	ผู้จัดการอาคาร :
วันที่ : 17 / 9 / 22	วันที่ : 17 / 9 / 22	วันที่ : 17 / 9 / 22

แบบฟอร์มการตรวจเช็คระบบโทรทัศน์วงจรปิดประจำสัปดาห์

SENSES PROPERTY MANAGEMENT

Weekly CCTV System Check List

อาคาร : เอ สเปซ ไอ.ดี. อโศก-รัชดา

วัน/เดือน/ปี 17 / 9 / 22

ลำดับที่	อุปกรณ์	สถานที่ติดตั้ง	ผลการตรวจสอบ		หมายเหตุ
			ปกติ	ไม่ปกติ	
19	CAM-ID-11F-19	หน้าประตูบันไดหนีไฟ ST1	/		
20	CAM-ID-11F-20	หน้าประตูบันไดหนีไฟ ST2	/		
21	CAM-ID-12F-21	หน้าประตูบันไดหนีไฟ ST1	/		
22	CAM-ID-12F-22	หน้าประตูบันไดหนีไฟ ST2	/		
23	CAM-ID-12AF-23	หน้าประตูบันไดหนีไฟ ST1	/		
24	CAM-ID-12AF-24	หน้าประตูบันไดหนีไฟ ST2	/		
25	CAM-ID-14F-25	หน้าประตูบันไดหนีไฟ ST1	/		
26	CAM-ID-14F-26	หน้าประตูบันไดหนีไฟ ST2	/		
27	CAM-ID-15F-27	หน้าประตูบันไดหนีไฟ ST1	/		
28	CAM-ID-15F-28	หน้าประตูบันไดหนีไฟ ST2	/		
29	CAM-ID-16F-29	หน้าประตูบันไดหนีไฟ ST1	/		
30	CAM-ID-16F-30	หน้าประตูบันไดหนีไฟ ST2	/		
31	CAM-ID-17F-31	หน้าประตูบันไดหนีไฟ ST1	/		
32	CAM-ID-17F-32	หน้าประตูบันไดหนีไฟ ST2	/		
33	CAM-ID-18F-33	หน้าประตูบันไดหนีไฟ ST1	/		
34	CAM-ID-18F-34	หน้าประตูบันไดหนีไฟ ST2	/		
35	CAM-ID-19F-35	หน้าประตูบันไดหนีไฟ ST1	/		
36	CAM-ID-19F-36	หน้าประตูบันไดหนีไฟ ST2	/		
37	CAM-ID-20F-37	หน้าประตูบันไดหนีไฟ ST1	/		
38	CAM-ID-20F-38	หน้าประตูบันไดหนีไฟ ST2	/		
39	CAM-ID-21F-39	หน้าประตูบันไดหนีไฟ ST1	/		
40	CAM-ID-21F-40	หน้าประตูบันไดหนีไฟ ST2	/		
41	CAM-ID-22F-41	หน้าประตูบันไดหนีไฟ ST1	/		
42	CAM-ID-22F-42	หน้าประตูบันไดหนีไฟ ST2	/		
43	CAM-ID-23F-43	หน้าประตูบันไดหนีไฟ ST1	/		

หมายเหตุ : โปรดระบุเครื่องหมาย R ปกติ S ไม่ปกติ

ให้ทำการ Play Back ดูภาพที่บันทึกไว้ในเครื่องบันทึกของ DVR ทุกเครื่องสัปดาห์ละ 1 ครั้ง

ข้อเสนอแนะ :

ตรวจเช็คโดย :	ตรวจสอบโดย :	ทบทวนตรวจสอบโดย :
ช่างอาคาร : ธอกภพ	หัวหน้าช่าง :	ผู้จัดการอาคาร :
วันที่ : 17 / 9 / 22	วันที่ : 17 / 9 / 22	วันที่ : 18 / 9 / 22

แบบฟอร์มการตรวจเช็คระบบโทรทัศน์วงจรปิดประจำสัปดาห์

Weekly CCTV System Check List

SENSES PROPERTY MANAGEMENT

อาคาร : เอ สเปซ ไอ.ดี. อโศก-รัชดา **วัน/เดือน/ปี** ____/____/____

ลำดับที่	อุปกรณ์	สถานที่ติดตั้ง	ผลการตรวจสอบ		หมายเหตุ
			ปกติ	ไม่ปกติ	
44	CAM-ID-23F-44	หน้าประตูบันไดหนีไฟ ST2	/		
45	CAM-ID-24F-45	หน้าประตูบันไดหนีไฟ ST1	/		
46	CAM-ID-24F-46	หน้าประตูบันไดหนีไฟ ST2	/		
47	CAM-ID-25F-47	หน้าประตูบันไดหนีไฟ ST1	/		
48	CAM-ID-25F-48	หน้าประตูบันไดหนีไฟ ST2	/		
49	CAM-ID-26F-49	หน้าประตูบันไดหนีไฟ ST1	/		
50	CAM-ID-26F-50	หน้าประตูบันไดหนีไฟ ST2	/		
51	CAM-ID-27F-51	หน้าประตูบันไดหนีไฟ ST1	/		
52	CAM-ID-27F-52	หน้าประตูบันไดหนีไฟ ST2	/		
53	CAM-ID-28F-53	หน้าประตูบันไดหนีไฟ ST1	/		
54	CAM-ID-28F-54	หน้าประตูบันไดหนีไฟ ST2	/		
55	CAM-ID-29F-55	หน้าประตูบันไดหนีไฟ ST1	/		
56	CAM-ID-29F-56	หน้าประตูบันไดหนีไฟ ST2	/		
57	CAM-ID-RF-57	หน้าประตูบันไดหนีไฟ ST1	/		
58	CAM-ID-RF-58	หน้าประตูบันไดหนีไฟ ST2	/		
59	CAM-ID-GF-59	ทางเข้าโครงการ	/		
60	CAM-ID-GF-60	ทางขึ้นลิฟท์ด้านหลัง	/		
61	CAM-ID-GF-61	PARKING 01	/		
62	CAM-ID-GF-62	PARKING 02	/		
63	CAM-ID-GF-63	PARKING 03	/		
64	CAM-ID-GF-64	ทางโครงหน้าศาล	/		
65	CAM-ID-GF-65	หน้าทางเข้าสระว่ายน้ำ	/		
66	CAM-ID-GF-66	สระว่ายน้ำ	/		
67	CAM-ID-GF-67	หน้าร้าน 7-11		/	
68	CAM-ID-GF-68	ทางออกโครงการ	/		
69	CAM-ID-GF-69	ทางเข้า LOBBY	/		

หมายเหตุ : โปรดระบุเครื่องหมาย R ปกติ S ไม่ปกติ

ให้ทำการ Play Back ดูภาพที่บันทึกไว้ในเครื่องบันทึกของ DVR ทุกเครื่องสัปดาห์ละ 1 ครั้ง

ข้อเสนอแนะ : _____

ตรวจเช็คโดย :	ตรวจสอบโดย :	ทบทวนตรวจสอบโดย :
ช่างอาคาร : [signature]	หัวหน้าช่าง : [signature]	ผู้จัดการอาคาร : [signature]
วันที่ : 17 / 9 / 22	วันที่ : 17 / 9 / 22	วันที่ : 17 / 9 / 22

แบบฟอร์มการตรวจเช็คระบบโทรทัศน์วงจรปิดประจำสัปดาห์

Weekly CCTV System Check List

SENSES PROPERTY MANAGEMENT

อาคาร : เอ สเปซ ไอ.ดี. อโศก-รัชดา

วัน/เดือน/ปี 17 / 9 / 22

ลำดับที่	อุปกรณ์	สถานที่ติดตั้ง	ผลการตรวจสอบ		หมายเหตุ
			ปกติ	ไม่ปกติ	
70	CAM-ID-GF-70	หน้าห้องนิติ	/		
71	CAM-ID-GF-71	โซนรับรองลูกค้า	/		
72	CAM-ID-GF-72	หน้าห้องสมุด	/		
73	CAM-ID-GF-73	หน้าประตูทางเข้าลิฟท์	/		
74	CAM-ID-GF-74	ทางเดินลานจอดรถอัตโนมัติ	/		
75	CAM-ID-GF-75	หน้าโถงลิฟท์โดยสาร	/		
76	CAM-ID-GF-76	ห้องสมุด 1	/		
77	CAM-ID-GF-77	ห้องสมุด 2	/		
78	CAM-ID-GF-78	สำนักงานนิติ 1	/		
79	CAM-ID-GF-79	สำนักงานนิติ 2	/		
80	CAM-ID-M1-80	ทางเข้าห้องฟิตเน็ตชั้น M1	/		
81	CAM-ID-M2-81	ทางเข้าห้องสตรีม-ซาวด์น่าชั้น M2	/		
82	CAM-ID-M3-82	ทางเข้าห้อง MDB ชั้น M3	/		
83	CAM-ID-Lift No.1-83	PASSENGER LIFT No.1	/		
84	CAM-ID-Lift No.2-84	LIFT No.2	/		
85	CAM-ID-Lift No.3-85	LIFT No.3	/		
86	CAM-P1-GF-01	ลานจอดรถอาคาร P1 ชั้นG	/		
87	CAM-P1-GF-02	ลานจอดรถอาคาร P1 ชั้นG	/		
88	CAM-P1-GF-03	ลานจอดรถอาคาร P1 ชั้นG	/		
89	CAM-P1-GF-04	ลานจอดรถอาคาร P1 ชั้นG	/		
90	CAM-P1-2F-05	ลานจอดรถอาคาร P1 ชั้น2	/		
91	CAM-P1-2F-06	ลานจอดรถอาคาร P1 ชั้น2	/		
92	CAM-P1-3F-07	ลานจอดรถอาคาร P1 ชั้น3	/		
93	CAM-P1-3F-08	ลานจอดรถอาคาร P1 ชั้น3	/		
94	CAM-P1-4F-09	ลานจอดรถอาคาร P1 ชั้น4	/		

หมายเหตุ : โปรดระบุเครื่องหมาย R ปกติ S ไม่ปกติ

ให้ทำการ Play Back ดูภาพที่บันทึกไว้ในเครื่องบันทึกของ DVR ทุกเครื่องสัปดาห์ละ 1 ครั้ง

ข้อเสนอแนะ :

ตรวจเช็คโดย :	ตรวจสอบโดย :	ทบทวนตรวจสอบโดย :
ช่างอาคาร : อิทภาพ	หัวหน้าช่าง :	ผู้จัดการอาคาร :
วันที่ : 17 / 9 / 22	วันที่ : 17 / 9 / 22	วันที่ : 17 / 9 / 22

แบบฟอร์มการตรวจเช็คระบบโทรทัศน์วงจรปิดประจำสัปดาห์

SENSES PROPERTY MANAGEMENT

Weekly CCTV System Check List

อาคาร : เอ สเปซ ไอ.ดี. อโศก-รัชดา

วัน/เดือน/ปี 17 / 9 / 22

ลำดับที่	อุปกรณ์	สถานที่ติดตั้ง	ผลการตรวจสอบ		หมายเหตุ
			ปกติ	ไม่ปกติ	
95	CAM-P1-4F-10	ลานจอดรถอาคาร P1 ชั้น4	/		
96	CAM-P1-5F-11	ลานจอดรถอาคาร P1 ชั้น5	/		
97	CAM-P1-5F-12	ลานจอดรถอาคาร P1 ชั้น5	/		
98	CAM-P1-6F-13	ลานจอดรถอาคาร P1 ชั้น6	/		
99	CAM-P1-6F-14	ลานจอดรถอาคาร P1 ชั้น6	/		
100	CAM-P1-7F-15	ลานจอดรถอาคาร P1 ชั้น7	/		
101	CAM-P1-7F-16	ลานจอดรถอาคาร P1 ชั้น7	/		
102	CAM-P1-8F-17	ลานจอดรถอาคาร P1 ชั้น8	/		
103	CAM-P1-8F-18	ลานจอดรถอาคาร P1 ชั้น ROOF	/		
104	CAM-P1-9F-19	ลานจอดรถอาคาร P1 ชั้น ROOF	/		
105	CAM-P1-9F-20	ลานจอดรถอาคาร P1 ชั้น ROOF	/		
106	CAM-P1-10F-21	ลานจอดรถอาคาร P1 ชั้น ROOF	/		

หมายเหตุ : โปรดระบุเครื่องหมาย R ปกติ S ไม่ปกติ

ให้ทำการ Play Back ดูภาพที่บันทึกไว้ในเครื่องบันทึกของ DVR ทุกเครื่องสัปดาห์ละ 1 ครั้ง

ข้อเสนอแนะ :

ตรวจเช็คโดย :	ตรวจสอบโดย :	ทบทวนตรวจสอบโดย :
ช่างอาคาร : เอกกฤ	หัวหน้าช่าง :	ผู้จัดการอาคาร :
วันที่ : 17 / 9 / 22	วันที่ : 17 / 9 / 22	วันที่ : 17 / 9 / 22

แบบฟอร์มการตรวจเช็คระบบโทรทัศน์วงจรปิดประจำสัปดาห์

Weekly CCTV System Check List

SENSES PROPERTY MANAGEMENT

อาคาร : เอ สเปซ ไอ.ดี. อโศก-รัชดา **วัน/เดือน/ปี** 16 / 10 / 2565

ลำดับที่	อุปกรณ์	สถานที่ติดตั้ง	ผลการตรวจสอบ		หมายเหตุ
			ปกติ	ไม่ปกติ	
	NVR. (เครื่องบันทึกภาพ)				
1	NVR-ID-GF-01	ห้องนิติบุคคล ชั้นG	/		
2	NVR-ID-GF-02	ห้องนิติบุคคล ชั้นG	/		
	Monitor (จอแสดงภาพ)				
1	M-ID-GF-01	ห้องนิติบุคคล ชั้นG	/		
2	M-ID-GF-02	ห้องนิติบุคคล ชั้นG	/		
	กล้องโทรทัศน์วงจรปิด				
1	CAM-ID-2F-01	หน้าประตูบันไดหนีไฟ ST1	/		
2	CAM-ID-2F-02	หน้าประตูบันไดหนีไฟ ST2	/		
3	CAM-ID-3F-03	หน้าประตูบันไดหนีไฟ ST1	/		
4	CAM-ID-3F-04	หน้าประตูบันไดหนีไฟ ST2	/		
5	CAM-ID-4F-05	หน้าประตูบันไดหนีไฟ ST1	/		
6	CAM-ID-4F-06	หน้าประตูบันไดหนีไฟ ST2	/		
7	CAM-ID-5F-07	หน้าประตูบันไดหนีไฟ ST1	/		
8	CAM-ID-5F-08	หน้าประตูบันไดหนีไฟ ST2	/		
9	CAM-ID-6F-09	หน้าประตูบันไดหนีไฟ ST1	/		
10	CAM-ID-6F-10	หน้าประตูบันไดหนีไฟ ST2	/		
11	CAM-ID-7F-11	หน้าประตูบันไดหนีไฟ ST1	/		
12	CAM-ID-7F-12	หน้าประตูบันไดหนีไฟ ST2	/		
13	CAM-ID-8F-13	หน้าประตูบันไดหนีไฟ ST1	/		
14	CAM-ID-8F-14	หน้าประตูบันไดหนีไฟ ST2	/		
15	CAM-ID-9F-15	หน้าประตูบันไดหนีไฟ ST1	/		
16	CAM-ID-9F-16	หน้าประตูบันไดหนีไฟ ST2	/		
17	CAM-ID-10F-17	หน้าประตูบันไดหนีไฟ ST1	/		
18	CAM-ID-10F-18	หน้าประตูบันไดหนีไฟ ST2	/		

หมายเหตุ : โปรดระบุเครื่องหมาย R ปกติ S ไม่ปกติ

ให้ทำการ Play Back ดูภาพที่บันทึกไว้ในเครื่องบันทึกของ DVR ทุกเครื่องสัปดาห์ละ 1 ครั้ง

ข้อเสนอแนะ :

ตรวจเช็คโดย :	ตรวจสอบโดย :	ทบทวนตรวจสอบโดย :
ช่างอาคาร : ADW	หัวหน้าช่าง :	ผู้จัดการอาคาร :
วันที่ : 16 / 10 / 65	วันที่ : 16 / 10 / 2565	วันที่ : 16 / 10 / 65

แบบฟอร์มการตรวจเช็คระบบโทรทัศน์วงจรปิดประจำสัปดาห์

Weekly CCTV System Check List

SENSES PROPERTY MANAGEMENT

อาคาร : เอ สเปซ ไอ.ดี. อโศก-รัชดา **วัน/เดือน/ปี** 16 / 10 / 2565

ลำดับที่	อุปกรณ์	สถานที่ติดตั้ง	ผลการตรวจสอบ		หมายเหตุ
			ปกติ	ไม่ปกติ	
19	CAM-ID-11F-19	หน้าประตูบันไดหนีไฟ ST1	/		
20	CAM-ID-11F-20	หน้าประตูบันไดหนีไฟ ST2	/		
21	CAM-ID-12F-21	หน้าประตูบันไดหนีไฟ ST1	/		
22	CAM-ID-12F-22	หน้าประตูบันไดหนีไฟ ST2	/		
23	CAM-ID-12AF-23	หน้าประตูบันไดหนีไฟ ST1	/		
24	CAM-ID-12AF-24	หน้าประตูบันไดหนีไฟ ST2	/		
25	CAM-ID-14F-25	หน้าประตูบันไดหนีไฟ ST1	/		
26	CAM-ID-14F-26	หน้าประตูบันไดหนีไฟ ST2	/		
27	CAM-ID-15F-27	หน้าประตูบันไดหนีไฟ ST1	/		
28	CAM-ID-15F-28	หน้าประตูบันไดหนีไฟ ST2	/		
29	CAM-ID-16F-29	หน้าประตูบันไดหนีไฟ ST1	/		
30	CAM-ID-16F-30	หน้าประตูบันไดหนีไฟ ST2	/		
31	CAM-ID-17F-31	หน้าประตูบันไดหนีไฟ ST1	/		
32	CAM-ID-17F-32	หน้าประตูบันไดหนีไฟ ST2	/		
33	CAM-ID-18F-33	หน้าประตูบันไดหนีไฟ ST1	/		
34	CAM-ID-18F-34	หน้าประตูบันไดหนีไฟ ST2	/		
35	CAM-ID-19F-35	หน้าประตูบันไดหนีไฟ ST1	/		
36	CAM-ID-19F-36	หน้าประตูบันไดหนีไฟ ST2	/		
37	CAM-ID-20F-37	หน้าประตูบันไดหนีไฟ ST1	/		
38	CAM-ID-20F-38	หน้าประตูบันไดหนีไฟ ST2	/		
39	CAM-ID-21F-39	หน้าประตูบันไดหนีไฟ ST1	/		
40	CAM-ID-21F-40	หน้าประตูบันไดหนีไฟ ST2	/		
41	CAM-ID-22F-41	หน้าประตูบันไดหนีไฟ ST1	/		
42	CAM-ID-22F-42	หน้าประตูบันไดหนีไฟ ST2	/		
43	CAM-ID-23F-43	หน้าประตูบันไดหนีไฟ ST1	/		

หมายเหตุ : โปรดระบุเครื่องหมาย R ปกติ S ไม่ปกติ

ให้ทำการ Play Back ดูภาพที่บันทึกไว้ในเครื่องบันทึกของ DVR ทุกเครื่องสัปดาห์ละ 1 ครั้ง

ข้อเสนอแนะ :

ตรวจเช็คโดย :	ตรวจสอบโดย :	ทบทวนตรวจสอบโดย :
ช่างอาคาร : เฉิดพน	หัวหน้าช่าง :	ผู้จัดการอาคาร :
วันที่ : 16 / 10 / 65	วันที่ : 16 / 10 / 2565	วันที่ : 16 / 10 / 65

แบบฟอร์มการตรวจเช็คระบบโทรทัศน์วงจรปิดประจำสัปดาห์

SENSES PROPERTY MANAGEMENT

Weekly CCTV System Check List

อาคาร : เอ สเปซ ไอ.ดี. อโศก-รัชดา

วัน/เดือน/ปี 16 / 10 / 2565

ลำดับที่	อุปกรณ์	สถานที่ติดตั้ง	ผลการตรวจสอบ		หมายเหตุ
			ปกติ	ไม่ปกติ	
44	CAM-ID-23F-44	หน้าประตูบันไดหนีไฟ ST2	/		
45	CAM-ID-24F-45	หน้าประตูบันไดหนีไฟ ST1	/		
46	CAM-ID-24F-46	หน้าประตูบันไดหนีไฟ ST2	/		
47	CAM-ID-25F-47	หน้าประตูบันไดหนีไฟ ST1	/		
48	CAM-ID-25F-48	หน้าประตูบันไดหนีไฟ ST2	/		
49	CAM-ID-26F-49	หน้าประตูบันไดหนีไฟ ST1	/		
50	CAM-ID-26F-50	หน้าประตูบันไดหนีไฟ ST2	/		
51	CAM-ID-27F-51	หน้าประตูบันไดหนีไฟ ST1	/		
52	CAM-ID-27F-52	หน้าประตูบันไดหนีไฟ ST2	/		
53	CAM-ID-28F-53	หน้าประตูบันไดหนีไฟ ST1	/		
54	CAM-ID-28F-54	หน้าประตูบันไดหนีไฟ ST2	/		
55	CAM-ID-29F-55	หน้าประตูบันไดหนีไฟ ST1	/		
56	CAM-ID-29F-56	หน้าประตูบันไดหนีไฟ ST2	/		
57	CAM-ID-GF-57	ประตูฝั่งซอยสุขุมวิท 19			ไม่มี
58	CAM-ID-GF-58	PARKING 01	/		
59	CAM-ID-GF-59	PARKING 02	/		
60	CAM-ID-GF-60	PARKING 03	/		
61	CAM-ID-GF-61	PARKING 04	/		
62	CAM-ID-GF-62	PARKING 05	/		
63	CAM-ID-GF-63	บันไดหนีไฟ ST2 ชั้น12A			ไม่ม
64	CAM-ID-GF-64	หน้าร้าน7-11		X	
65	CAM-ID-GF-65	Gate out-ประตูฝั่งซอยสุขุมวิท 19	/		
66	CAM-ID-GF-66	ทางเข้าล็อบบี้	/		
67	CAM-ID-GF-67	โถงต้อนรับตัว1/ตรงข้ามนิติ	/		
68	CAM-ID-GF-68	LOBBY GF			

หมายเหตุ : โปรดระบุเครื่องหมาย R ปกติ S ไม่ปกติ

ให้ทำการ Play Back ดูภาพที่บันทึกไว้ในเครื่องบันทึกของ DVR ทุกเครื่องสัปดาห์ละ 1 ครั้ง

ข้อเสนอแนะ :

ตรวจเช็คโดย : ตรวจสอบโดย : ทบทวนตรวจสอบโดย :

ช่างอาคาร : DMW หัวหน้าช่าง : ผู้จัดการอาคาร :

วันที่ : 16 / 10 / 65 วันที่ : 16 / 10 / 2565 วันที่ : 16 / 10 / 65

แบบฟอร์มการตรวจเช็คระบบโทรทัศน์วงจรปิดประจำสัปดาห์

Weekly CCTV System Check List

SENSES PROPERTY MANAGEMENT

อาคาร : เอ สเปซ ไอ.ดี. อโศก-รัชดา **วัน/เดือน/ปี** 16 / 10 / 2565

ลำดับที่	อุปกรณ์	สถานที่ติดตั้ง	ผลการตรวจสอบ		หมายเหตุ
			ปกติ	ไม่ปกติ	
69	CAM-ID-GF-69	ทางเดินหน้าลิฟต์จอดรถ	/		
70	CAM-ID-GF-70	ทางเดินหน้าลิฟต์จอดรถ	/		
71	CAM-ID-GF-71	โถงหน้าลิฟต์โดยสาร	/		
72	CAM-ID-GF-72	ห้องสมุดชั้น 8	/		
73	CAM-ID-GF-73	ห้องสมุดชั้น 8	/		
74	CAM-ID-GF-74	ห้องนิติบุคคลชั้น G	/		
75	CAM-ID-GF-75	ห้องนิติบุคคลชั้น G	/		
76	CAM-ID-M1-76	ชั้น M1	/		
77	CAM-ID-M2-77	ชั้น M2	/		
78	CAM-ID-M3-78	ห้องชาร์ปไฟฟ้าชั้น M3	/		
79	CAM-ID-GF-79	POOL BA		X	
80	CAM-ID-RF-80	บันไดหนีไฟST1 ชั้นR	/		
81	CAM-ID-RF-81	บันไดหนีไฟST2 ชั้นR		X	
82	CAM-ID-Lift No.1-82	PASSENGER LIFT No.1		X	
83	CAM-ID-Lift No.2-83	LIFT No.2		X	
84	CAM-ID-Lift No.3-84	LIFT No.3	/		
85	CAM-P1-GF-01	ลานจอดรถอาคาร P1 ชั้นG	/		
86	CAM-P1-GF-02	ลานจอดรถอาคาร P1 ชั้นG	/		
87	CAM-P1-GF-03	ลานจอดรถอาคาร P1 ชั้นG	/		
88	CAM-P1-GF-04	ลานจอดรถอาคาร P1 ชั้นG	/		
89	CAM-P1-2F-05	ลานจอดรถอาคาร P1 ชั้น2	/		
90	CAM-P1-2F-06	ลานจอดรถอาคาร P1 ชั้น2	/		
91	CAM-P1-3F-07	ลานจอดรถอาคาร P1 ชั้น3	/		
92	CAM-P1-3F-08	ลานจอดรถอาคาร P1 ชั้น3	/		
93	CAM-P1-4F-09	ลานจอดรถอาคาร P1 ชั้น4	/		

หมายเหตุ : โปรดระบุเครื่องหมาย R ปกติ S ไม่ปกติ

ให้ทำการ Play Back ดูภาพที่บันทึกไว้ในเครื่องบันทึกของ DVR ทุกเครื่องสัปดาห์ละ 1 ครั้ง

ข้อเสนอแนะ :

ตรวจเช็คโดย :	ตรวจสอบโดย :	ทบทวนตรวจสอบโดย :
ช่างอาคาร : AMW	หัวหน้าช่าง :	ผู้จัดการอาคาร :
วันที่ : 16 / 10 / 65	วันที่ : 16 / 10 / 2565	วันที่ : 16 / 10 / 65

แบบฟอร์มการตรวจเช็คระบบโทรทัศน์วงจรปิดประจำสัปดาห์

SENSES PROPERTY MANAGEMENT

Weekly CCTV System Check List

อาคาร : เอ สเปซ ไอ.ดี. อโศก-รัชดา **วัน/เดือน/ปี** 16 / 10 / 2565

ลำดับที่	อุปกรณ์	สถานที่ติดตั้ง	ผลการตรวจสอบ		หมายเหตุ
			ปกติ	ไม่ปกติ	
94	CAM-P1-4F-10	ลานจอดรถอาคาร P1 ชั้น4	/		
95	CAM-P1-5F-11	ลานจอดรถอาคาร P1 ชั้น5	/		
96	CAM-P1-5F-12	ลานจอดรถอาคาร P1 ชั้น5	/		
97	CAM-P1-6F-13	ลานจอดรถอาคาร P1 ชั้น6	/		
98	CAM-P1-6F-14	ลานจอดรถอาคาร P1 ชั้น6	/		
99	CAM-P1-7F-15	ลานจอดรถอาคาร P1 ชั้น7	/		
100	CAM-P1-7F-16	ลานจอดรถอาคาร P1 ชั้น7	/		
101	CAM-P1-8F-17	ลานจอดรถอาคาร P1 ชั้น8	/		
102	CAM-P1-8F-18	ลานจอดรถอาคาร P1 ชั้น8			ไม่มี
103	CAM-P1-9F-19	ลานจอดรถอาคาร P1 ชั้น9			ไม่มี
104	CAM-P1-9F-20	ลานจอดรถอาคาร P1 ชั้น9			ไม่มี
105	CAM-P1-10F-21	ลานจอดรถอาคาร P1 ชั้น10	/		
	10-22		/		
	10-23		/		
	10-24		/		

หมายเหตุ : โปรดระบุเครื่องหมาย R ปกติ S ไม่ปกติ

ให้ทำการ Play Back ดูภาพที่บันทึกไว้ในเครื่องบันทึกของ DVR ทุกเครื่องสัปดาห์ละ 1 ครั้ง

ข้อเสนอแนะ :

ตรวจเช็คโดย :	ตรวจสอบโดย :	ทบทวนตรวจสอบโดย :
ช่างอาคาร : RMV	หัวหน้าช่าง :	ผู้จัดการอาคาร :
วันที่ : 16 / 10 / 65	วันที่ : 16 / 10 / 2565	วันที่ : 16 / 10 / 65

แบบฟอร์มการตรวจเช็คระบบโทรทัศน์วงจรปิดประจำสัปดาห์

SENSES PROPERTY MANAGEMENT

Weekly CCTV System Check List

อาคาร : เอ สเปซ ไอ.ดี. อโศก-รัชดา

วัน/เดือน/ปี 16 / พ.ย. / 65

ลำดับที่	อุปกรณ์	สถานที่ติดตั้ง	ผลการตรวจสอบ		หมายเหตุ
			ปกติ	ไม่ปกติ	
	NVR. (เครื่องบันทึกภาพ)				
1	NVR-ID-GF-01	ห้องนิติบุคคล ชั้นG	/		
2	NVR-ID-GF-02	ห้องนิติบุคคล ชั้นG	/		
	Monitor (จอแสดงภาพ)				
1	M-ID-GF-01	ห้องนิติบุคคล ชั้นG	/		
2	M-ID-GF-02	ห้องนิติบุคคล ชั้นG	/		
	กล้องโทรทัศน์วงจรปิด				
1	CAM-ID-2F-01	หน้าประตูบันไดหนีไฟ ST1	/		
2	CAM-ID-2F-02	หน้าประตูบันไดหนีไฟ ST2	/		
3	CAM-ID-3F-03	หน้าประตูบันไดหนีไฟ ST1	/		
4	CAM-ID-3F-04	หน้าประตูบันไดหนีไฟ ST2	/		
5	CAM-ID-4F-05	หน้าประตูบันไดหนีไฟ ST1	/		
6	CAM-ID-4F-06	หน้าประตูบันไดหนีไฟ ST2	/		
7	CAM-ID-5F-07	หน้าประตูบันไดหนีไฟ ST1	/		
8	CAM-ID-5F-08	หน้าประตูบันไดหนีไฟ ST2	/		
9	CAM-ID-6F-09	หน้าประตูบันไดหนีไฟ ST1	/		
10	CAM-ID-6F-10	หน้าประตูบันไดหนีไฟ ST2	/		
11	CAM-ID-7F-11	หน้าประตูบันไดหนีไฟ ST1	/		
12	CAM-ID-7F-12	หน้าประตูบันไดหนีไฟ ST2	/		
13	CAM-ID-8F-13	หน้าประตูบันไดหนีไฟ ST1	/		
14	CAM-ID-8F-14	หน้าประตูบันไดหนีไฟ ST2	/		
15	CAM-ID-9F-15	หน้าประตูบันไดหนีไฟ ST1	/		
16	CAM-ID-9F-16	หน้าประตูบันไดหนีไฟ ST2	/		
17	CAM-ID-10F-17	หน้าประตูบันไดหนีไฟ ST1	/		
18	CAM-ID-10F-18	หน้าประตูบันไดหนีไฟ ST2	/		

หมายเหตุ : โปรดระบุเครื่องหมาย R ปกติ S ไม่ปกติ

ให้ทำการ Play Back ดูภาพที่บันทึกไว้ในเครื่องบันทึกของ DVR ทุกเครื่องสัปดาห์ละ 1 ครั้ง

ข้อเสนอแนะ :

ตรวจเช็คโดย: ตรวจสอบโดย : ทบทวนตรวจสอบโดย :

ช่างอาคาร : ไชยพ, วัชรินทร์, ปิติ หัวหน้าช่าง : ศุภชัย ผู้จัดการอาคาร : [illegible]

วันที่ : 16 / 11 / 65 วันที่ : 16 / 11 / 65 วันที่ : 16 / 11 / 65

แบบฟอร์มการตรวจเช็คระบบโทรทัศน์วงจรปิดประจำสัปดาห์

SENSES PROPERTY MANAGEMENT

Weekly CCTV System Check List

อาคาร : เอ สเปซ ไอ.ดี. อโศก-รัชดา

วัน/เดือน/ปี 16 / พ.ย. / 65

ลำดับที่	อุปกรณ์	สถานที่ติดตั้ง	ผลการตรวจสอบ		หมายเหตุ
			ปกติ	ไม่ปกติ	
19	CAM-ID-11F-19	หน้าประตูบันไดหนีไฟ ST1	/		
20	CAM-ID-11F-20	หน้าประตูบันไดหนีไฟ ST2	/		
21	CAM-ID-12F-21	หน้าประตูบันไดหนีไฟ ST1	/		
22	CAM-ID-12F-22	หน้าประตูบันไดหนีไฟ ST2	/		
23	CAM-ID-12AF-23	หน้าประตูบันไดหนีไฟ ST1	/		
24	CAM-ID-12AF-24	หน้าประตูบันไดหนีไฟ ST2	/		
25	CAM-ID-14F-25	หน้าประตูบันไดหนีไฟ ST1	/		
26	CAM-ID-14F-26	หน้าประตูบันไดหนีไฟ ST2	/		
27	CAM-ID-15F-27	หน้าประตูบันไดหนีไฟ ST1	/		
28	CAM-ID-15F-28	หน้าประตูบันไดหนีไฟ ST2	/		
29	CAM-ID-16F-29	หน้าประตูบันไดหนีไฟ ST1	/		
30	CAM-ID-16F-30	หน้าประตูบันไดหนีไฟ ST2	/		
31	CAM-ID-17F-31	หน้าประตูบันไดหนีไฟ ST1	/		
32	CAM-ID-17F-32	หน้าประตูบันไดหนีไฟ ST2	/		
33	CAM-ID-18F-33	หน้าประตูบันไดหนีไฟ ST1	/		
34	CAM-ID-18F-34	หน้าประตูบันไดหนีไฟ ST2	/		
35	CAM-ID-19F-35	หน้าประตูบันไดหนีไฟ ST1	/		
36	CAM-ID-19F-36	หน้าประตูบันไดหนีไฟ ST2	/		
37	CAM-ID-20F-37	หน้าประตูบันไดหนีไฟ ST1	/		
38	CAM-ID-20F-38	หน้าประตูบันไดหนีไฟ ST2	/		
39	CAM-ID-21F-39	หน้าประตูบันไดหนีไฟ ST1	/		
40	CAM-ID-21F-40	หน้าประตูบันไดหนีไฟ ST2	/		
41	CAM-ID-22F-41	หน้าประตูบันไดหนีไฟ ST1	/		
42	CAM-ID-22F-42	หน้าประตูบันไดหนีไฟ ST2	/		
43	CAM-ID-23F-43	หน้าประตูบันไดหนีไฟ ST1	/		

หมายเหตุ : โปรดระบุเครื่องหมาย R ปกติ S ไม่ปกติ

ให้ทำการ Play Back ดูภาพที่บันทึกไว้ในเครื่องบันทึกของ DVR ทุกเครื่องสัปดาห์ละ 1 ครั้ง

ข้อเสนอแนะ :

ตรวจเช็คโดย :

ช่างอาคาร : เอกพ, วิธวินทร์, ปิติ

วันที่ : 16 / 11 / 65

ตรวจสอบโดย :

หัวหน้าช่าง : สุภาพ

วันที่ : 16 / 11 / 65

ทบทวนตรวจสอบโดย :

ผู้จัดการอาคาร :

วันที่ : 16 / 11 / 65

แบบฟอร์มการตรวจเช็คระบบโทรทัศน์วงจรปิดประจำสัปดาห์

SENSES PROPERTY MANAGEMENT

Weekly CCTV System Check List

อาคาร : เอ สเปซ ไอ.ดี. อโศก-รัชดา

วัน/เดือน/ปี 16 / พ.ย. / 65

ลำดับที่	อุปกรณ์	สถานที่ติดตั้ง	ผลการตรวจสอบ		หมายเหตุ
			ปกติ	ไม่ปกติ	
44	CAM-ID-23F-44	หน้าประตูบันไดหนีไฟ ST2	/		
45	CAM-ID-24F-45	หน้าประตูบันไดหนีไฟ ST1	/		
46	CAM-ID-24F-46	หน้าประตูบันไดหนีไฟ ST2	/		
47	CAM-ID-25F-47	หน้าประตูบันไดหนีไฟ ST1	/		
48	CAM-ID-25F-48	หน้าประตูบันไดหนีไฟ ST2	/		
49	CAM-ID-26F-49	หน้าประตูบันไดหนีไฟ ST1	/		
50	CAM-ID-26F-50	หน้าประตูบันไดหนีไฟ ST2	/		
51	CAM-ID-27F-51	หน้าประตูบันไดหนีไฟ ST1	/		
52	CAM-ID-27F-52	หน้าประตูบันไดหนีไฟ ST2	/		
53	CAM-ID-28F-53	หน้าประตูบันไดหนีไฟ ST1	/		
54	CAM-ID-28F-54	หน้าประตูบันไดหนีไฟ ST2	/		
55	CAM-ID-29F-55	หน้าประตูบันไดหนีไฟ ST1	/		
56	CAM-ID-29F-56	หน้าประตูบันไดหนีไฟ ST2	/		
57	CAM-ID-GF-57	ประตูฝั่งซอยสุขุมวิท 19			
58	CAM-ID-GF-58	PARKING 01	/		
59	CAM-ID-GF-59	PARKING 02	/		
60	CAM-ID-GF-60	PARKING 03	/		
61	CAM-ID-GF-61	PARKING 04	/		
62	CAM-ID-GF-62	PARKING 05	/		
63	CAM-ID-GF-63	บันไดหนีไฟ ST2 ชั้น12A	/		
64	CAM-ID-GF-64	หน้าร้าน7-11		/	สายขาด กล้อง 9 ใช้ได้ปกติ
65	CAM-ID-GF-65	Gate out-ประตูฝั่งซอยสุขุมวิท 19			
66	CAM-ID-GF-66	ทางเข้าล็อบบี้	/		
67	CAM-ID-GF-67	โถงต้อนรับตัว1/ตรงข้ามนิติ	/		
68	CAM-ID-GF-68	LOBBY GF	/		

หมายเหตุ : โปรดระบุเครื่องหมาย R ปกติ S ไม่ปกติ

ให้ทำการ Play Back ดูภาพที่บันทึกไว้ในเครื่องบันทึกของ DVR ทุกเครื่องสัปดาห์ละ 1 ครั้ง

ข้อเสนอแนะ :

ตรวจเช็คโดย :	ตรวจสอบโดย :	ทบทวนตรวจสอบโดย :
ช่างอาคาร : เอกพ, วัชชนน์, ปิติ	หัวหน้าช่าง : [illegible]	ผู้จัดการอาคาร :
วันที่ : 16 / 11 / 65	วันที่ : 16 / 11 / 65	วันที่ : 16 / 11 / 65

แบบฟอร์มการตรวจเช็คระบบโทรทัศน์วงจรปิดประจำสัปดาห์

Weekly CCTV System Check List

SENSES PROPERTY MANAGEMENT

อาคาร : เอ สเปซ ไอ.ดี. อโศก-รัชดา

วัน/เดือน/ปี 16 / พ.ย. / 65

ลำดับที่	อุปกรณ์	สถานที่ติดตั้ง	ผลการตรวจสอบ		หมายเหตุ
			ปกติ	ไม่ปกติ	
69	CAM-ID-GF-69	ทางเดินหน้าลิฟต์จอดรถ	/		
70	CAM-ID-GF-70	ทางเดินหน้าลิฟต์จอดรถ			
71	CAM-ID-GF-71	โถงหน้าลิฟต์โดยสาร	/		
72	CAM-ID-GF-72	ห้องสมุด~~ชั้น 8~~ G	/		
73	CAM-ID-GF-73	ห้องสมุด~~ชั้น 8~~ G	/		
74	CAM-ID-GF-74	ห้องนิติบุคคลชั้น G	/		
75	CAM-ID-GF-75	ห้องนิติบุคคลชั้น G	/		
76	CAM-ID-M1-76	ชั้น M1	/		
77	CAM-ID-M2-77	ชั้น M2	/		
78	CAM-ID-M3-78	ห้องชาร์ปไฟฟ้าชั้น M3	/		
79	CAM-ID-GF-79	POOL BA		/	สาย ขาด กล้อง ใช้งานได้ ปกติ
80	CAM-ID-RF-80	บันไดหนีไฟST1 ชั้นR	/		
81	CAM-ID-RF-81	บันไดหนีไฟST2 ชั้นR	/		
82	CAM-ID-Lift No.1-82	PASSENGER LIFT No.1		/	Convertex ลิฟต์ขัดข้อง
83	CAM-ID-Lift No.2-83	LIFT No.2	/		
84	CAM-ID-Lift No.3-84	LIFT No.3		/	กล้องสามารถ ดูได้ แต่ ภาพไม่ชัด
85	CAM-P1-GF-01	ลานจอดรถอาคาร P1 ชั้นG	/		
86	CAM-P1-GF-02	ลานจอดรถอาคาร P1 ชั้นG	/		
87	CAM-P1-GF-03	ลานจอดรถอาคาร P1 ชั้นG	/		
88	CAM-P1-GF-04	ลานจอดรถอาคาร P1 ชั้นG	/		
89	CAM-P1-2F-05	ลานจอดรถอาคาร P1 ชั้น2	/		
90	CAM-P1-2F-06	ลานจอดรถอาคาร P1 ชั้น2	/		
91	CAM-P1-3F-07	ลานจอดรถอาคาร P1 ชั้น3	/		
92	CAM-P1-3F-08	ลานจอดรถอาคาร P1 ชั้น3	/		
93	CAM-P1-4F-09	ลานจอดรถอาคาร P1 ชั้น4	/		

หมายเหตุ : โปรดระบุเครื่องหมาย R ปกติ S ไม่ปกติ

ให้ทำการ Play Back ดูภาพที่บันทึกไว้ในเครื่องบันทึกของ DVR ทุกเครื่องสัปดาห์ละ 1 ครั้ง

ข้อเสนอแนะ :

ตรวจเช็คโดย : ตรวจสอบโดย : ทบทวนตรวจสอบโดย :

ช่างอาคาร : เอกพน, วิรัชนท์, ปิต์ หัวหน้าช่าง : ศุภาณ ผู้จัดการอาคาร :

วันที่ 16 / 11 / 65 วันที่ : 16 / 11 / 65 วันที่ : 16 / 11 / 65

แบบฟอร์มการตรวจเช็คระบบโทรทัศน์วงจรปิดประจำสัปดาห์

SENSES PROPERTY MANAGEMENT

Weekly CCTV System Check List

อาคาร : เอ สเปซ ไอ.ดี. อโศก-รัชดา

วัน/เดือน/ปี 16 / พ.ย. / 65

ลำดับที่	อุปกรณ์	สถานที่ติดตั้ง	ผลการตรวจสอบ		หมายเหตุ
			ปกติ	ไม่ปกติ	
94	CAM-P1-4F-10	ลานจอดรถอาคาร P1 ชั้น4	/		
95	CAM-P1-5F-11	ลานจอดรถอาคาร P1 ชั้น5	/		
96	CAM-P1-5F-12	ลานจอดรถอาคาร P1 ชั้น5	/		
97	CAM-P1-6F-13	ลานจอดรถอาคาร P1 ชั้น6	/		
98	CAM-P1-6F-14	ลานจอดรถอาคาร P1 ชั้น6	/		
99	CAM-P1-7F-15	ลานจอดรถอาคาร P1 ชั้น7	/		
100	CAM-P1-7F-16	ลานจอดรถอาคาร P1 ชั้น7	/		
101	CAM-P1-8F-17	ลานจอดรถอาคาร P1 ชั้น8	/		
102	CAM-P1-8F-18	ลานจอดรถอาคาร P1 ชั้น8	/		
103	CAM-P1-9F-19	ลานจอดรถอาคาร P1 ชั้น9	/		
104	CAM-P1-9F-20	ลานจอดรถอาคาร P1 ชั้น9	/		
105	CAM-P1-10F-21	ลานจอดรถอาคาร P1 ชั้น10	/		

หมายเหตุ : โปรดระบุเครื่องหมาย R ปกติ S ไม่ปกติ

ให้ทำการ Play Back ดูภาพที่บันทึกไว้ในเครื่องบันทึกของ DVR ทุกเครื่องสัปดาห์ละ 1 ครั้ง

ข้อเสนอแนะ : _____

ตรวจเช็คโดย :	ตรวจสอบโดย :	ทบทวนตรวจสอบโดย :
ช่างอาคาร : เอ็ม, ธีรินท์, ป๋อ	หัวหน้าช่าง : [illegible]	ผู้จัดการอาคาร : [illegible]
วันที่ : 16 / 11 / 65	วันที่ : 16 / 11 / 65	วันที่ : 16 / 11 / 65

แบบฟอร์มการตรวจเช็คระบบโทรทัศน์วงจรปิดประจำสัปดาห์

Weekly CCTV System Check List

SENSES PROPERTY MANAGEMENT

อาคาร : เอ สเปซ ไอ.ดี. อโศก-รัชดา **วัน/เดือน/ปี** 16 / 12 / 65

ลำดับที่	อุปกรณ์	สถานที่ติดตั้ง	ผลการตรวจสอบ		หมายเหตุ
			ปกติ	ไม่ปกติ	
	NVR. (เครื่องบันทึกภาพ)				
1	NVR-ID-GF-01	ห้องนิติบุคคล ชั้นG	/		
2	NVR-ID-GF-02	ห้องนิติบุคคล ชั้นG	/		
	Monitor (จอแสดงภาพ)				
1	M-ID-GF-01	ห้องนิติบุคคล ชั้นG	/		
2	M-ID-GF-02	ห้องนิติบุคคล ชั้นG	/		
	กล้องโทรทัศน์วงจรปิด				
1	CAM-ID-2F-01	หน้าประตูบันไดหนีไฟ ST1	/		
2	CAM-ID-2F-02	หน้าประตูบันไดหนีไฟ ST2	/		
3	CAM-ID-3F-03	หน้าประตูบันไดหนีไฟ ST1	/		
4	CAM-ID-3F-04	หน้าประตูบันไดหนีไฟ ST2	/		
5	CAM-ID-4F-05	หน้าประตูบันไดหนีไฟ ST1	/		
6	CAM-ID-4F-06	หน้าประตูบันไดหนีไฟ ST2	/		
7	CAM-ID-5F-07	หน้าประตูบันไดหนีไฟ ST1	/		
8	CAM-ID-5F-08	หน้าประตูบันไดหนีไฟ ST2	/		
9	CAM-ID-6F-09	หน้าประตูบันไดหนีไฟ ST1	/		
10	CAM-ID-6F-10	หน้าประตูบันไดหนีไฟ ST2	/		
11	CAM-ID-7F-11	หน้าประตูบันไดหนีไฟ ST1	/		
12	CAM-ID-7F-12	หน้าประตูบันไดหนีไฟ ST2	/		
13	CAM-ID-8F-13	หน้าประตูบันไดหนีไฟ ST1	/		
14	CAM-ID-8F-14	หน้าประตูบันไดหนีไฟ ST2	/		
15	CAM-ID-9F 15	หน้าประตูบันไดหนีไฟ ST1	/		
16	CAM-ID-9F-16	หน้าประตูบันไดหนีไฟ ST2	/		
17	CAM-ID-10F-17	หน้าประตูบันไดหนีไฟ ST1	/		
18	CAM-ID-10F-18	หน้าประตูบันไดหนีไฟ ST2	/		

หมายเหตุ : โปรดระบุเครื่องหมาย R ปกติ S ไม่ปกติ

ให้ทำการ Play Back ดูภาพที่บันทึกไว้ในเครื่องบันทึกของ DVR ทุกเครื่องสัปดาห์ละ 1 ครั้ง

ข้อเสนอแนะ :

ตรวจเช็คโดย :	ตรวจสอบโดย :	ทบทวนตรวจสอบโดย :
ช่างอาคาร : [illegible]	หัวหน้าช่าง : [illegible]	ผู้จัดการอาคาร : [illegible]
วันที่ : 16 / 12 / 65	วันที่ : 16 / 12 / 65	วันที่ : 16 / 12 / 65

แบบฟอร์มการตรวจเช็คระบบโทรทัศน์วงจรปิดประจำสัปดาห์

Weekly CCTV System Check List

SENSES PROPERTY MANAGEMENT

อาคาร : เอ สเปซ ไอ.ดี. อโศก-รัชดา **วัน/เดือน/ปี** 16 / 12 / 65

ลำดับที่	อุปกรณ์	สถานที่ติดตั้ง	ผลการตรวจสอบ		หมายเหตุ
			ปกติ	ไม่ปกติ	
19	CAM-ID-11F-19	หน้าประตูบันไดหนีไฟ ST1	/		
20	CAM-ID-11F-20	หน้าประตูบันไดหนีไฟ ST2	/		
21	CAM-ID-12F-21	หน้าประตูบันไดหนีไฟ ST1	/		
22	CAM-ID-12F-22	หน้าประตูบันไดหนีไฟ ST2	/		
23	CAM-ID-12AF-23	หน้าประตูบันไดหนีไฟ ST1	/		
24	CAM-ID-12AF-24	หน้าประตูบันไดหนีไฟ ST2	/		
25	CAM-ID-14F-25	หน้าประตูบันไดหนีไฟ ST1	/		
26	CAM-ID-14F-26	หน้าประตูบันไดหนีไฟ ST2	/		
27	CAM-ID-15F-27	หน้าประตูบันไดหนีไฟ ST1	/		
28	CAM-ID-15F-28	หน้าประตูบันไดหนีไฟ ST2	/		
29	CAM-ID-16F-29	หน้าประตูบันไดหนีไฟ ST1	/		
30	CAM-ID-16F-30	หน้าประตูบันไดหนีไฟ ST2	/		
31	CAM-ID-17F-31	หน้าประตูบันไดหนีไฟ ST1	/		
32	CAM-ID-17F-32	หน้าประตูบันไดหนีไฟ ST2	/		
33	CAM-ID-18F-33	หน้าประตูบันไดหนีไฟ ST1	/		
34	CAM-ID-18F-34	หน้าประตูบันไดหนีไฟ ST2	/		
35	CAM-ID-19F-35	หน้าประตูบันไดหนีไฟ ST1	/		
36	CAM-ID-19F-36	หน้าประตูบันไดหนีไฟ ST2	/		
37	CAM-ID-20F-37	หน้าประตูบันไดหนีไฟ ST1	/		
38	CAM-ID-20F-38	หน้าประตูบันไดหนีไฟ ST2	/		
39	CAM-ID-21F-39	หน้าประตูบันไดหนีไฟ ST1	/		
40	CAM-ID-21F-40	หน้าประตูบันไดหนีไฟ ST2	/		
41	CAM-ID-22F-41	หน้าประตูบันไดหนีไฟ ST1	/		
42	CAM-ID-22F-42	หน้าประตูบันไดหนีไฟ ST2	/		
43	CAM-ID-23F-43	หน้าประตูบันไดหนีไฟ ST1	/		

หมายเหตุ : โปรดระบุเครื่องหมาย R ปกติ S ไม่ปกติ

ให้ทำการ Play Back ดูภาพที่บันทึกไว้ในเครื่องบันทึกของ DVR ทุกเครื่องสัปดาห์ละ 1 ครั้ง

ข้อเสนอแนะ :

ตรวจเช็คโดย :	ตรวจสอบโดย :	ทบทวนตรวจสอบโดย :
ช่างอาคาร : ไอ๊ตม	หัวหน้าช่าง :	ผู้จัดการอาคาร :
วันที่ : 16 / 12 / 65	วันที่ : 16 / 12 / 65	วันที่ : 16 / 12 / 65

SENSES PROPERTY MANAGEMENT

แบบฟอร์มการตรวจเช็คระบบโทรทัศน์วงจรปิดประจำสัปดาห์

Weekly CCTV System Check List

อาคาร : เอ สเปซ ไอ.ดี. อโศก-รัชดา

วัน/เดือน/ปี 16 / 12 / 65

ลำดับที่	อุปกรณ์	สถานที่ติดตั้ง	ผลการตรวจสอบ		หมายเหตุ
			ปกติ	ไม่ปกติ	
44	CAM-ID-23F-44	หน้าประตูบันไดหนีไฟ ST2	/		
45	CAM-ID-24F-45	หน้าประตูบันไดหนีไฟ ST1	/		
46	CAM-ID-24F-46	หน้าประตูบันไดหนีไฟ ST2	/		
47	CAM-ID-25F-47	หน้าประตูบันไดหนีไฟ ST1	/		
48	CAM-ID-25F-48	หน้าประตูบันไดหนีไฟ ST2	/		
49	CAM-ID-26F-49	หน้าประตูบันไดหนีไฟ ST1	/		
50	CAM-ID-26F-50	หน้าประตูบันไดหนีไฟ ST2	/		
51	CAM-ID-27F-51	หน้าประตูบันไดหนีไฟ ST1	/		
52	CAM-ID-27F-52	หน้าประตูบันไดหนีไฟ ST2	/		
53	CAM-ID-28F-53	หน้าประตูบันไดหนีไฟ ST1	/		
54	CAM-ID-28F-54	หน้าประตูบันไดหนีไฟ ST2	/		
55	CAM-ID-29F-55	หน้าประตูบันไดหนีไฟ ST1	/		
56	CAM-ID-29F-56	หน้าประตูบันไดหนีไฟ ST2	/		
57	CAM-ID-RF-57	หน้าประตูบันไดหนีไฟ ST1	/		
58	CAM-ID-RF-58	หน้าประตูบันไดหนีไฟ ST2	/		
59	CAM-ID-GF-59	ทางเข้าโครงการ	/		
60	CAM-ID-GF-60	ทางขึ้นลิฟท์ด้านหลัง	/		
61	CAM-ID-GF-61	PARKING 01	/		
62	CAM-ID-GF-62	PARKING 02	/		
63	CAM-ID-GF-63	PARKING 03	/		
64	CAM-ID-GF-64	ทางโครงหน้าศาล	/		
65	CAM-ID-GF-65	หน้าทางเข้าสระว่ายน้ำ	/		
66	CAM-ID-GF-66	สระว่ายน้ำ		x	ภาพไม่ชัดเจน
67	CAM-ID-GF-67	หน้าร้าน 7-11		x	ภาพไม่ชัดเจน
68	CAM-ID-GF-68	ทางออกโครงการ	/		
69	CAM-ID-GF-69	ทางเข้า LOBBY	/		

หมายเหตุ : โปรดระบุเครื่องหมาย R ปกติ S ไม่ปกติ

ให้ทำการ Play Back ดูภาพที่บันทึกไว้ในเครื่องบันทึกของ DVR ทุกเครื่องสัปดาห์ละ 1 ครั้ง

ข้อเสนอแนะ :

ตรวจเช็คโดย :

ช่างอาคาร : 1 Dmu

วันที่ : 16 / 12 / 65

ตรวจสอบโดย :

หัวหน้าช่าง : [illegible]

วันที่ : 16, 12, 65

ทบทวนตรวจสอบโดย :

ผู้จัดการอาคาร : [illegible]

วันที่ : 16, 12, 65

แบบฟอร์มการตรวจเช็คระบบโทรทัศน์วงจรปิดประจำสัปดาห์

Weekly CCTV System Check List

SENSES PROPERTY MANAGEMENT

อาคาร : เอ สเปซ ไอ.ดี. อโศก-รัชดา **วัน/เดือน/ปี** 16 / 12 / 65

ลำดับที่	อุปกรณ์	สถานที่ติดตั้ง	ผลการตรวจสอบ		หมายเหตุ
			ปกติ	ไม่ปกติ	
70	CAM-ID-GF-70	หน้าห้องนิติ	/		
71	CAM-ID-GF-71	โซนรับรองลูกค้า	/		
72	CAM-ID-GF-72	หน้าห้องสมุด	/		
73	CAM-ID-GF-73	หน้าประตูทางเข้าลิฟท์	/		
74	CAM-ID-GF-74	ทางเดินลานจอดรถอัตโนมัติ	/		
75	CAM-ID-GF-75	หน้าโถงลิฟท์โดยสาร	/		
76	CAM-ID-GF-76	ห้องสมุด 1	/		
77	CAM-ID-GF-77	ห้องสมุด 2	/		
78	CAM-ID-GF-78	สำนักงานนิติ 1	/		
79	CAM-ID-GF-79	สำนักงานนิติ 2	/		
80	CAM-ID-M1-80	ทางเข้าห้องฟิตเน็ตชั้น M1	/		
81	CAM-ID-M2-81	ทางเข้าห้องสตรีม-ซาวด์น่าชั้น M2	/		
82	CAM-ID-M3-82	ทางเข้าห้อง MDB ชั้น M3	/		
83	CAM-ID-Lift No.1-83	PASSENGER LIFT No.1		X	Converter ลิฟต์ขัดข้อง
84	CAM-ID-Lift No.2-84	LIFT No.2	/	X	ติดๆ ดับๆ
85	CAM-ID-Lift No.3-85	LIFT No.3	/	X	ติดๆ ดับๆ
86	CAM-P1-GF-01	ลานจอดรถอาคาร P1 ชั้นG	/		
87	CAM-P1-GF-02	ลานจอดรถอาคาร P1 ชั้นG	/		
88	CAM-P1-GF-03	ลานจอดรถอาคาร P1 ชั้นG	/		
89	CAM-P1-GF-04	ลานจอดรถอาคาร P1 ชั้นG	/		
90	CAM-P1-2F-05	ลานจอดรถอาคาร P1 ชั้น2	/		
91	CAM-P1-2F-06	ลานจอดรถอาคาร P1 ชั้น2	/		
92	CAM-P1-3F-07	ลานจอดรถอาคาร P1 ชั้น3	/		
93	CAM-P1-3F-08	ลานจอดรถอาคาร P1 ชั้น3	/		
94	CAM-P1-4F-09	ลานจอดรถอาคาร P1 ชั้น4	/		

หมายเหตุ : โปรดระบุเครื่องหมาย R ปกติ S ไม่ปกติ

ให้ทำการ Play Back ดูภาพที่บันทึกไว้ในเครื่องบันทึกของ DVR ทุกเครื่องสัปดาห์ละ 1 ครั้ง

ข้อเสนอแนะ :

ตรวจเช็คโดย :	ตรวจสอบโดย :	ทบทวนตรวจสอบโดย :
ช่างอาคาร : [signature]	หัวหน้าช่าง : [signature]	ผู้จัดการอาคาร : [signature]
วันที่ : 16 / 12 / 65	วันที่ : 16 / 12 / 65	วันที่ : 16 / 12 / 65

แบบฟอร์มการตรวจเช็คระบบโทรทัศน์วงจรปิดประจำสัปดาห์

SENSES PROPERTY MANAGEMENT

Weekly CCTV System Check List

อาคาร : เอ สเปซ ไอ.ดี. อโศก-รัชดา

วัน/เดือน/ปี 16 / 12 / 65

ลำดับที่	อุปกรณ์	สถานที่ติดตั้ง	ผลการตรวจสอบ		หมายเหตุ
			ปกติ	ไม่ปกติ	
95	CAM-P1-4F-10	ลานจอดรถอาคาร P1 ชั้น4	/		
96	CAM-P1-5F-11	ลานจอดรถอาคาร P1 ชั้น5	/		
97	CAM-P1-5F-12	ลานจอดรถอาคาร P1 ชั้น5	/		
98	CAM-P1-6F-13	ลานจอดรถอาคาร P1 ชั้น6	/		
99	CAM-P1-6F-14	ลานจอดรถอาคาร P1 ชั้น6	/		
100	CAM-P1-7F-15	ลานจอดรถอาคาร P1 ชั้น7	/		
101	CAM-P1-7F-16	ลานจอดรถอาคาร P1 ชั้น7	/		
102	CAM-P1-8F-17	ลานจอดรถอาคาร P1 ชั้น8	/		
103	CAM-P1-8F-18	ลานจอดรถอาคาร P1 ชั้น ROOF	/		
104	CAM-P1-9F-19	ลานจอดรถอาคาร P1 ชั้น ROOF	/		
105	CAM-P1-9F-20	ลานจอดรถอาคาร P1 ชั้น ROOF	/		
106	CAM-P1-10F-21	ลานจอดรถอาคาร P1 ชั้น ROOF	/		

หมายเหตุ : โปรดระบุเครื่องหมาย R ปกติ S ไม่ปกติ

ให้ทำการ Play Back ดูภาพที่บันทึกไว้ในเครื่องบันทึกของ DVR ทุกเครื่องสัปดาห์ละ 1 ครั้ง

ข้อเสนอแนะ :

ตรวจเช็คโดย :

ช่างอาคาร : ไอ้ทน

วันที่ : 16 / 12 / 65

ตรวจสอบโดย :

หัวหน้าช่าง : สุภาพ

วันที่ : 16 / 12 / 65

ทบทวนตรวจสอบโดย :

ผู้จัดการอาคาร :

วันที่ : 16 / 12 / 65

ภาคผนวก 8

ผลการตรวจวัดคุณภาพสิ่งแวดล้อม

ผลการตรวจวัดคุณภาพน้ำทิ้ง

SLECCO บริษัท สเปเชี่ยล แล็บ เอ็นไว แอนด์ คอนซัลแตนท์ จำกัด
SPECIAL LAB ENVI AND CONSULTANT CO.,LTD.
47/91-93 ม.3 ต.ท่าอิฐ อ.ปากเกร็ด จ.นนทบุรี 11120
47/91-93 Moo 3 Tha-it Pakkret Nonthaburi 11120
Tel.02-9246778, 02-5943320, 086-0838025 Fax.02-9246778

รายงานผลวิเคราะห์
ANALYSIS REPORT

ผู้สั่งวิเคราะห์ Client : นิติบุคคลอาคารชุด เอ สเปซ ไอ.ดี. อโศก-รัชดา

ที่อยู่ Address : 624 ถนนอโศก-ดินแดง แขวงดินแดง เขตดินแดง กรุงเทพมหานคร 10400

สถานที่เก็บตัวอย่าง Sampling Site : นิติบุคคลอาคารชุด เอ สเปซ ไอ.ดี. อโศก-รัชดา

ประเภทตัวอย่าง Sample Type : Wastewater

วันที่เก็บตัวอย่าง Sampling Date : 11 กรกฎาคม 2565

ผู้เก็บตัวอย่าง Sampling by : นายเสรี จันทวี ว-133-จ-9149

วันที่รับตัวอย่าง Received Date : 11 กรกฎาคม 2565

วันที่วิเคราะห์ Analysis Date : 11 - 18 กรกฎาคม 2565

วันที่รายงานผล Reparted Date : 18 กรกฎาคม 2565

เลขที่วิเคราะห์ Analysis No. : 110722/01000/1 เลขที่ตัวอย่าง Sample No. : S15329-S15330

รายการ parameters	หน่วย units	วิธีวิเคราะห์ methods	ผล/Results บริเวณบ่อจุดปล่อยน้ำทิ้งจากบ่อพักน้ำทิ้ง	ผล/Results น้ำทิ้งจากบ่อน้ำทิ้ง	Std.* อาคารประเภท ก
pH	-	Electrometric	7.5	5.8	5.0 - 9.0
TDS**	mg/l	Dried at 103-105°C	456	356	≤500
SS	mg/l	Dried at 103-105°C	28	458	≤30
BOD	mg/l	5-Day BOD Test,Azide Modification	19	22	≤20
Sulfide	mg/l	ZnS Precipitation, Iodometric	<0.2	<0.2	≤1
TKN	mg/l	Macro Kjeldahl	22.12	25.48	≤35
Oil and Grease	mg/l	Liquid-Liquid, partition-Gravimetric	<5	<5	≤20

หมายเหตุ

1. " * " หมายถึง ค่ามาตรฐานควบคุมการระบายน้ำทิ้งจากอาคารประเภท ก. ตามประกาศกระทรวงทรัพยากรธรรมชาติและสิ่งแวดล้อม พ.ศ.2548
2. ** ค่าที่เพิ่มขึ้นจากปริมาณสารละลายในน้ำใช้ตามปกติ , ค่า TDS ในน้ำประปา พบ 132 mg/l

SPECIAL LAB SLECCO ENVI AND CONSULTANT CO.,LTD.

(Mr. Mapari Awaekuechi)

Laboratory Manager

ว-133-ค-5470

Reported results refer to submitted sample only.
Test report shall not be reproduced except in full , without approve of the laboratory.

SLECCO บริษัท สเปเชี่ยล แล็บ เอ็นไว แอนด์ คอนซัลแตนท์ จำกัด
SPECIAL LAB ENVI AND CONSULTANT CO.,LTD.
47/91-93 ม.3 ต.ท่าอิฐ อ.ปากเกร็ด จ.นนทบุรี 11120
47/91-93 Moo 3 Tha-it Pakkret Nonthaburi 11120
Tel.02-9246778, 02-5943320, 086-0838025 Fax.02-9246778

รายงานผลวิเคราะห์
ANALYSIS REPORT

ผู้สั่งวิเคราะห์ Client : นิติบุคคลอาคารชุด เอ สเปซ ไอ.ดี. อโศก-รัชดา

ที่อยู่ Address : 624 ถนนอโศก-ดินแดง แขวงดินแดง เขตดินแดง กรุงเทพมหานคร 10400

สถานที่เก็บตัวอย่าง Sampling Site : นิติบุคคลอาคารชุด เอ สเปซ ไอ.ดี. อโศก-รัชดา

ประเภทตัวอย่าง Sample Type : Wastewater

วันที่เก็บตัวอย่าง Sampling Date : 11 กรกฎาคม 2565

วันที่รับตัวอย่าง Received Date : 11 กรกฎาคม 2565

วันที่วิเคราะห์ Analysis Date : 11 - 18 กรกฎาคม 2565

วันที่รายงานผล Reparted Date : 18 กรกฎาคม 2565

เลขที่วิเคราะห์ Analysis No. : 110722/01000/2 เลขที่ตัวอย่าง Sample No. : S15329-S15330

รายการ parameters	หน่วย units	วิธีวิเคราะห์ methods	ผล/Results บริเวณบ่อดูดปล่อยน้ำทิ้งจากบ่อพักน้ำทิ้ง	ผล/Results น้ำทิ้งจากบ่อน้ำทิ้ง	Std.* อาคารประเภท ก
Settleable Solids	ml/l/hr	Imholf Cone	0.0	0.2	≤0.5
Total Coliform Bacteria	MPN/100ml	MPN Test	3.5×10^4	5.4×10^4	-
Fecal Coliform Bacteri	MPN/100ml	MPN Test	2.1×10^3	1.7×10^3	-

หมายเหตุ

1. " * " หมายถึง ค่ามาตรฐานควบคุมการระบายน้ำทิ้งจากอาคารประเภท ก. ตามประกาศกระทรวงทรัพยากรธรรมชาติและสิ่งแวดล้อม พ.ศ.2548

SPECIAL LAB SLECCO ENVI AND CONSULTANT CO.,LTD.

(Mr. Mapari Awaekuechi)

Laboratory Manager

Reported results refer to submitted sample only.

Test report shall not be reproduced except in full , without approve of the laboratory.

SLECCO บริษัท สเปเชี่ยล แล็บ เอ็นไว แอนด์ คอนซัลแตนท์ จำกัด
SPECIAL LAB ENVI AND CONSULTANT CO.,LTD.
47/91-93 ม.3 ต.ท่าอิฐ อ.ปากเกร็ด จ.นนทบุรี 11120
47/91-93 Moo 3 Tha-it Pakkret Nonthaburi 11120
Tel.02-9246778, 02-5943320, 086-0838025 Fax.02-9246778

รายงานผลวิเคราะห์
ANALYSIS REPORT

ผู้สั่งวิเคราะห์ Client : นิติบุคคลอาคารชุด เอ สเปซ ไอ.ดี. อโศก-รัชดา

ที่อยู่ Address : 624 ถนนอโศก-ดินแดง แขวงดินแดง เขตดินแดง กรุงเทพมหานคร 10400

สถานที่เก็บตัวอย่าง Sampling Site : นิติบุคคลอาคารชุด เอ สเปซ ไอ.ดี. อโศก-รัชดา

ประเภทตัวอย่าง Sample Type : Wastewater

วันที่เก็บตัวอย่าง Sampling Date : 23 สิงหาคม 2565

ผู้เก็บตัวอย่าง Sampling by : นายเสรี จันทวี ว-133-จ-9149

วันที่รับตัวอย่าง Received Date : 23 สิงหาคม 2565

วันที่วิเคราะห์ Analysis Date : 23 - 30 สิงหาคม 2565

วันที่รายงานผล Reparted Date : 31 สิงหาคม 2565

เลขที่วิเคราะห์ Analysis No. : 230822/01803/1 เลขที่ตัวอย่าง Sample No. : S18839-S18840

รายการ parameters	หน่วย units	วิธีวิเคราะห์ methods	ผล/Results Influent	ผล/Results Effluent	Std.* อาคารประเภท ก
pH	-	Electrometric	5.1	4.9	5.0 - 9.0
TDS**	mg/l	Dried at 103-105°C	568	364	≤500
SS	mg/l	Dried at 103-105°C	84	42	≤30
BOD	mg/l	5-Day BOD Test,Azide Modification	68	46	≤20
Sulfide	mg/l	ZnS Precipitation, Iodometric	1.20	0.2	≤1
TKN	mg/l	Macro Kjeldahl	56.00	36.68	≤35
Oil and Grease	mg/l	Liquid-Liquid, partition-Gravimetric	5.00	<5	≤20

หมายเหตุ

1. " * " หมายถึง ค่ามาตรฐานควบคุมการระบายน้ำทิ้งจากอาคารประเภท ก. ตามประกาศกระทรวงทรัพยากรธรรมชาติและสิ่งแวดล้อม พ.ศ.2548
2. ** ค่าที่เพิ่มขึ้นจากปริมาณสารละลายในน้ำใช้ตามปกติ , ค่า TDS ในน้ำประปา พบ 138 mg/l

SPECIAL LAB SLECCO ENVI AND CONSULTANT CO.,LTD.

(Mr. Mapari Awaekuechi)

Laboratory Manager

ว-133-ค-5470

Reported results refer to submitted sample only.
Test report shall not be reproduced except in full , without approve of the laboratory.

SLECCO บริษัท สเปเชี่ยล แล็บ เอ็นไว แอนด์ คอนซัลแตนท์ จำกัด
SPECIAL LAB ENVI AND CONSULTANT CO.,LTD.
47/91-93 ม.3 ต.ท่าอิฐ อ.ปากเกร็ด จ.นนทบุรี 11120
47/91-93 Moo 3 Tha-it Pakkret Nonthaburi 11120
Tel.02-9246778, 02-5943320, 086-0838025 Fax.02-9246778

รายงานผลวิเคราะห์
ANALYSIS REPORT

ผู้สั่งวิเคราะห์ : นิติบุคคลอาคารชุด เอ สเปซ ไอ.ดี. อโศก-รัชดา
Client

ที่อยู่ : 624 ถนนอโศก-ดินแดง แขวงดินแดง
Address เขตดินแดง กรุงเทพมหานคร 10400

สถานที่เก็บตัวอย่าง : นิติบุคคลอาคารชุด เอ สเปซ ไอ.ดี. อโศก-รัชดา
Sampling Site

ประเภทตัวอย่าง : Wastewater
Sample Type

วันที่เก็บตัวอย่าง : 23 สิงหาคม 2565
Sampling Date

วันที่รับตัวอย่าง : 23 สิงหาคม 2565
Received Date

วันที่วิเคราะห์ : 23 - 30 สิงหาคม 2565
Analysis Date

วันที่รายงานผล : 31 สิงหาคม 2565
Reparted Date

เลขที่วิเคราะห์ : 230822/01803/2 เลขที่ตัวอย่าง : S18839-S18840
Analysis No. Sample No.

รายการ parameters	หน่วย units	วิธีวิเคราะห์ methods	ผล/Results Influent	ผล/Results Effluent	Std.* อาคารประเภท ก
Settleable Solids	ml/l/hr	Imholf Cone	2.0	0.2	≤0.5
Total Coliform Bacteria	MPN/100ml	MPN Test	9.2×10^4	3.5×10^4	-
Fecal Coliform Bacteria	MPN/100ml	MPN Test	5.4×10^4	2.4×10^4	-

หมายเหตุ

1. " * " หมายถึง ค่ามาตรฐานควบคุมการระบายน้ำทิ้งจากอาคารประเภท ก. ตามประกาศกระทรวงทรัพยากรธรรมชาติและสิ่งแวดล้อม พ.ศ.2548

SPECIAL LAB SLECCO ENVI AND CONSULTANT CO.,LTD.

(Mr. Mapari Awaekuechi)

Laboratory Manager

Reported results refer to submitted sample only.

Test report shall not be reproduced except in full , without approve of the laboratory.

SLECCO บริษัท สเปเชี่ยล แล็บ เอ็นไว แอนด์ คอนซัลแตนท์ จำกัด
SPECIAL LAB ENVI AND CONSULTANT CO.,LTD.
47/91-93 ม.3 ต.ท่าอิฐ อ.ปากเกร็ด จ.นนทบุรี 11120
47/91-93 Moo 3 Tha-it Pakkret Nonthaburi 11120
Tel.02-9246778, 02-5943320, 086-0838025 Fax.02-9246778

รายงานผลวิเคราะห์
ANALYSIS REPORT

ผู้สั่งวิเคราะห์ : นิติบุคคลอาคารชุด เอ สเปซ ไอ.ดี. อโศก-รัชดา
Client

ที่อยู่ : 624 ถนนอโศก-ดินแดง แขวงดินแดง
Address เขตดินแดง กรุงเทพมหานคร 10400

สถานที่เก็บตัวอย่าง : นิติบุคคลอาคารชุด เอ สเปซ ไอ.ดี. อโศก-รัชดา
Sampling Site

ประเภทตัวอย่าง : Wastewater
Sample Type

วันที่เก็บตัวอย่าง : 16 กันยายน 2565
Sampling Date

ผู้เก็บตัวอย่าง : นายเสรี จันทวี ว-133-จ-9149
Sampling by

วันที่รับตัวอย่าง : 16 กันยายน 2565
Received Date

วันที่วิเคราะห์ : 16 - 23 กันยายน 2565
Analysis Date

วันที่รายงานผล : 23 กันยายน 2565
Reparted Date

เลขที่วิเคราะห์ : 160922/01527/1 เลขที่ตัวอย่าง : S20710-S20711
Analysis No. Sample No.

รายการ parameters	หน่วย units	วิธีวิเคราะห์ methods	ผล/Results บริเวณบ่อจุดปล่อยน้ำทิ้งจากบ่อพักน้ำทิ้ง	ผล/Results น้ำทิ้งจากบ่อพักน้ำทิ้ง	Std.* อาคารประเภท ก*
pH	-	Electrometric	7.0	5.5	5.0 - 9.0
TDS**	mg/l	Dried at 103-105°C	333	224	≤500
SS	mg/l	Dried at 103-105°C	2900	28	≤30
BOD	mg/l	5-Day BOD Test,Azide Modification	362	24	≤20
Sulfide	mg/l	ZnS Precipitation, Iodometric	6.7	<0.2	≤1
TKN	mg/l	Macro Kjeldahl	168.00	26.88	≤35
Oil and Grease	mg/l	Liquid-Liquid, partition-Gravimetric	165.00	<5	≤20

หมายเหตุ

1. " * " หมายถึง ค่ามาตรฐานควบคุมการระบายน้ำทิ้งจากอาคารประเภท ก. ตามประกาศกระทรวงทรัพยากรธรรมชาติและสิ่งแวดล้อม พ.ศ.2548
2. ** ค่าที่เพิ่มขึ้นจากปริมาณสารละลายในน้ำใช้ตามปกติ , ค่า TDS ในน้ำประปา พบ 150 mg/l

SPECIAL LAB SLECCO ENVI AND CONSULTANT CO.,LTD.

(Mr. Mapari Awaekuechi)
Laboratory Manager
ว-133-ค-5470

Reported results refer to submitted sample only.
Test report shall not be reproduced except in full , without approve of the laboratory.

SLECCO บริษัท สเปเชี่ยล แล็บ เอ็นไว แอนด์ คอนซัลแตนท์ จำกัด
SPECIAL LAB ENVI AND CONSULTANT CO.,LTD.
47/91-93 ม.3 ต.ท่าอิฐ อ.ปากเกร็ด จ.นนทบุรี 11120
47/91-93 Moo 3 Tha-it Pakkret Nonthaburi 11120
Tel.02-9246778, 02-5943320, 086-0838025 Fax.02-9246778

รายงานผลวิเคราะห์
ANALYSIS REPORT

ผู้สั่งวิเคราะห์ Client : นิติบุคคลอาคารชุด เอ สเปซ ไอ.ดี. อโศก-รัชดา

ที่อยู่ Address : 624 ถนนอโศก-ดินแดง แขวงดินแดง เขตดินแดง กรุงเทพมหานคร 10400

สถานที่เก็บตัวอย่าง Sampling Site : นิติบุคคลอาคารชุด เอ สเปซ ไอ.ดี. อโศก-รัชดา

ประเภทตัวอย่าง Sample Type : Wastewater

วันที่เก็บตัวอย่าง Sampling Date : 16 กันยายน 2565

วันที่รับตัวอย่าง Received Date : 16 กันยายน 2565

วันที่วิเคราะห์ Analysis Date : 16 - 23 กันยายน 2565

วันที่รายงานผล Reparted Date : 23 กันยายน 2565

เลขที่วิเคราะห์ Analysis No. : 160922/01527/2 เลขที่ตัวอย่าง Sample No. : S20710-S20711

รายการ parameters	หน่วย units	วิธีวิเคราะห์ methods	ผล/Results Influent	ผล/Results Effluent	Std.* อาคารประเภท ก
Settleable Solids	ml/l/hr	Imholf Cone	110.0	0.1	≤0.5
Total Coliform Bacteria	MPN/100ml	MPN Test	9.2×10^4	4.3×10^2	-
Fecal Coliform Bacteria	MPN/100ml	MPN Test	5.4×10^4	3.1×10^2	-

หมายเหตุ

1. " * " หมายถึง ค่ามาตรฐานควบคุมการระบายน้ำทิ้งจากอาคารประเภท ก. ตามประกาศกระทรวงทรัพยากรธรรมชาติและสิ่งแวดล้อม พ.ศ.2548

SPECIAL LAB SLECCO ENVI AND CONSULTANT CO.,LTD.

(Mr. Mapari Awaekuechi)

Laboratory Manager

Reported results refer to submitted sample only.
Test report shall not be reproduced except in full , without approve of the laboratory.

SLECCO บริษัท สเปเชี่ยล แล็บ เอ็นไว แอนด์ คอนซัลแตนท์ จำกัด
SPECIAL LAB ENVI AND CONSULTANT CO.,LTD.
47/91-93 ม.3 ต.ท่าอิฐ อ.ปากเกร็ด จ.นนทบุรี 11120
47/91-93 Moo 3 Tha-it Pakkret Nonthaburi 11120
Tel.02-9246778, 02-5943320, 086-0838025 Fax.02-9246778

รายงานผลวิเคราะห์
ANALYSIS REPORT

ผู้สั่งวิเคราะห์ Client : นิติบุคคลอาคารชุด เอ สเปซ ไอ.ดี. อโศก-รัชดา

ที่อยู่ Address : 624 ถนนอโศก-ดินแดง แขวงดินแดง เขตดินแดง กรุงเทพมหานคร 10400

สถานที่เก็บตัวอย่าง Sampling Site : นิติบุคคลอาคารชุด เอ สเปซ ไอ.ดี. อโศก-รัชดา

ประเภทตัวอย่าง Sample Type : Wastewater

วันที่เก็บตัวอย่าง Sampling Date : 10 ตุลาคม 2565

ผู้เก็บตัวอย่าง Sampling by : นายเสรี จันทวี ว-133-จ-9149

วันที่รับตัวอย่าง Received Date : 10 ตุลาคม 2565

วันที่วิเคราะห์ Analysis Date : 10 - 17 ตุลาคม 2565

วันที่รายงานผล Reparted Date : 18 ตุลาคม 2565

เลขที่วิเคราะห์ Analysis No. : 101022/00733/1 เลขที่ตัวอย่าง Sample No. : S22400-S22401

รายการ parameters	หน่วย units	วิธีวิเคราะห์ methods	ผล/Results Influent	ผล/Results Effluent	Std.* อาคารประเภท ก
pH	-	Electrometric	7.1	5.2	5.0 - 9.0
TDS**	mg/l	Dried at 103-105°C	391	380	≤500
SS	mg/l	Dried at 103-105°C	82	16	≤30
BOD	mg/l	5-Day BOD Test,Azide Modification	132	14	≤20
Sulfide	mg/l	ZnS Precipitation, Iodometric	1.1	<0.2	≤1
TKN	mg/l	Macro Kjeldahl	76	16.52	≤35
Oil and Grease	mg/l	Liquid-Liquid, partition-Gravimetric	5.80	<5	≤20

หมายเหตุ

1. " * " หมายถึง ค่ามาตรฐานควบคุมการระบายน้ำทิ้งจากอาคารประเภท ก. ตามประกาศกระทรวงทรัพยากรธรรมชาติและสิ่งแวดล้อม พ.ศ.2548
2. ** ค่าที่เพิ่มขึ้นจากปริมาณสารละลายในน้ำใช้ตามปกติ , ค่า TDS ในน้ำประปา พบ 138 mg/l

SPECIAL LAB SLECCO ENVI AND CONSULTANT CO.,LTD.

(Mr. Mapari Awaekuechi)

Laboratory Manager

ว-133-ค-5470

Reported results refer to submitted sample only.
Test report shall not be reproduced except in full , without approve of the laboratory.

SLECCO บริษัท สเปเชี่ยล แล็บ เอ็นไว แอนด์ คอนซัลแตนท์ จำกัด
SPECIAL LAB ENVI AND CONSULTANT CO.,LTD.
47/91-93 ม.3 ต.ท่าอิฐ อ.ปากเกร็ด จ.นนทบุรี 11120
47/91-93 Moo 3 Tha-it Pakkret Nonthaburi 11120
Tel.02-9246778, 02-5943320, 086-0838025 Fax.02-9246778

รายงานผลวิเคราะห์
ANALYSIS REPORT

ผู้สั่งวิเคราะห์ : นิติบุคคลอาคารชุด เอ สเปซ ไอ.ดี. อโศก-รัชดา
Client

ที่อยู่ : 624 ถนนอโศก-ดินแดง แขวงดินแดง
Address เขตดินแดง กรุงเทพมหานคร 10400

สถานที่เก็บตัวอย่าง : นิติบุคคลอาคารชุด เอ สเปซ ไอ.ดี. อโศก-รัชดา
Sampling Site

ประเภทตัวอย่าง : Wastewater
Sample Type

วันที่เก็บตัวอย่าง : 10 ตุลาคม 2565
Sampling Date

วันที่รับตัวอย่าง : 10 ตุลาคม 2565
Received Date

วันที่วิเคราะห์ : 10 - 17 ตุลาคม 2565
Analysis Date

วันที่รายงานผล : 18 ตุลาคม 2565
Reparted Date

เลขที่วิเคราะห์ : 101022/00733/2 เลขที่ตัวอย่าง : S22400-S22401
Analysis No. Sample No.

รายการ parameters	หน่วย units	วิธีวิเคราะห์ methods	ผล/Results Influent	ผล/Results Effluent	Std.* อาคารประเภท ก
Settleable Solids	ml/l/hr	Imholf Cone	0.6	0.0	≤0.5
Total Coliform Bacteria	MPN/100ml	MPN Test	5.4×10^2	3.5×10^2	-
Fecal Coliform Bacteria	MPN/100ml	MPN Test	3.5×10^2	2.4×10^2	-

หมายเหตุ

1. " * " หมายถึง ค่ามาตรฐานควบคุมการระบายน้ำทิ้งจากอาคารประเภท ก. ตามประกาศกระทรวงทรัพยากรธรรมชาติและสิ่งแวดล้อม พ.ศ.2548

SPECIAL LAB SLECCO ENVI AND CONSULTANT CO.,LTD.

(Mr. Mapari Awaekuechi)
Laboratory Manager

Reported results refer to submitted sample only.
Test report shall not be reproduced except in full , without approve of the laboratory.

SLECCO บริษัท สเปเชี่ยล แล็บ เอ็นไว แอนด์ คอนซัลแตนท์ จำกัด
SPECIAL LAB ENVI AND CONSULTANT CO.,LTD.
47/91-93 ม.3 ต.ท่าอิฐ อ.ปากเกร็ด จ.นนทบุรี 11120
47/91-93 Moo 3 Tha-it Pakkret Nonthaburi 11120
Tel.02-9246778, 02-5943320, 086-0838025 Fax.02-9246778

รายงานผลวิเคราะห์
ANALYSIS REPORT

ผู้สั่งวิเคราะห์ Client : นิติบุคคลอาคารชุด เอ สเปซ ไอ.ดี. อโศก-รัชดา

ที่อยู่ Address : 624 ถนนอโศก-ดินแดง แขวงดินแดง เขตดินแดง กรุงเทพมหานคร 10400

สถานที่เก็บตัวอย่าง Sampling Site : นิติบุคคลอาคารชุด เอ สเปซ ไอ.ดี. อโศก-รัชดา

ประเภทตัวอย่าง Sample Type : Wastewater

วันที่เก็บตัวอย่าง Sampling Date : 10 พฤศจิกายน 2565

ผู้เก็บตัวอย่าง Sampling by : นายเสรี จันทวี ว-133-จ-9149

วันที่รับตัวอย่าง Received Date : 10 พฤศจิกายน 2565

วันที่วิเคราะห์ Analysis Date : 10 - 17 พฤศจิกายน 2565

วันที่รายงานผล Reparted Date : 18 พฤศจิกายน 2565

เลขที่วิเคราะห์ Analysis No. : 101122/00847/1 เลขที่ตัวอย่าง Sample No. : S24835-S24836

รายการ parameters	หน่วย units	วิธีวิเคราะห์ methods	ผล/Results Influent	ผล/Results Effluent	Std.* อาคารประเภท ก
pH	-	Electrometric	7.0	4.1	5.0 - 9.0
TDS**	mg/l	Dried at 103-105°C	504	404	≤500
SS	mg/l	Dried at 103-105°C	32	18	≤30
BOD	mg/l	5-Day BOD Test,Azide Modification	135	15	≤20
Sulfide	mg/l	ZnS Precipitation, Iodometric	6.0	<0.2	≤1
TKN	mg/l	Macro Kjeldahl	69.7	19.88	≤35
Oil and Grease	mg/l	Liquid-Liquid, partition-Gravimetric	<5	<5	≤20

หมายเหตุ

1. " * " หมายถึง ค่ามาตรฐานควบคุมการระบายน้ำทิ้งจากอาคารประเภท ก. ตามประกาศกระทรวงทรัพยากรธรรมชาติและสิ่งแวดล้อม พ.ศ.2548
2. ** ค่าที่เพิ่มขึ้นจากปริมาณสารละลายในน้ำใช้ตามปกติ , ค่า TDS ในน้ำประปา พบ 135 mg/l

SPECIAL LAB SLECCO ENVI AND CONSULTANT CO.,LTD.

(Mr. Mapari Awaekuechi)

Laboratory Manager

ว-133-ค-5470

Reported results refer to submitted sample only.
Test report shall not be reproduced except in full , without approve of the laboratory.

SLECCO บริษัท สเปเชี่ยล แล็บ เอ็นไว แอนด์ คอนซัลแตนท์ จำกัด
SPECIAL LAB ENVI AND CONSULTANT CO.,LTD.
47/91-93 ม.3 ต.ท่าอิฐ อ.ปากเกร็ด จ.นนทบุรี 11120
47/91-93 Moo 3 Tha-it Pakkret Nonthaburi 11120
Tel.02-9246778, 02-5943320, 086-0838025 Fax.02-9246778

รายงานผลวิเคราะห์
ANALYSIS REPORT

ผู้สั่งวิเคราะห์ Client : นิติบุคคลอาคารชุด เอ สเปซ ไอ.ดี. อโศก-รัชดา

ที่อยู่ Address : 624 ถนนอโศก-ดินแดง แขวงดินแดง เขตดินแดง กรุงเทพมหานคร 10400

สถานที่เก็บตัวอย่าง Sampling Site : นิติบุคคลอาคารชุด เอ สเปซ ไอ.ดี. อโศก-รัชดา

ประเภทตัวอย่าง Sample Type : Wastewater

วันที่เก็บตัวอย่าง Sampling Date : 10 พฤศจิกายน 2565

วันที่รับตัวอย่าง Received Date : 10 พฤศจิกายน 2565

วันที่วิเคราะห์ Analysis Date : 10 - 17 พฤศจิกายน 2565

วันที่รายงานผล Reparted Date : 18 พฤศจิกายน 2565

เลขที่วิเคราะห์ Analysis No. : 101122/00847/2 เลขที่ตัวอย่าง Sample No. : S24835-S24836

รายการ parameters	หน่วย units	วิธีวิเคราะห์ methods	ผล/Results Influent	ผล/Results Effluent	Std.* อาคารประเภท ก
Settleable Solids	ml/l/hr	Imholf Cone	0.2	0.0	≤0.5
Total Coliform Bacteria	MPN/100ml	MPN Test	9.2×104^{2}	3.5×10^{2}	-
Fecal Coliform Bacteria	MPN/100ml	MPN Test	5.4×10^{4}	2.2×10^{2}	-

หมายเหตุ

1. " * " หมายถึง ค่ามาตรฐานควบคุมการระบายน้ำทิ้งจากอาคารประเภท ก. ตามประกาศกระทรวงทรัพยากรธรรมชาติและสิ่งแวดล้อม พ.ศ.2548

SPECIAL LAB SLECCO ENVI AND CONSULTANT CO.,LTD.

(Mr. Mapari Awaekuechi)

Laboratory Manager

Reported results refer to submitted sample only.
Test report shall not be reproduced except in full , without approve of the laboratory.

SLECCO บริษัท สเปเชี่ยล แล็บ เอ็นไว แอนด์ คอนซัลแตนท์ จำกัด
SPECIAL LAB ENVI AND CONSULTANT CO.,LTD.
47/91-93 ม.3 ต.ท่าอิฐ อ.ปากเกร็ด จ.นนทบุรี 11120
47/91-93 Moo 3 Tha-it Pakkret Nonthaburi 11120
Tel.02-9246778, 02-5943320, 086-0838025 Fax.02-9246778

รายงานผลวิเคราะห์
ANALYSIS REPORT

ผู้สั่งวิเคราะห์ Client : นิติบุคคลอาคารชุด เอ สเปซ ไอ.ดี. อโศก-รัชดา

ที่อยู่ Address : 624 ถนนอโศก-ดินแดง แขวงดินแดง เขตดินแดง กรุงเทพมหานคร 10400

สถานที่เก็บตัวอย่าง Sampling Site : นิติบุคคลอาคารชุด เอ สเปซ ไอ.ดี. อโศก-รัชดา

ประเภทตัวอย่าง Sample Type : Wastewater

วันที่เก็บตัวอย่าง Sampling Date : 12 ธันวาคม 2565

ผู้เก็บตัวอย่าง Sampling by : นายเสรี จันทวี ว-133-จ-9149

วันที่รับตัวอย่าง Received Date : 12 ธันวาคม 2565

วันที่วิเคราะห์ Analysis Date : 12 - 19 ธันวาคม 2565

วันที่รายงานผล Reparted Date : 20 ธันวาคม 2565

เลขที่วิเคราะห์ Analysis No. : 121222/00826-1/1 เลขที่ตัวอย่าง Sample No. : S27305-S27305-1

รายการ parameters	หน่วย units	วิธีวิเคราะห์ methods	ผล/Results Influent	ผล/Results Effluent	Std.* อาคารประเภท ก
pH	-	Electrometric	7.1	5.0	5.0 - 9.0
TDS**	mg/l	Dried at 103-105°C	512	364	≤500
SS	mg/l	Dried at 103-105°C	95	29	≤30
BOD	mg/l	5-Day BOD Test,Azide Modification	128	15	≤20
Sulfide	mg/l	ZnS Precipitation, Iodometric	1.8	<0.2	≤1
TKN	mg/l	Macro Kjeldahl	56.28	20.16	≤35
Oil and Grease	mg/l	Liquid-Liquid, partition-Gravimetric	8.00	<5	≤20

หมายเหตุ

1. " * " หมายถึง ค่ามาตรฐานควบคุมการระบายน้ำทิ้งจากอาคารประเภท ก. ตามประกาศกระทรวงทรัพยากรธรรมชาติและสิ่งแวดล้อม พ.ศ.2548
2. ** ค่าที่เพิ่มขึ้นจากปริมาณสารละลายในน้ำใช้ตามปกติ , ค่า TDS ในน้ำประปา พบ 148 mg/l

SPECIAL LAB SLECCO ENVI AND CONSULTANT CO.,LTD.

(Mr. Mapari Awaekuechi)

Laboratory Manager

ว-133-ค-5470

Reported results refer to submitted sample only.
Test report shall not be reproduced except in full , without approve of the laboratory.

SLECCO บริษัท สเปเชี่ยล แล็บ เอ็นไว แอนด์ คอนซัลแตนท์ จำกัด
SPECIAL LAB ENVI AND CONSULTANT CO.,LTD.
47/91-93 ม.3 ต.ท่าอิฐ อ.ปากเกร็ด จ.นนทบุรี 11120
47/91-93 Moo 3 Tha-it Pakkret Nonthaburi 11120
Tel.02-9246778, 02-5943320, 086-0838025 Fax.02-9246778

รายงานผลวิเคราะห์
ANALYSIS REPORT

ผู้สั่งวิเคราะห์ Client : นิติบุคคลอาคารชุด เอ สเปซ ไอ.ดี. อโศก-รัชดา

ที่อยู่ Address : 624 ถนนอโศก-ดินแดง แขวงดินแดง เขตดินแดง กรุงเทพมหานคร 10400

สถานที่เก็บตัวอย่าง Sampling Site : นิติบุคคลอาคารชุด เอ สเปซ ไอ.ดี. อโศก-รัชดา

ประเภทตัวอย่าง Sample Type : Wastewater

วันที่เก็บตัวอย่าง Sampling Date : 12 ธันวาคม 2565

วันที่รับตัวอย่าง Received Date : 12 ธันวาคม 2565

วันที่วิเคราะห์ Analysis Date : 12 - 19 ธันวาคม 2565

วันที่รายงานผล Reparted Date : 20 ธันวาคม 2565

เลขที่วิเคราะห์ Analysis No. : 121222/00826-1/2 เลขที่ตัวอย่าง Sample No. : S27305-S27305-1

รายการ parameters	หน่วย units	วิธีวิเคราะห์ methods	ผล/Results Influent	ผล/Results Effluent	Std.* อาคารประเภท ก
Settleable Solids	ml/l/hr	Imholf Cone	2.0	0.3	≤0.5
Total Coliform Bacteria	MPN/100ml	MPN Test	1.6×10^5	2.4×10	-
Fecal Coliform Bacteria	MPN/100ml	MPN Test	9.2×10^4	2.0×10	-

หมายเหตุ

1. " * " หมายถึง ค่ามาตรฐานควบคุมการระบายน้ำทิ้งจากอาคารประเภท ก. ตามประกาศกระทรวงทรัพยากรธรรมชาติและสิ่งแวดล้อม พ.ศ.2548

SPECIAL LAB SLECCO ENVI AND CONSULTANT CO.,LTD.

(Mr. Mapari Awaekuechi)

Laboratory Manager

Reported results refer to submitted sample only.
Test report shall not be reproduced except in full , without approve of the laboratory.

ผลการตรวจวัดคุณภาพน้ำใช้

SLECCO บริษัท สเปเชี่ยล แล็บ เอ็นไว แอนด์ คอนซัลแตนท์ จำกัด
SPECIAL LAB ENVI AND CONSULTANT CO.,LTD.
47/91-93 ม.3 ต.ท่าอิฐ อ.ปากเกร็ด จ.นนทบุรี 11120
47/91-93 Moo 3 Tha-it Pakkret Nonthaburi 11120
Tel.02-9246778, 02-5943320, 086-0838025 Fax.02-9246778

รายงานผลวิเคราะห์
ANALYSIS REPORT

ผู้สั่งวิเคราะห์ Client : นิติบุคคลอาคารชุด เอ สเปซ ไอ.ดี. อโศก-รัชดา

ที่อยู่ Address : 624 ถนนอโศก-ดินแดง แขวงดินแดง เขตดินแดง กรุงเทพมหานคร 10400

สถานที่เก็บตัวอย่าง Sampling Site : นิติบุคคลอาคารชุด เอ สเปซ ไอ.ดี. อโศก-รัชดา

ประเภทตัวอย่าง Sample Type : Water

วันที่เก็บตัวอย่าง Sampling Date : 16 กันยายน 2565

วันที่รับตัวอย่าง Received Date : 16 กันยายน 2565

วันที่วิเคราะห์ Reparted Date : 16 - 23 กันยายน 2565

วันที่รายงานผล Reparted Date : 23 กันยายน 2565

เลขที่วิเคราะห์ Analysis No. : 160922/01530 เลขที่ตัวอย่าง Sample No. : S20713-S20714

รายการ parameters	หน่วย units	วิธีวิเคราะห์ methods	ผล/Results		Std.*
			Tank น้ำใต้ดิน 1	Tank น้ำใต้ดิน 2	
Total Coliform Bacteria	MPN/100ml	MPN Test	<1.1	<1.1	≤ 1.1
E.coli	MPN/100ml	MPN Test	ND	ND	ตรวจไม่พบ
Staphylococcus Aureus	CFU/ml	Membrane Filter Technique	ND	ND	ตรวจไม่พบ
Clostridium Perfringens	CFU/ml	FDA Bacteriological	ND	ND	ตรวจไม่พบ

หมายเหตุ

1. " * " หมายถึง ค่ามาตรฐานตามประกาศกรมอนามัย เรื่อง เกณฑ์คุณภาพน้ำประปาดื่มได้ กรมอนามัย พ.ศ. 2563
2. หมายเหตุ : ND = (Non Detectable) หมายถึง ตรวจไม่พบ

SPECIAL LAB SLECCO ENVI AND CONSULTANT CO.,LTD

(Mr. Mapari Awaekuechi)

Laboratory Manager

Reported results refer to submitted sample only.
Test report shall not be reproduced except in full , without approve of the laboratory.

ผลการตรวจวัดคุณภาพน้ำทิ้งของระบบปรับอากาศในพื้นที่ส่วนกลาง

SLECCO บริษัท สเปเชี่ยล แล็บ เอ็นไว แอนด์ คอนซัลแตนท์ จำกัด
SPECIAL LAB ENVI AND CONSULTANT CO.,LTD.
47/91-93 ม.3 ต.ท่าอิฐ อ.ปากเกร็ด จ.นนทบุรี 11120
47/91-93 Moo 3 Tha-it Pakkret Nonthaburi 11120
Tel.02-9246778, 02-5943320, 086-0838025 Fax.02-9246778

รายงานผลวิเคราะห์
ANALYSIS REPORT

ผู้สั่งวิเคราะห์ Client : นิติบุคคลอาคารชุด เอ สเปซ ไอ.ดี. อโศก-รัชดา

ที่อยู่ Address : 624 ถนนอโศก-ดินแดง แขวงดินแดง เขตดินแดง กรุงเทพมหานคร 10400

สถานที่เก็บตัวอย่าง Sampling Site : นิติบุคคลอาคารชุด เอ สเปซ ไอ.ดี. อโศก-รัชดา

ประเภทตัวอย่าง Sample Type : Water

วันที่เก็บตัวอย่าง Sampling Date : 10 ตุลาคม 2565

วันที่รับตัวอย่าง Received Date : 10 ตุลาคม 2565

วันที่วิเคราะห์ Reparted Date : 10 - 17 ตุลาคม 2565

วันที่รายงานผล Reparted Date : 18 ตุลาคม 2565

เลขที่วิเคราะห์ Analysis No. : 101022/00735-3 เลขที่ตัวอย่าง Sample No. : S22402/1-S22402/2

รายการ parameters	หน่วย units	วิธีวิเคราะห์ methods	ผล/Results			Std.*
			ห้องออกกำลังกาย	ห้องสมุด 1	ห้องสมุด 2	
Legionella spp.,	CFU/L	Culture	ND	ND	ND	ตรวจไม่พบ

หมายเหตุ

1. " * " หมายถึง ค่ามาตรฐานตามประกาศกรมอนามัย เรื่อง เกณฑ์คุณภาพน้ำประปาดื่มได้ กรมอนามัย พ.ศ. 2563
2. หมายเหตุ : ND = (Non Detectable) หมายถึง ตรวจไม่พบ

SPECIAL LAB SLECCO ENVI AND CONSULTANT CO.,LTD.

(Mr. Mapari Awaekuechi)

Laboratory Manager

Reported results refer to submitted sample only.
Test report shall not be reproduced except in full , without approve of the laboratory.

SLECCO บริษัท สเปเชี่ยล แล็บ เอ็นไว แอนด์ คอนซัลแตนท์ จำกัด
SPECIAL LAB ENVI AND CONSULTANT CO.,LTD.
47/91-93 ม.3 ต.ท่าอิฐ อ.ปากเกร็ด จ.นนทบุรี 11120
47/91-93 Moo 3 Tha-it Pakkret Nonthaburi 11120
Tel.02-9246778, 02-5943320, 086-0838025 Fax.02-9246778

รายงานผลวิเคราะห์
ANALYSIS REPORT

ผู้สั่งวิเคราะห์ Client : นิติบุคคลอาคารชุด เอ สเปซ ไอ.ดี. อโศก-รัชดา

ที่อยู่ Address : 624 ถนนอโศก-ดินแดง แขวงดินแดง เขตดินแดง กรุงเทพมหานคร 10400

สถานที่เก็บตัวอย่าง Sampling Site : นิติบุคคลอาคารชุด เอ สเปซ ไอ.ดี. อโศก-รัชดา

ประเภทตัวอย่าง Sample Type : Water

วันที่เก็บตัวอย่าง Sampling Date : 10 ตุลาคม 2565

วันที่รับตัวอย่าง Received Date : 10 ตุลาคม 2565

วันที่วิเคราะห์ Reparted Date : 10 - 17 ตุลาคม 2565

วันที่รายงานผล Reparted Date : 18 ตุลาคม 2565

เลขที่วิเคราะห์ Analysis No. : 101022/00735-5 เลขที่ตัวอย่าง Sample No. : S22402/4-S22402/5

รายการ parameters	หน่วย units	วิธีวิเคราะห์ methods	ผล/Results		Std.*
			นิบุคคล	หน้าห้องสมุดล็อบบี้	
Legionella spp.,	CFU/L	Culture	ND	ND	ตรวจไม่พบ

หมายเหตุ

1. " * " หมายถึง ค่ามาตรฐานตามประกาศกรมอนามัย เรื่อง เกณฑ์คุณภาพน้ำประปาดื่มได้ กรมอนามัย พ.ศ. 2563
2. หมายเหตุ : ND = (Non Detectable) หมายถึง ตรวจไม่พบ

SPECIAL LAB SLECCO ENVI AND CONSULTANT CO., LTD.

(Mr. Mapari Awaekuechi)

Laboratory Manager

Reported results refer to submitted sample only.
Test report shall not be reproduced except in full , without approve of the laboratory.

ภาคผนวก 9

เอกสารขึ้นทะเบียนห้องปฏิบัติการวิเคราะห์เอกชน

ที่ อก ๐๓๑๐(๑)/ ๒ ๑ ๘

กรมโรงงานอุตสาหกรรม
ถนนพระรามที่ ๖ เขตราชเทวี
กรุงเทพมหานคร ๑๐๔๐๐

๐๕ มกราคม ๒๕๖๔

เรื่อง ต่ออายุหนังสือรับขึ้นทะเบียนห้องปฏิบัติการวิเคราะห์เอกชน

เรียน กรรมการผู้จัดการ บริษัท สเปเชี่ยล แล็บ เอ็นไว แอนด์ คอนซัลแตนท์ จำกัด

อ้างถึง คำขอขึ้นทะเบียน/ต่ออายุ/เปลี่ยนแปลงบุคลากร และชนิดสารมลพิษของห้องปฏิบัติการวิเคราะห์เอกชน ลงวันที่ ๓ พฤศจิกายน ๒๕๖๓

สิ่งที่ส่งมาด้วย เอกสารแนบท้ายหนังสือรับต่ออายุขึ้นทะเบียนห้องปฏิบัติการวิเคราะห์เอกชน บริษัท สเปเชี่ยล แล็บ เอ็นไว แอนด์ คอนซัลแตนท์ จำกัด จำนวน ๒ แผ่น

ตามหนังสือที่อ้างถึง บริษัท สเปเชี่ยล แล็บ เอ็นไว แอนด์ คอนซัลแตนท์ จำกัด ขอต่ออายุหนังสือรับขึ้นทะเบียนห้องปฏิบัติการวิเคราะห์เอกชน เลขทะเบียน ว-๑๓๓ สถานที่ตั้งเลขที่ ๔๗/๙๑-๙๓ หมู่ที่ ๓ ตำบลท่าอิฐ อำเภอปากเกร็ด จังหวัดนนทบุรี ต่อกรมโรงงานอุตสาหกรรม นั้น

กรมโรงงานอุตสาหกรรมพิจารณาแล้ว ให้บริษัท สเปเชี่ยล แล็บ เอ็นไว แอนด์ คอนซัลแตนท์ จำกัด ต่ออายุหนังสือรับขึ้นทะเบียนห้องปฏิบัติการวิเคราะห์เอกชน โดยมีองค์ประกอบดังนี้

ก. ผู้ควบคุมดูแลห้องปฏิบัติการวิเคราะห์

๑) นายนิอัสฮัน นิมะ	ทะเบียนเลขที่ ว-๑๓๓-ค-๕๒๙๗
๒) นายมะปาริ อาแวกือจิ	ทะเบียนเลขที่ ว-๑๓๓-ค-๕๔๗๐
๓) นางสาวสุวิมล หมวดหมัะ	ทะเบียนเลขที่ ว-๑๓๓-ค-๙๑๔๒
๔) นางสาวอาสมะ แซเลาะ	ทะเบียนเลขที่ ว-๑๓๓-ค-๙๑๔๓
๕) นางสาวกัญญาภัทร แซ่เติ๋น	ทะเบียนเลขที่ ว-๑๓๓-ค-๙๑๔๔

ข. เจ้าหน้าที่ประจำห้องปฏิบัติการวิเคราะห์

๑) นางสาวฟาตีฮะห์ สุหลง	ทะเบียนเลขที่ ว-๑๓๓-จ-๙๑๔๕
๒) นางสาวอัศวาณี ยูโซะ	ทะเบียนเลขที่ ว-๑๓๓-จ-๙๑๔๖
๓) นางสาวสุใมยะห์ ดือราแม็ง	ทะเบียนเลขที่ ว-๑๓๓-จ-๙๑๔๗
๔) นางสาวนูรไซมะฮ์ ไสสากา	ทะเบียนเลขที่ ว-๑๓๓-จ-๙๑๔๘
๕) นายเสรี จันทวี	ทะเบียนเลขที่ ว-๑๓๓-จ-๙๑๔๙
๖) นางสาวอรุณรัตน์ เขียวน้ำชุม	ทะเบียนเลขที่ ว-๑๓๓-จ-๙๑๕๐
๗) นางสาวณภัสภรณ์ ธนะอั้วมีสม	ทะเบียนเลขที่ ว-๑๓๓-จ-๙๑๕๑

ค. ขอบข่ายสารมลพิษที่ได้รับขึ้นทะเบียนให้วิเคราะห์ในน้ำเสีย จำนวน ๒๖ รายการ ตามสิ่งที่ส่งมาด้วย

หนังสือฉบับนี้...

หนังสือฉบับนี้จะหมดอายุในวันที่ ๒๕ มกราคม ๒๕๖๗ หากประสงค์จะต่ออายุหนังสือรับขึ้นทะเบียนห้องปฏิบัติการวิเคราะห์เอกชน ให้ยื่นคำขอต่ออายุพร้อมเอกสารประกอบคำขอต่อกรมโรงงานอุตสาหกรรมภายใน ๓๐ วัน ก่อนวันสิ้นอายุของหนังสือรับขึ้นทะเบียนห้องปฏิบัติการวิเคราะห์เอกชน ซึ่งคำขอต่ออายุดังกล่าวขอรับได้ที่กรมโรงงานอุตสาหกรรม

จึงเรียนมาเพื่อทราบ

ขอแสดงความนับถือ

(นางจินดา เดชะศรินทร์)
ผู้อำนวยการกองวิจัยและเตือนภัยมลพิษโรงงาน
ปฏิบัติราชการแทนอธิบดีกรมโรงงานอุตสาหกรรม

กองวิจัยและเตือนภัยมลพิษโรงงาน
กลุ่มมาตรฐานวิธีการวิเคราะห์ทดสอบมลพิษและทะเบียนห้องปฏิบัติการ
โทร. ๐ ๒๒๐๒ ๔๐๐๒ ๐ ๒๒๐๒ ๔๑๔๖
โทรสาร ๐ ๒๓๕๔ ๓๒๐๘ ๐ ๒๓๕๔ ๓๔๑๕

เอกสารแนบท้ายหนังสือรับต่ออายุขึ้นทะเบียนห้องปฏิบัติการวิเคราะห์เอกชน
บริษัท สเปเชี่ยล แล็บ เอ็นไว แอนด์ คอนซัลแตนท์ จำกัด เลขทะเบียน ว-๑๓๓
ที่ อก ๐๓๑๐(๑)/ ๒ ๑ ๘ ลงวันที่ ๐ ๕ มกราคม ๒๕๖๔

ขอบข่ายสารมลพิษที่ได้รับขึ้นทะเบียนจากกรมโรงงานอุตสาหกรรม จำนวน ๒๖ รายการ

น้ำเสีย จำนวน 26 รายการ

ลำดับที่	สารมลพิษ	วิธีวิเคราะห์
1	Arsenic	Digestion, Hydride Generation/Atomic Absorption Spectrometric Method[2]
2	Barium	Digestion, Direct Nitrous Oxide-Acetylene Flame Method[2]
3	Biochemical Oxygen Demand	1) 5-Day BOD Test, Azide Modification Method[2] 2) 5-Day BOD Test, Membrane Electrode Method[2]
4	Cadmium	Digestion, Direct Air-Acetylene Flame Method[2]
5	Chemical Oxygen Demand	Closed Reflux, Colorimetric Method[2]
6	Color	ADMI Weighted-Ordinate Spectrophotometric Method[2]
7	Copper	Digestion, Direct Air-Acetylene Flame Method[2]
8	Cyanide	Distillation, Colorimetric Method[2]
9	Formaldehyde	Distillation, Colorimetric Method[1]
10	Free Chlorine	DPD Colorimetric Method[2]
11	Hexavalent Chromium	Colorimetric Method[2]
12	Lead	Digestion, Direct Air-Acetylene Flame Method[2]
13	Manganese	Digestion, Direct Air-Acetylene Flame Method[2]
14	Mercury	Digestion, Cold-Vapor Atomic Absorption Spectrometric Method[2]
15	Nickel	Digestion, Direct Air-Acetylene Flame Method[2]
16	Oil & Grease	Liquid-Liquid, Partition-Gravimetric Method[2]
17	pH	Electrometric Method[2]
18	Phenols	1) Distillation, Chloroform Extraction Method[2] 2) Distillation, Direct Photometric Method[2]
19	Selenium	Digestion, Hydride Generation/Atomic Absorption Spectrometric Method[2]
20	Sulfide	ZnS Precipitation, Iodometric Method[2]
21	Temperature	Laboratory and Field Methods[2]
22	Total Dissolved Solids	Dried at 180 °C[2]
23	Total Kjeldahl Nitrogen	Macro Kjeldahl Method[2]
24	Total Suspended Solids	Dried at 103-105 °C[2]
25	Trivalent Chromium	Digestion, Direct Air-Acetylene Flame Method; Colorimetric Method; Calculation[2]
26	Zinc	Digestion, Direct Air-Acetylene Flame Method[2]

ริกาญจน์

(นางริกาญจน์ ฉัตรสกุลวิไล)
ผู้อำนวยการกลุ่มมาตรฐานวิธีการวิเคราะห์ทดสอบมลพิษ
และทะเบียนห้องปฏิบัติการ

เอกสารอ้างอิง...

<u>เอกสารอ้างอิง</u>

1. สมาคมวิศวกรรมสิ่งแวดล้อมแห่งประเทศไทย. **คู่มือวิเคราะห์น้ำเสีย.** พิมพ์ครั้งที่ 4. กรุงเทพฯ: เรือนแก้วการพิมพ์, 2547.

2. APHA, AWWA, WEF. **Standard Methods for the Examination of Water and Wastewater.** 23rd ed. Washington, DC: APHA, 2017.

(นางริกาญจน์ ฉัตรสกุลวิไล)
ผู้อำนวยการกลุ่มมาตรฐานวิธีการวิเคราะห์ทดสอบมลพิษ
และทะเบียนห้องปฏิบัติการ

ที่ อก ๐๓๑๐(๑)/ ๔๑๗๘

กรมโรงงานอุตสาหกรรม
ถนนพระรามที่ ๖ แขวงทุ่งพญาไท
เขตราชเทวี กรุงเทพฯ ๑๐๔๐๐

๓๑ มีนาคม ๒๕๖๕

เรื่อง เปลี่ยนแปลงบุคลากรของห้องปฏิบัติการวิเคราะห์

เรียน กรรมการผู้จัดการ บริษัท สเปเชี่ยล แล็บ เอ็นไว แอนด์ คอนซัลแตนท์ จำกัด

อ้างถึง คำขอขึ้นทะเบียน/ต่ออายุ/เปลี่ยนแปลงบุคลากร และชนิดสารมลพิษของห้องปฏิบัติการวิเคราะห์เอกชน ลงวันที่ ๑๑ มีนาคม ๒๕๖๕

ตามหนังสือที่อ้างถึง บริษัท สเปเชี่ยล แล็บ เอ็นไว แอนด์ คอนซัลแตนท์ จำกัด ห้องปฏิบัติการวิเคราะห์เอกชน เลขทะเบียน ว-๑๓๓ สถานที่ตั้งเลขที่ ๔๗/๙๑-๙๓ หมู่ที่ ๓ ตำบลท่าอิฐ อำเภอปากเกร็ด จังหวัดนนทบุรี ขอเปลี่ยนแปลงบุคลากรของห้องปฏิบัติการวิเคราะห์ ความละเอียดแจ้งแล้ว นั้น

กรมโรงงานอุตสาหกรรมพิจารณาแล้ว มีความเห็นดังนี้

๑. ให้ยกเลิกเจ้าหน้าที่ประจำห้องปฏิบัติการวิเคราะห์ จำนวน ๑ ราย
นางสาวฟาตีฮะห์ สุหลง ทะเบียนเลขที่ ว-๑๓๓-จ-๙๑๔๕

๒. ให้เพิ่มผู้ควบคุมดูแลห้องปฏิบัติการวิเคราะห์ จำนวน ๑ ราย
นางสาวฟาตีฮะห์ สุหลง ทะเบียนเลขที่ ว-๑๓๓-ค-๐๐๐๑

๓. ให้เพิ่มเจ้าหน้าที่ประจำห้องปฏิบัติการวิเคราะห์ จำนวน ๕ ราย
๑) นางสาวอัสมาอ ณรงค์รักษาเขต ทะเบียนเลขที่ ว-๑๓๓-จ-๐๐๐๑
๒) นางสาวบุศรอ ยีซา ทะเบียนเลขที่ ว-๑๓๓-จ-๐๐๐๒
๓) นางสาวนูร์ไลลา มะแซ ทะเบียนเลขที่ ว-๑๓๓-จ-๐๐๐๓
๔) นางสาวซาอีรา สาแม ทะเบียนเลขที่ ว-๑๓๓-จ-๐๐๐๔
๕) นางสาวนูรีสา สอเลาะห์ ทะเบียนเลขที่ ว-๑๓๓-จ-๐๐๐๕

อนึ่ง หนังสือฉบับนี้จะหมดอายุพร้อมหนังสือต่ออายุรับขึ้นทะเบียนห้องปฏิบัติการวิเคราะห์เอกชน ที่ อก ๐๓๑๐(๑)/๒๑๘ ลงวันที่ ๕ มกราคม ๒๕๖๔ คือในวันที่ ๒๕ มกราคม ๒๕๖๗ ทั้งนี้ สามารถยื่นคำขอผ่านระบบอิเล็กทรอนิกส์ได้ที่หน้าเว็บไซต์กรมโรงงานอุตสาหกรรม ตาม QR Code ท้ายหนังสือฉบับนี้

จึงเรียนมาเพื่อทราบ

ขอแสดงความนับถือ

(นางจินดา เตชะศรินทร์)
ผู้อำนวยการกองวิจัยและเตือนภัยมลพิษโรงงาน
ปฏิบัติราชการแทนอธิบดีกรมโรงงานอุตสาหกรรม

กองวิจัยและเตือนภัยมลพิษโรงงาน
กลุ่มมาตรฐานวิธีการวิเคราะห์ทดสอบมลพิษและทะเบียนห้องปฏิบัติการ
โทร. ๐ ๒๔๓๐ ๖๓๑๒ ต่อ ๒๑๐๓-๕
โทรสาร ๐ ๒๔๓๐ ๖๓๑๒ ต่อ ๒๑๙๙
ไปรษณีย์อิเล็กทรอนิกส์ saraban@diw.mail.go.th

ยื่นคำขอผ่านระบบอิเล็กทรอนิกส์

ภาคผนวก 10

เอกสารสอบเทียบเครื่องมือตรวจวัด

TECHNOLOGY PROMOTION ASSOCIATION (THAILAND-JAPAN)
CORPORATE SERVICES 3: EQUIPMENT CALIBRATION AND TESTING SERVICES
534/4 PATTANAKARN ROAD SOI 18, SUANLUANG, SUANLUANG BANGKOK 10250
TEL. 0-2717-3000-27 FAX. 0-2719-9484

NSC-TISI-TIS17025
CALIBRATION 0008

Cert.No.: 22CH1158

Certificate of Calibration

Equipment :	pH Meter
Manufacturer :	Eutech
Model :	pH 700
Serial No. :	2858459
ID No. :	LB-Eq-027
Condition As-Received:	Used Item
Received Date :	31 August 2022
Calibration Date :	01 September 2022
Reference :	2208-1091WN-1
Submitted by :	Special Lab Envi And Consultant Co.,Ltd 47/91-93 Moo 3 Thambon Tha-it, Pakkret Nonthaburi 11120
Ambient Temperature :	(25 ± 2.5) °C
Relative Humidity :	(50 ± 15) %
Calibration Procedure :	In - house method : - CP-CH5 by direct measurement with standard voltage calibrator and direct measurement with certified reference material (CRM)

Calibrated by : Warakorn Lerngagtrakul

Approved by : Malee

Approved Signatory

(✓) Malee Butkruea
( ) Saithip Meangmai
( ) Warakorn Lerngagtrakul

Issue Date : 6 September 2022

The Uncertainties are for a confidence probability of approximately 95%

This certificate may not be reproduced other than in full, except with the prior written
Approval of the head of Corporate Services 3 : Equipment Calibration and Testing Services.

A 0044873

Condition of this calibration result

1. Reference Standard Instrument : -

Instrument	Serial No.	ID No.	Cert. No.	Due Date
1) Document Process Calibrator	43160066	130RC092	22E1223	13 Apr 2023

This certification is traceable to the International System of Unit maintained at:-

- Traceable to National Institute of Metrology (Thailand), NIMT

2. Certified Reference Materials : The measurement results are traceable to SI through CPA chem Ltd., ANSI-ASQ National Accreditation Board, Accredited No. AR-1835

Buffer Solution	Manufacturer	Lot No.	Exp. date
pH 4.008	CPA chem	794120	14 Feb 2024
pH 6.985	CPA chem	794122	14 Feb 2023
pH 10.008	CPA chem	823323	20 June 2023

3. This certificate is valid only to the item calibrated on date and place of calibration.

Calibration Results

Function : mV Measurement

Performing standard curve by Fluke at pH (4,7,10)

Unit Under Calibration	Nominal Value	Standard Voltage Input	Actual Reading		Uncertainty of Measurement	Coverage factor
	pH	mV	mV	pH	(±mV)	*k*
pH Meter S/N.: 2858459	4.00	177.48	177.4	4.01	0.058	2.00
	6.86	8.28	8.3	6.86	0.058	2.00
	7.00	0.00	0.1	7.00	0.058	2.00
	9.18	-128.97	-128.9	9.19	0.058	2.00
	10.00	-177.48	-177.4	10.01	0.058	2.00

Function : pH Measurement

Performing three buffers standard curve by using buffer nominal pH (4,7,10)

Unit Under Calibration	Standard pH Buffer Solution	Actual pH Reading	Actual mV Reading (mV)	Uncertainty of pH measurement (±)	Coverage factor *k*
pH Electrode S/N.: 3101624	4.008	4.01	177.4	0.0085	2.05
	6.985	6.99	3.0	0.0099	2.00
	10.008	10.01	-169.4	0.0092	2.00

The reported uncertainty of measurement was based on a standard uncertainty multiplied by a coverage factor *k* , providing a level of confidence of approximately 95 %.

-o0o-

Malu.

TECHNOLOGY PROMOTION ASSOCIATION (THAILAND-JAPAN)
CORPORATE SERVICES 3: EQUIPMENT CALIBRATION AND TESTING SERVICES
534/4 PATTANAKARN ROAD SOI 18, SUANLUANG, SUANLUANG BANGKOK 10250
TEL. 0-2717-3000-27 FAX. 0-2719-9484

NSC-TISI-TIS17025
CALIBRATION 0008

Cert. No.: 22LM126
Page.: 1 of 2

Certificate of Calibration

Equipment :	pH Meter with Sensor
Manufacturer :	Eutech
Model :	pH 700
Serial No. :	2858459
ID No. :	LB-Eq-027
Submitted by :	Special Lab Envi And Consultant Co.,Ltd 47/91-93 Moo 3 Thambon Tha-it, Pakkret Nonthaburi 11120
Location :	Chemistry Calibration Lab.2
Received Order :	31 August 2022
Calibrated Date :	1 September 2022
Ambient Temperature :	(26 ± 10) °C
Relative Humidity :	(50 ± 30) %
AC Line Voltage :	(220 ± 22) V
Calibrated by :	Warakorn Lerngagtrakul
Approved by :	Approved Signatory

( ) Pornthippa Tameyakul
(✓) Malee Butkruea
( ) Suwit Imjai

Issue Date : 6 September 2022

The Uncertainties are for a confidence probability of approximately 95%

This certificate may not be reproduced other than in full, except with the prior written
Approval of the head of Corporate Services 3 : Equipment Calibration and Testing Services.

A 0044921

Equipment : pH Meter with Sensor

Condition As-Received : Used Item

Reference : 2208-1091WN-2

Cert. No.: 22LM126

Procedure Used :-

Calibration were conducted using in-house calibration procedure CP-OT01 according to comparison with Industrial Platinum Resistance Thermometer (IPRT) into Temperature Bath.

The temperature scale used was based on ITS-90.

Condition of this result of calibration

1. Reference standard instrument:-

Instrument	Model	Serial No.	Cert. No.	Due Date
1) Digital Thermometer	53 II B	20410013	22I555	06 May 2023

2. This certificate is valid only to the item calibrated on date and place of calibration.
3. This certification is traceable to the International System of Unit.

Result of Calibration :- (*) Without Adjustment

Function : Temperature measurement.

This instrument was connected with temperature sensor, S/N.: PH5TEMB01P

Calibration Point (°C)	Immersion Depth (mm)	Standard Temperature (°C)	UUC* Reading (°C)	Error (°C)	Uncertainty (± °C)	Coverage Factor *k*
25.0	80	25.004	25.0	-0.004	0.16	2.00

UUC* : Unit Under Calibration

The reported uncertainty of measurement was based on a standard uncertainty multiplied by a coverage factor ***k***, providing a level of confidence of approximately 95 %.

-o0o-

Malu.

a 1124911

Thermology Co., Ltd.
96/177-96/178 Moo 6, T. La-harn, A. Bangbuathong, Nonthaburi 11110
Tel : 0 2191 6479 Fax : 0 2191 6480 website : www.thermology.co.th

NSC-TISI-TIS17025
CALIBRATION 0109

CALIBRATION CERTIFICATE

Date of Issue	Jun 14, 2022	**Cert No.**	22/2120
Site Calibration		**Order No.**	22060240

Customer	SPECIAL LAB ENVI AND CONSULTANT CO., LTD. 47/91 Moo 3, Tha-It, Pakkert, Nonthaburi 11120
Place of Calibration	ห้องปฏิบัติการวิเคราะห์คุณภาพน้ำทางเคมี
Description	Oven
Model	UN30
Serial No.	B120.0284
ID.No.	LB-Eq-037
Date of Receipt	Jun 09, 2022
Date of Calibration	Jun 09, 2022
Environment	
Temperature	(Min) 33.4 °C (Max) 34.6 °C
Relative Humidity	(Min) 46.3 %RH (Max) 60.7 %RH

Calibration Method

WI-17 : The reference thermometer was placed into the chamber and measurement was performed based on AS-2853.
The temperature scale in use at this laboratory is the International Temperature Scale of 1990.

Standard

1) Data Acquisition with Sensor Model 34972A S/N. MY49007789, Certificate No. QR21-2921, Calibrated by Quality Reborn Co., Ltd., ONAC Calibration No. 0292.

This certificate is traceable to SI unit.

This certificate is issued in accordance with the conditions of Thermology Laboratory.The traceability to recognised national standard and the unit of measurement realised at corresponding national standard laboratory.This certificate may not be reproduced other than in full except with the prior written approval of laboratory.

Thermology Co., Ltd.
96/177-96/178 Moo 6, T. La-harn, A. Bangbuathong, Nonthaburi 11110
Tel : 0 2191 6479 Fax : 0 2191 6480 website : www.thermology.co.th

NSC-TISI-TIS17025
CALIBRATION 0109

CALIBRATION CERTIFICATE

Date of Issue	Jun 14, 2022	**Cert No.**	22/2120
Site Calibration		**Order No.**	22060240

Results (without adjustment)

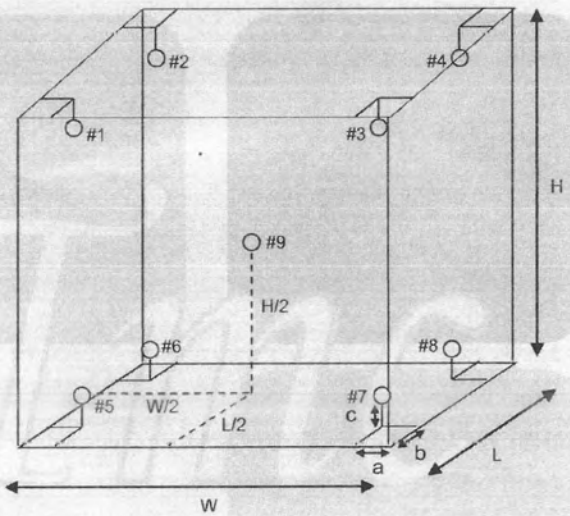

Position of reference thermometers were placed

Note.

1). Dimension (W x L x H) is 40 x 25 x 32 cm.

2). Stability - greatest one half of difference between max peak and min peak of each reference probe measured temperature obtained during the calibration interval.

3). Uniformity - the maximum difference of measured temperatures at any sensors and the measured temperature at the reference location which are observed at the same time or at as close an observation time as possible to determine the temperature pattern or homogeneity within the chamber under steady state conditions. The reference sensor should preferably be located at the geometric center of the chamber.

O.M

Thermology Co., Ltd.
96/177-96/178 Moo 6, T. La-harn, A. Bangbuathong, Nonthaburi 11110
Tel : 0 2191 6479 Fax : 0 2191 6480 website : www.thermology.co.th

NSC-TISI-TIS17025
CALIBRATION 0109

CALIBRATION CERTIFICATE

Date of Issue Jun 14, 2022 **Cert No.** 22/2120

Site Calibration **Order No.** 22060240

Results (without adjustment)

UUC Setting (°C)	UUC Reading (°C)	Reference Thermometer (°C)		Stability ± (°C)	Uniformity (°C)	Uncertainty ± (°C)
104.0	104.1	Position 1	103.940	0.142	0.840	0.48
		Position 2	104.019			
		Position 3	103.975			
		Position 4	103.928			
		Position 5	103.797			
		Position 6	104.478			
		Position 7	103.278			
		Position 8	103.713			
		Position 9	104.053			

UUC Setting (°C)	UUC Reading (°C)	Reference Thermometer (°C)		Stability ± (°C)	Uniformity (°C)	Uncertainty ± (°C)
150.0	150.0	Position 1	149.663	0.477	1.044	0.74
		Position 2	149.893			
		Position 3	149.783			
		Position 4	149.808			
		Position 5	149.700			
		Position 6	150.435			
		Position 7	148.805			
		Position 8	149.328			
		Position 9	149.755			

Thermology Co., Ltd.
96/177-96/178 Moo 6, T. La-harn, A. Bangbuathong, Nonthaburi 11110
Tel : 0 2191 6479 Fax : 0 2191 6480 website : www.thermology.co.th

NSC-TISI-TIS17025
CALIBRATION 0109

CALIBRATION CERTIFICATE

Date of Issue Jun 14, 2022 **Cert No.** 22/2120

Site Calibration **Order No.** 22060240

Results (without adjustment)

UUC Setting (°C)	UUC Reading (°C)	Reference Thermometer (°C)		Stability ± (°C)	Uniformity (°C)	Uncertainty ± (°C)
		Position 1	179.378			
		Position 2	179.825			
		Position 3	179.661			
		Position 4	179.768			
180.0	180.0	Position 5	179.751	0.276	1.206	0.57
		Position 6	180.669			
		Position 7	178.686			
		Position 8	179.283			
		Position 9	179.557			

The stability and uniformity was taken into account in the measurement uncertainty stated.

The above results are valid exclusively for calibration samples as mentioned in the report.

The reported expanded uncertainty is based on a standard uncertainty multiplied by a coverage factor k=2, providing a level of confidence of approximately 95%. The uncertainty evaluation has been carried out in accordance with ONAC requirements.

APPROVED SIGNATORY : D.M

(MR. DAMRONG MULSING)

Hot Air Oven

Model. UN30 S/N. B120.0284 ID.No. LB-Eq-037

Cert.No. 22/2120

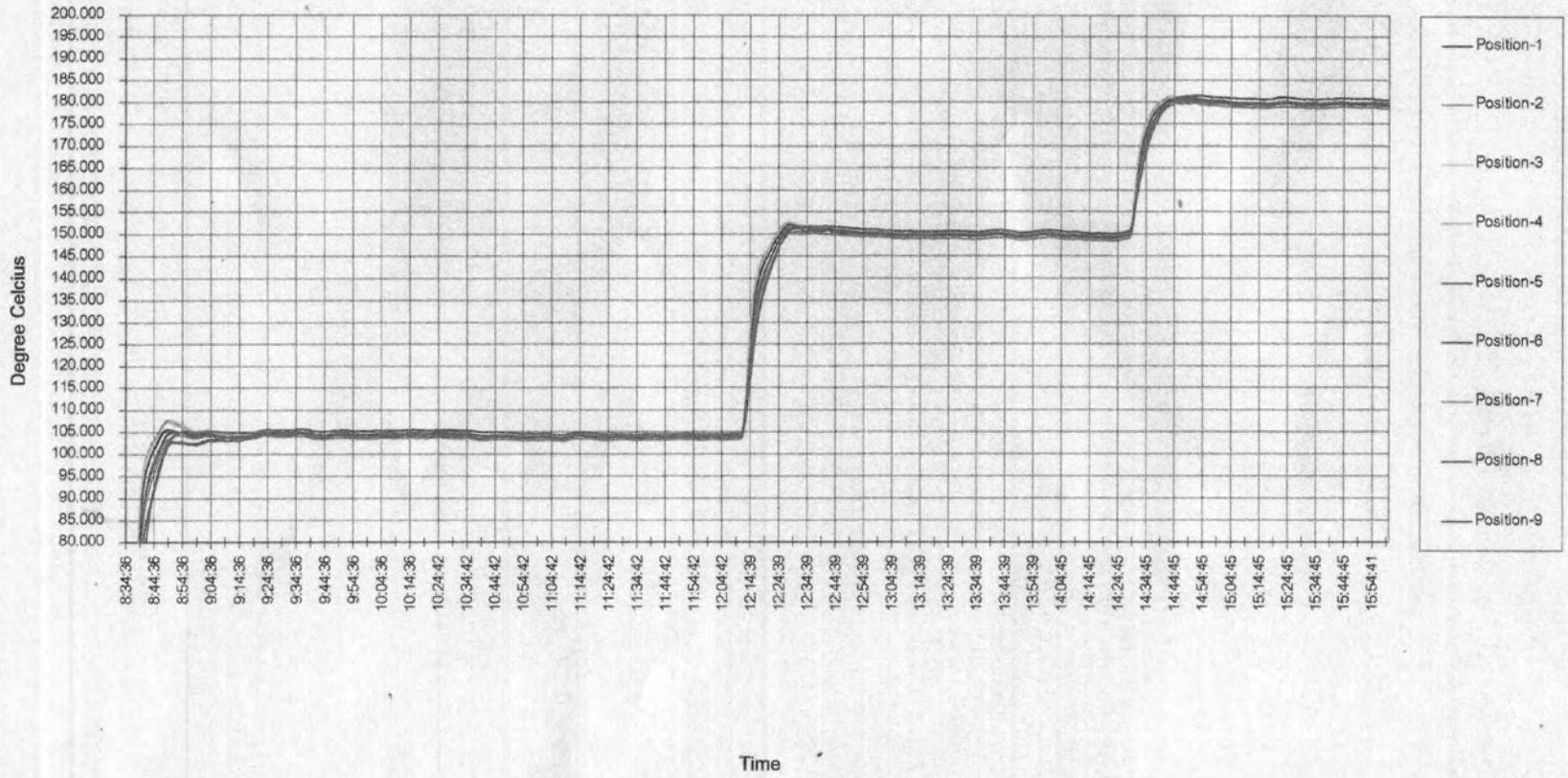

CAL
Calibratech Co.,Ltd.
7/106-7 Moo 2, Sukhaprachasan 3 Rd., Bangpood, Pakkred, Nonthaburi 11120
Tel.(02) 964-6211 Fax.(02) 964-5155, e-mail : calibratech_cal@yahoo.com, calibratech_cal@hotmail.com

NSC-TISI-TIS17025
CALIBRATION 0030

Certificate of Calibration

Certificate No. : **65-200126-1** **Page : 1 of 2**

Submitted by : Special Lab Envi and Consultant Co., Ltd.
47/91 Moo 3, Tambol Tha-It, Pakkret, Nonthaburi 11120

Equipment : Electronic Balance

Manufacturer :	AND	Model :	GR-200
Serial No. :	14245322	ID No. :	LB-Eg-016
Capacity :	210 g	Resolution :	0.0001 g

Environment : On site calibration was carried out at the Laboratory, Special Lab Envi and Consultant Co., Ltd.

Ambient Temperature :	(26.8 to 27.0)	°C
Relative Humidity :	(53.6 to 55.7)	%
Air Pressure :	1006.0	mbar

Date of Received : 27 April 2022
Date of Calibration : 27 April 2022
Date of Issue : 03 May 2022
Calibrated by : Akaradath Thippichai
Calibration Method : In-house method CAL-M2001 based on UKAS Publication ref : LAB 14 Edition 5, July 2015

Reference Standard Instruments : This certification is traceable to the International System of Units

Standard Weights

ID No.	Cert. No.	Due Date	Traceability
E261-E2624	C02213103	18 Nov 2022	National Institute of Metrology (Thailand), (NIMT)

Approved by :
(Surachai Promthong)
Laboratory Manager

The Uncertainties are for a confidence probability of approximately 95%

This cerificate may not be reproduced other than in full except with the prior written approval of the Calibratech Co.,Ltd.

CAL
Calibratech Co.,Ltd.
7/106-7 Moo 2, Sukhaprachasan 3 Rd., Bangpood, Pakkred, Nonthaburi 11120
Tel.(02) 964-6211 Fax.(02) 964-5155, e-mail : calibratech_cal@yahoo.com, calibratech_cal@hotmail.com

Certificate of Calibration

Certificate No. : 65-200126-1

Result of Calibration : Without Adjustment

UUC Condition As-Received : Good

Departure of indication from nominal value

Nominal Value (g)	Correction (g)	Uncertainty ± (g)
0.001	0.0000	0.00011
0.01	0.0000	0.00011
0.1	0.0000	0.00011
0.5	-0.0001	0.00011
2	0.0000	0.00011
5	-0.0001	0.00012
10	0.0000	0.00012
50	-0.0001	0.00014
100	0.0001	0.00020
200	0.0001	0.00038

This result of calibration was found accurate as shown on date and place of calibration only.

This reported uncertainty of measurement was based on a standard uncertainty mutiplied by a coverage factor k = 2.11 , providing a level of confidence of approximately 95%

Eccentric error

Load test : 50 g

A	B	C	D	E	
-0.0007	0.0000	0.0006	0.0000	0.0000	g

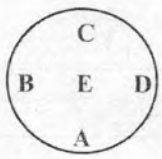

Repeatability

Load test : 200 g

Stdev. : 0.00005 g

- o0o -

CAL
Calibratech Co.,Ltd.
7/106-7 Moo 2, Sukhaprachasan 3 Rd., Bangpood, Pakkred, Nonthaburi 11120
Tel.(02) 964-6211 Fax.(02) 964-5155, e-mail : calibratech_cal@yahoo.com, calibratech_cal@hotmail.com

NSC-TISI-TIS17025
CALIBRATION 0030

Certificate of Calibration

Certificate No. : **65-210421-1** **Page : 1 of 2**

Submitted by : Special Lab Envi And Consultant Co.,Ltd.
47/91 Moo 3, Tambol Tha-IT, Pakkret, Nonthaburi 11120

Equipment : Weight
Manufacturer : LS Material : Stainless Steel
Weight size : 1 g
ID No. : LB-Eq-034
Assumed density of weight : 7950 kg/m^3
Assumed Air density : 1.2 kg/m^3

Environment : Ambient Temperature : (20 ± 2) °C
Relative Humidity : (50 ± 10) %
Air Pressure : 1009.8 mbar

Date of Received : 01 September 2022
Date of Calibration : 05 September 2022
Date of Issue : 05 September 2022
Calibrated by : Wuttichai Swatphong
Calibration Method : In-house method CAL-M2101 based on OIML R 111-1 : 2004(E)
Reference Standard Instruments : This certification is traceable to the International System of Units

Standard Weights

ID No.	Cert. No.	Due Date	Traceability
E221-E2210	MM-0042-22	21 Mar 2025	National Institute of Metrology (Thailand), (NIMT)

Approved by :
(Surachai Promthong)
Laboratory Manager

The Uncertainties are for a confidence probability of approximately 95%

This cerificate may not be reproduced other than in full except with the prior written approval of the Calibratech Co.,Ltd.

CAL
Calibratech Co.,Ltd.
7/106-7 Moo 2, Sukhaprachasan 3 Rd., Bangpood, Pakkred, Nonthaburi 11120
Tel.(02) 964-6211 Fax.(02) 964-5155, e-mail : calibratech_cal@yahoo.com, calibratech_cal@hotmail.com

Certificate of Calibration

Certificate No. : 65-210421-1

Result of Calibration : Without Adjustment

UUC Condition As-Received : Good

No.	Nominal Value	Id.Mark	Conventional mass Value	Measuring Uncertainty
1	1 g	none	1 g -0.028 mg	± 0.023 mg

This result of calibration was found accurate as shown on date and place of calibration only.

This reported uncertainty of measurement was based on a standard uncertainty mutiplied by a coverage factor k = 2, providing a level of confidence of approximately 95%

- o0o -

CAL

CAL
Calibratech Co.,Ltd.
7/106-7 Moo 2, Sukhaprachasan 3 Rd., Bangpood, Pakkred, Nonthaburi 11120
Tel.(02) 964-6211 Fax.(02) 964-5155, e-mail : calibratech_cal@yahoo.com, calibratech_cal@hotmail.com

NSC-TISI-TIS17025
CALIBRATION 0030

Certificate of Calibration

Certificate No. : **65-210421-2** **Page : 1 of 2**

Submitted by : Special Lab Envi And Consultant Co.,Ltd.
47/91 Moo 3, Tambol Tha-IT, Pakkret, Nonthaburi 11120

Equipment : Weight
Manufacturer : LS Material : Stainless Steel
Weight size : 100 g
ID No. : LB-Eq-035
Assumed density of weight : 7950 kg / m^3
Assumed Air density : 1.2 kg / m^3

Environment : Ambient Temperature : (20 ± 2) °C
Relative Humidity : (50 ± 10) %
Air Pressure : 1009.8 mbar

Date of Received : 01 September 2022
Date of Calibration : 05 September 2022
Date of Issue : 05 September 2022
Calibrated by : Wuttichai Swatphong
Calibration Method : In-house method CAL-M2101 based on OIML R 111-1 : 2004(E)
Reference Standard Instruments : This certification is traceable to the International System of Units

Standard Weights

ID No.	Cert. No.	Due Date	Traceability
E221-E2210	MM-0042-22	21 Mar 2025	National Institute of Metrology (Thailand), (NIMT)

Approved by :
(Surachai Promthong)
Laboratory Manager

The Uncertainties are for a confidence probability of approximately 95%

This cerificate may not be reproduced other than in full except with the prior written approval of the Calibratech Co.,Ltd.

CAL
Calibratech Co.,Ltd.
7/106-7 Moo 2, Sukhaprachasan 3 Rd., Bangpood, Pakkred, Nonthaburi 11120
Tel.(02) 964-6211 Fax.(02) 964-5155, e-mail : calibratech_cal@yahoo.com, calibratech_cal@hotmail.com

Certificate of Calibration

Certificate No. : 65-210421-2

Result of Calibration : Without Adjustment

UUC Condition As-Received : Good

No.	Nominal Value	Id.Mark	Conventional mass Value		Measuring Uncertainty
1	100 g	none	100 g	-0.05 mg	± 0.11 mg

This result of calibration was found accurate as shown on date and place of calibration only.

This reported uncertainty of measurement was based on a standard uncertainty mutiplied by a coverage factor k = 2, providing a level of confidence of approximately 95%

- o0o -

CAL

CAL
Calibratech Co.,Ltd.
7/106-7 Moo 2, Sukhaprachasan 3 Rd., Bangpood, Pakkred, Nonthaburi 11120
Tel.(02) 964-6211 Fax.(02) 964-5155, e-mail : calibratech_cal@yahoo.com, calibratech_cal@hotmail.com

NSC-TISI-TIS17025
CALIBRATION 0030

Certificate of Calibration

Certificate No. : **65-210421-3**

Submitted by : Special Lab Envi And Consultant Co.,Ltd.
47/91 Moo 3, Tambol Tha-IT, Pakkret, Nonthaburi 11120

Equipment : Weight
Manufacturer : LS Material : Stainless Steel
Weight size : 200 g
ID No. : LB-Eq-036
Assumed density of weight : 7950 kg/m^3
Assumed Air density : 1.2 kg/m^3

Environment : Ambient Temperature : (20 ± 2) °C
Relative Humidity : (50 ± 10) %
Air Pressure : 1009.8 mbar

Date of Received : 01 September 2022
Date of Calibration : 05 September 2022
Date of Issue : 05 September 2022
Calibrated by : Wuttichai Swatphong
Calibration Method : In-house method CAL-M2101 based on OIML R 111-1 : 2004(E)
Reference Standard Instruments : This certification is traceable to the International System of Units

Standard Weights

ID No.	Cert. No.	Due Date	Traceability
E221-E2210	MM-0042-22	21 Mar 2025	National Institute of Metrology (Thailand), (NIMT)

Approved by :
(Surachai Promthong)
Laboratory Manager

The Uncertainties are for a confidence probability of approximately 95%

This cerificate may not be reproduced other than in full except with the prior written approval of the Calibratech Co.,Ltd.

CAL
Calibratech Co.,Ltd.
7/106-7 Moo 2, Sukhaprachasan 3 Rd., Bangpood, Pakkred, Nonthaburi 11120
Tel.(02) 964-6211 Fax.(02) 964-5155, e-mail : calibratech_cal@yahoo.com, calibratech_cal@hotmail.com

Certificate of Calibration

Certificate No. : 65-210421-3

Result of Calibration : Without Adjustment

UUC Condition As-Received : Good

No.	Nominal Value	Id.Mark	Conventional mass Value	Measuring Uncertainty
1	200 g	none	200 g +0.09 mg	± 0.17 mg

This result of calibration was found accurate as shown on date and place of calibration only.

This reported uncertainty of measurement was based on a standard uncertainty mutiplied by a coverage factor k = 2, providing a level of confidence of approximately 95%

- o0o -

CAL
Calibratech Co.,Ltd.
7/106-7 Moo 2, Sukhaprachasan 3 Rd., Bangpood, Pakkred, Nonthaburi 11120
Tel.(02) 964-6211 Fax.(02) 964-5155, e-mail : calibratech_cal@yahoo.com, calibratech_cal@hotmail.com

NSC-TISI-TIS17025
CALIBRATION 0030

Certificate of Calibration

Certificate No. : **65-400213-2** **Page : 1 of 2**

Submitted by : Special Lab Envi and Consultant Co., Ltd.
47/91 Moo 3 Thambol Tha-it, Pakkret, Nonthaburi 11120

Equipment : Air Chamber (Incubator)
Manufacturer : Lovibond Model : FKU 1800
Range : N/A °C Resolution : 0.1 °C
Serial No. : 0914643-01 ID No. : LB-Eq-004

Environment : On site calibration was carried out at the Laboratory,
Special Lab Envi and Consultant Co., Ltd.
Ambient Temperature : (28.0 to 29.0) °C
Relative Humidity : (45 to 50) %
Line Voltage : (226.0 to 226.5) V

Date of Received : 27 April 2022
Date of Calibration : 27 April 2022
Date of Issue : 30 April 2022
Calibrated by : Permpon Chanpu
Calibration Method : CAL-M4004, TLAS G-20
The temperature scale used was based on ITS-90

Reference Standard Instruments : This certification is traceable to the International System of Units
Standard Digital Thermometer with Thermocouple probe

ID No.	Cert. No.	Due Date	Traceability
400029 & 400032	64-400589-1	25 May 2022	National Institute of Metrology Thailand (NIMT)

Approved by :
(Bunjerd Masri)
Supervisor

The Uncertainties are for a confidence probability of approximately 95%

This cerificate may not be reproduced other than in full except with the prior written approval of the Calibratech Co.,Ltd.

CAL
Calibratech Co.,Ltd.
7/106-7 Moo 2, Sukhaprachasan 3 Rd., Bangpood, Pakkred, Nonthaburi 11120
Tel.(02) 964-6211 Fax.(02) 964-5155, e-mail : calibratech_cal@yahoo.com, calibratech_cal@hotmail.com

Certificate of Calibration

Certificate No. : 65-400213-2

Result of Calibration : Without Adjustment

UUC Condition As-Received : Good

Function : Temperature measurement

This instrument was setting air ventilation at position 0 (close)

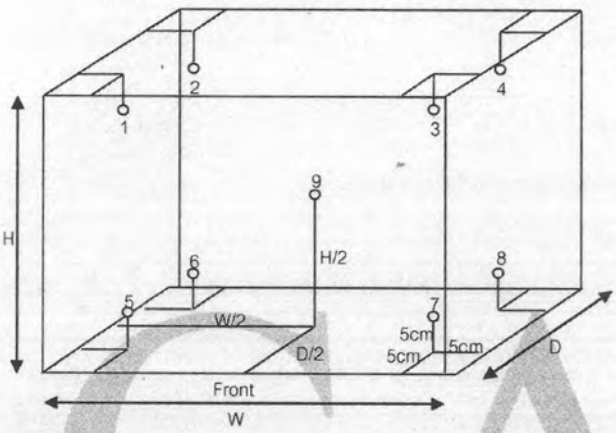

Inside of Chamber

W = 0.55 m

D = 0.73 m

H = 0.50 m

Capacity = 0.20 m^3

Test Point (°C)	Setting Temperature (°C)	Indicating Temperature (°C)	Measured Temperature (°C) @ Sensor No.									Uncertainty (±°C)
			1	2	3	4	5	6	7	8	9	
20.0	19.3	19.3	20.2	20.1	20.1	20.0	20.0	20.0	20.1	20.0	20.0	0.65

Test Point (°C)	Setting Temperature (°C)	Indicating Temperature (°C)	Measured Uniformity (°C)	Measured Stability (°C)	Overall Variation (°C)
20.0	19.3	19.3	0.3	0.3	0.7

Remark The uncertainty is not combine uniformity of the air chamber

This result of calibration was found accurate as shown on date and place of calibration only.

This reported uncertainty of measurement was based on a standard uncertainty multiplied by a coverage factor k = 2 , providing a level of confidence of approximately 95%

- o0o -

CAL
Calibratech Co.,Ltd.
7/106-7 Moo 2, Sukhaprachasan 3 Rd., Bangpood, Pakkred, Nonthaburi 11120
Tel.(02) 964-6211 Fax.(02) 964-5155, e-mail : calibratech_cal@yahoo.com, calibratech_cal@hotmail.com

NSC-TISI-TIS17025
CALIBRATION 0030

Certificate of Calibration

Certificate No. : **65-400213-1** **Page : 1 of 2**

Submitted by : Special Lab Envi and Consultant Co., Ltd.
47/91 Moo 3 Thambol Tha-it, Pakkret, Nonthaburi 11120

Equipment : Air Chamber (Incubator)
Manufacturer : Lovibond Model : FKU 1800
Range : N/A °C Resolution : 0.1 °C
Serial No. : 0925481-19 ID No. : LB-Eq-005

Environment : On site calibration was carried out at the Laboratory,
Special Lab Envi and Consultant Co., Ltd.
Ambient Temperature : (29.0 to 30.0) °C
Relative Humidity : (45 to 50) %
Line Voltage : (226.0 to 226.5) V

Date of Received : 27 April 2022
Date of Calibration : 27 April 2022
Date of Issue : 30 April 2022
Calibrated by : Permpon Chanpu
Calibration Method : CAL-M4004, TLAS G-20
The temperature scale used was based on ITS-90

Reference Standard Instruments : This certification is traceable to the International System of Units

Standard Digital Thermometer with Thermocouple probe

ID No.	Cert. No.	Due Date	Traceability
400029 & 400030	64-400587-1	23 May 2022	National Institute of Metrology Thailand (NIMT)

Approved by :
(Bunjerd Masri)
Supervisor

The Uncertainties are for a confidence probability of approximately 95%

This cerificate may not be reproduced other than in full except with the prior written approval of the Calibratech Co.,Ltd.

CAL
Calibratech Co.,Ltd.
7/106-7 Moo 2, Sukhaprachasan 3 Rd., Bangpood, Pakkred, Nonthaburi 11120
Tel.(02) 964-6211 Fax.(02) 964-5155, e-mail : calibratech_cal@yahoo.com, calibratech_cal@hotmail.com

Certificate of Calibration

Certificate No. : 65-400213-1

Result of Calibration : Without Adjustment

UUC Condition As-Received : Good

Function : Temperature measurement

This instrument was setting air ventilation at position 0 (close)

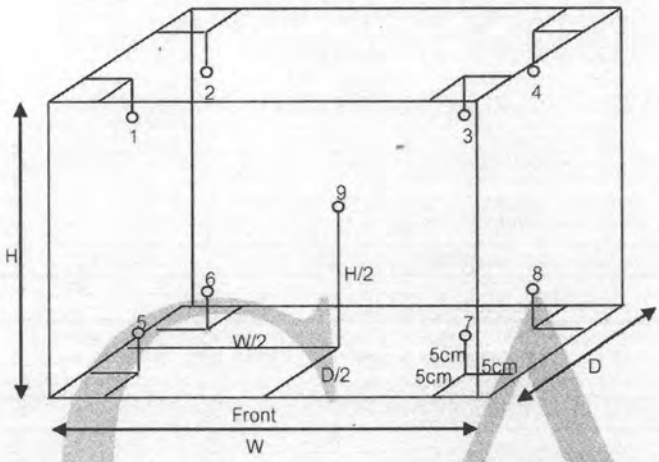

Inside of Chamber

W = 0.55 m

D = 0.73 m

H = 0.50 m

Capacity = 0.20 m^3

Test Point (°C)	Setting Temperature (°C)	Indicating Temperature (°C)	Measured Temperature (°C) @ Sensor No.									Uncertainty (±°C)
			1	2	3	4	5	6	7	8	9	
30.0	30.0	30.0	30.0	29.8	30.1	30.0	29.9	29.9	30.1	30.1	30.0	0.55
35.0	35.0	35.0	34.8	34.8	35.0	35.1	35.0	35.0	35.1	35.1	35.0	0.54
37.0	37.0	37.0	36.7	36.7	36.9	36.9	36.9	36.9	37.0	37.0	37.0	0.55

Test Point (°C)	Setting Temperature (°C)	Indicating Temperature (°C)	Measured Uniformity (°C)	Measured Stability (°C)	Overall Variation (°C)
30.0	30.0	30.0	0.3	0.1	0.5
35.0	35.0	35.0	0.3	0.1	0.5
37.0	37.0	37.0	0.4	0.1	0.5

Remark The uncertainty is not combine uniformity of the air chamber

This result of calibration was found accurate as shown on date and place of calibration only.

This reported uncertainty of measurement was based on a standard uncertainty multiplied by a coverage factor k = 2 , providing a level of confidence of approximately 95%

- o0o -

TECHNOLOGY PROMOTION ASSOCIATION (THAILAND-JAPAN)
CORPORATE SERVICES 3 : EQUIPMENT CALIBRATION AND TESTING SERVICES
534/4 PATTANAKARN ROAD SOI 18, SUANLUANG, SUANLUANG BANGKOK 10250
TEL. 0-2717-3000 FAX. 0-2719-9484

Cert.No.: 22TW47

Certificate of Testing

Equipment :	DO Meter
Manufacturer :	Hanna
Model :	HI98193
Serial No. :	03030056991
ID No. :	LB-Eq-014
Received Date :	18 February 2022
Test Date :	21 February 2022
Reference :	2202-0679WN-1
Submitted by :	Special Lab Envi And Consultant Co.,Ltd 47/91 Moo 3 Thambon Tha-it, Pakkret, Nonthaburi 11120
Laboratory Condition :	Temperature (25 ± 5) °C Humidity (50 ± 20) %
Test Procedure :	In - house method : CP-CH9 by Comparison Technique with Azide Modification Method
Tested by :	Walalak Sirithean
Approved by :	Approved Signatory

(✓) Malee Butkruea
( ) Saithip Meangmai
( ) Warakorn Lerngagtrakul

Issue Date :	22 February 2022

B 0281320

Result : **Dissolved Oxygen Meter Adjustment With Air 100 %**

Dissolved Oxygen Probe No.: KC1N20CDJ

Titration Method (Azide Modification Method) (mg/L)	**DO Meter Reading** (mg/L)	**Standard Deviation** (mg/L)
8.06	8.06	0.0071

This report was certified only for the instrument we tested.It is allowable to use for study the system efficiency,The environmental impact control and present to organization it may concerned Intend to use for advertising and referral purpose is prohibited.This report may not be reproduced other in full,without written approval of the laboratory

-o0o-

Malu.

CAL
Calibratech Co.,Ltd.
7/106-7 Moo 2, Sukhaprachasan 3 Rd., Bangpood, Pakkred, Nonthaburi 11120
Tel.(02) 964-6211 Fax.(02) 964-5155, e-mail : calibratech_cal@yahoo.com, calibratech_cal@hotmail.com

NSC-TISI-TIS17025
CALIBRATION 0030

Certificate of Calibration

Certificate No. : **65-400451-1** **Page : 1 of 2**

Submitted by : Special Lab Envi and Consultant Co., Ltd.
47/91 Moo 3 Thambol Tha-it, Pakkret, Nonthaburi 11120

Equipment : Water Bath

Manufacturer :	Memmert	Model :	WNB22
Range :	N/A °C	Resolution :	0.1 °C
Serial No. :	L520.0201	ID No. :	LB-Eq-041

Environment : On site calibration was carried out at the Laboratory, Special Lab Envi and Consultant Co., Ltd.

Ambient Temperature :	(31.0 to 33.0) °C
Relative Humidity :	(45 to 500 %
Line Voltage :	(226.0 to 226.5) V

Date of Received : 24 August 2022

Date of Calibration : 24 August 2022

Date of Issue : 31 August 2022

Calibrated by : Permpon Chanpu

Calibration Method : This instrument was calibrated by In-house method CAL-M4006 based on ASTM E715-80
The temperature scale used was based on ITS-90

Reference Standard Instruments : This certification is traceable to the International System of Units

Standard Digital Thermometer with RTD probe

ID No.	Cert. No.	Due Date	Traceability
400029 & 400031	65-400273-1	23 Nov 2022	National Institute of Metrology Thailand (NIMT)

Approved by :

(Surachai Promthong)
Laboratory Manager

The Uncertainties are for a confidence probability of approximately 95%

This cerificate may not be reproduced other than in full except with the prior written approval of the Calibratech Co.,Ltd.

CAL
Calibratech Co.,Ltd.
7/106-7 Moo 2, Sukhaprachasan 3 Rd., Bangpood, Pakkred, Nonthaburi 11120
Tel.(02) 964-6211 Fax.(02) 964-5155, e-mail : calibratech_cal@yahoo.com, calibratech_cal@hotmail.com

Certificate of Calibration

Certificate No. : 65-400451-1

Result of Calibration : Without Adjustment

UUC Condition As-Received : Good

Function : Temperature measurement

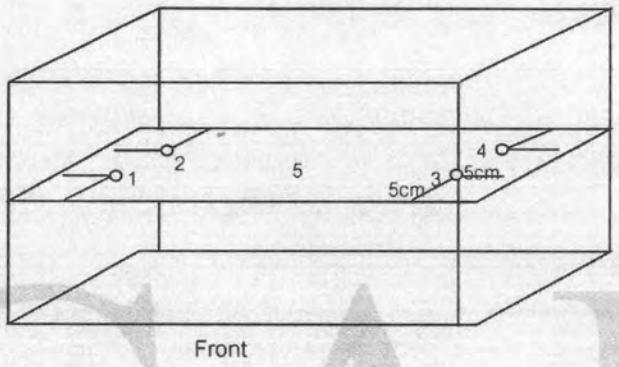

Test Point (°C)	Setting Temperature (°C)	Indicating Temperature (°C)	Measured Temperature (°C) @ Sensor No.					Uncertainty (±°C)	Measured Uniformity (°C)	Measured Stability (°C)
			1	2	3	4	5			
62.0	62.0	62.0	61.93	61.92	61.91	61.91	61.91	0.18	0.06	0.03
85.0	85.0	85.0	84.94	84.91	84.89	84.92	84.92	0.18	0.08	0.03
95.0	95.0	95.0	94.81	94.76	94.76	94.77	94.77	0.19	0.09	0.07
100.0	ccc	100.8	100.64	100.74	100.52	100.62	100.56	0.24	0.34	0.13

Remark The uncertainty is not combine uniformity of the water bath

This result of calibration was found accurate as shown on date and place of calibration only.

This reported uncertainty of measurement was based on a standard uncertainty multiplied by a coverage factor k = 2 , providing a level of confidence of approximately 95%

- o0o -

CAL
Calibratech Co.,Ltd.
7/106-7 Moo 2, Sukhaprachasan 3 Rd., Bangpood, Pakkred, Nonthaburi 11120
Tel.(02) 964-6211 Fax.(02) 964-5155, e-mail : calibratech_cal@yahoo.com, calibratech_cal@hotmail.com

NSC-TISI-TIS17025
CALIBRATION 0030

Certificate of Calibration

Certificate No. : **65-400213-3** **Page : 1 of 2**

Submitted by : Special Lab Envi and Consultant Co., Ltd.
47/91 Moo 3 Thambol Tha-it Pakkret Nonthaburi 11120

Equipment : Air Chamber (Refrigertor)
Manufacturer : Frozen Model : CC-280C
Range : N/A °C Resolution : 0.1 °C
Serial No. : 2081307016 ID No. : LB-Eq-006

Environment : On site calibration was carried out at the Laboratory,
Special Lab Envi and Consultant Co., Ltd.
Ambient Temperature : (29.5 to 30.8) °C
Relative Humidity : (54 to 60) %
Line Voltage : (226.0 to 226.5) V

Date of Received : 27 April 2022
Date of Calibration : 27 April 2022
Date of Issue : 30 April 2022
Calibrated by : Bunjerd Masri
Calibration Method : CAL-M4004, TLAS G-20
The temperature scale used was based on ITS-90

Reference Standard Instruments : This certification is traceable to the International System of Units
Standard Digital Thermometer with RTD Probe

ID No.	Cert. No.	Due Date	Traceability
400046 & 400042	65-400041-1	28 Jul 2022	National Institute of Metrology Thailand (NIMT)

Approved by :
(Bunjerd Masri)
Supervisor

The Uncertainties are for a confidence probability of approximately 95%

This cerificate may not be reproduced other than in full except with the prior written approval of the Calibratech Co.,Ltd.

CAL
Calibratech Co.,Ltd.
7/106-7 Moo 2, Sukhaprachasan 3 Rd., Bangpood, Pakkred, Nonthaburi 11120
Tel.(02) 964-6211 Fax.(02) 964-5155, e-mail : calibratech_cal@yahoo.com, calibratech_cal@hotmail.com

Certificate of Calibration

Certificate No. : 65-400213-3

Result of Calibration : Without Adjustment

UUC Condition As-Received : Good

Function : Temperature measurement

This instrument was setting air ventilation at position 0 (close)

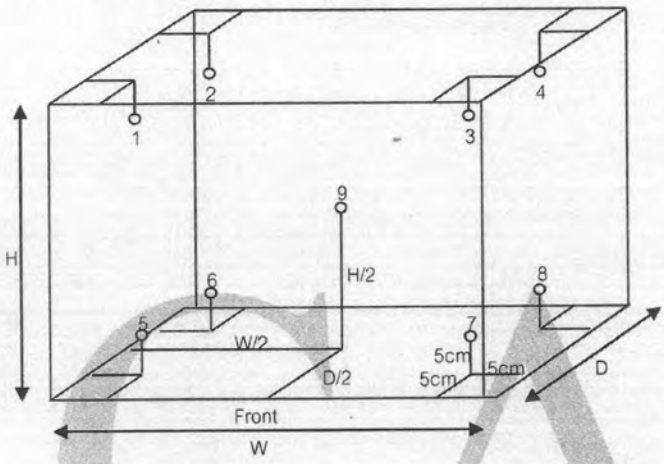

Inside of Chamber

W = 1.02 m

D = 0.47 m

H = 1.48 m

Capacity = 0.71 m^3

Test Point (°C)	Setting Temperature (°C)	Indicating Temperature (°C)	Measured Temperature (°C) @ Sensor No.									Uncertainty (±°C)
			1	2	3	4	5	6	7	8	9	
3.0	3.0	5.5	5.00	5.09	3.86	3.97	4.76	5.35	3.64	3.52	4.57	0.39

Test Point (°C)	Setting Temperature (°C)	Indicating Temperature (°C)	Measured Uniformity (°C)	Measured Stability (°C)	Overall Variation (°C)
3.0	3.0	5.5	1.10	0.04	1.9

Remark The uncertainty is not combine uniformity of the air chamber

This result of calibration was found accurate as shown on date and place of calibration only.

This reported uncertainty of measurement was based on a standard uncertainty multiplied by a coverage factor k = 2 , providing a level of confidence of approximately 95%

- o0o -

BECTHAI BANGKOK EQUIPMENT & CHEMICAL CO., LTD.
CALIBRATION LABORATORY
300 Phaholyothin Road, Phayathai, Bangkok 10400, Thailand Tel: +66 2615-2929 Fax: +66 2615-2350-1
E-mail: bkk@becthai.com Website: www.becthai.com

NSC-TISI-TIS 17025
CALIBRATION 0131

Certificate No. : CAL-22-284

CERTIFICATE OF CALIBRATION

Equipment	:	Spectrophotometer
Manufacturer	:	Thermo Scientific
Model	:	Genesys 20
Serial No.	:	3SGT041007
ID No.	:	LB-Eq-029
Customer	:	Special Lab Envi And Consultant Co., Ltd.
	:	47/91-93 Moo 3, Tambol Tait , Amphur Pakrad,
	:	Nonthaburi, 11120.
Location	:	Becthai Laboratory
Date of Receipt	:	5 May 2022
Date of Calibration	:	5 May 2022
Date of Issue	:	5 May 2022
Ambient Temperature	:	(25±10) °C
Relative Humidity	:	(60±20) %
Condition As-Received	:	Used Item

Calibrated by

.....

(Mr.Somphop Duangnguan)

Calibration Engineer

Approved by

.....

(Ms. Jintana Sangthaijaroenlap)

Calibration Manager

The reported expended uncertainty of measurement was based on a combined standard uncertainty multiplied by a coverage factor k=2.00, providing a level of confidence of appoximately 95%.

This certificate may not be reproduced other than in full, except with the prior written approval of the head of Calibration Laboratory.

Indicated values are valid for the state of the Spectrophotometer at the time of calibration only.

BECTHAI BANGKOK EQUIPMENT & CHEMICAL CO., LTD.
CALIBRATION LABORATORY
300 Phaholyothin Road, Phayathai, Bangkok 10400, Thailand Tel: +66 2615-2929 Fax: +66 2615-2350-1
E-mail: bkk@becthai.com Website: www.becthai.com

NSC-TISI-TIS 17025
CALIBRATION 0131

Certificate No. : CAL-22-284

CALIBRATION REPORT

Conditions of this result of calibration

1. Reference Standard Material :

Material	Model	Serial No.	Cert.No.	Due date
Holmium Glass Filter	RM-HG	24563	90313	2 Mar 23
Didymium Glass Filter	RM-DG	24562	90311	2 Mar 23
Neutral Density Filter	RM-1N2N3N	24568	90324	3 Mar 23

2. Traceability : This certification is traceable to the International System of Unit maintained at;

The Starna Scientific Ltd. Accredited Calibration Laboratory No. 0659.

3. Method of calibration :

The calibration procedure was carried out according to the Guide to CPM-CAL-02 based on ASTM E275-08 (2013) and-
ASTM E925-09 (2014).

4. Result of calibration :

(✓) without adjustment ( ) after adjustment

5. Equipment Specifications:

Spectral Bandwidth :	8	nm
Data Interval :	1	nm
Scan Speed :	N/A	nm/min

15/05/61

BECTHAI BANGKOK EQUIPMENT & CHEMICAL CO., LTD.
CALIBRATION LABORATORY
300 Phaholyothin Road, Phayathai, Bangkok 10400, Thailand Tel: +66 2615-2929 Fax: +66 2615-2350-1
E-mail: bkk@becthai.com Website: www.becthai.com

NSC-TISI-TIS 17025
CALIBRATION 0131

Certificate No. : CAL-22-284

CALIBRATION REPORT

Wavelength Calibration

Certified Values of Reference Material (nm)	Nominal Value (nm)	UUC*Reading (nm)	Error (nm)	Uncertainty of Measurement (± nm)
418.40	418	419	0.60	0.59
537.00	537	537	0.00	0.59
638.00	638	638	0.00	0.59

Photometric Calibration for Visible

Wavelength (nm)	Certified Values of Reference Material (A)	UUC* Reading (A)	Error (A)	Uncertainty of Measurement (± A)
420.0	Zero	0.000	0.0000	0.0028
	0.5824	0.583	0.0006	0.0044
	0.7266	0.726	-0.0006	0.0040
	1.0377	1.036	-0.0017	0.0040
440.0	Zero	0.000	0.0000	0.0028
	0.5659	0.566	0.0001	0.0042
	0.7126	0.710	-0.0026	0.0037
	1.0172	1.014	-0.0032	0.0037
465.0	Zero	0.000	0.0000	0.0028
	0.5256	0.527	0.0014	0.0044
	0.6705	0.670	-0.0005	0.0035
	0.9562	0.956	-0.0002	0.0034
546.1 (546.0)	Zero	0.000	0.0000	0.0028
	0.5236	0.524	0.0004	0.0036
	0.6962	0.696	-0.0002	0.0031
	0.9933	0.994	0.0007	0.0032
590.0	Zero	0.000	0.0000	0.0028
	0.5578	0.559	0.0012	0.0036
	0.7523	0.752	-0.0003	0.0031
	1.0747	1.075	0.0003	0.0032
635.0	Zero	0.000	0.0000	0.0028
	0.5655	0.568	0.0025	0.0035
	0.7321	0.734	0.0019	0.0031
	1.0454	1.047	0.0016	0.0031

Remark : Each individual filter is measured against the empty filter holder (blank) used to zero the Spectrophotometer.

Note:

UUC* : Unit Under Calibration

- End of Report -

15/05/61

TECHNOLOGY PROMOTION ASSOCIATION (THAILAND-JAPAN)
CORPORATE SERVICES 3: EQUIPMENT CALIBRATION AND TESTING SERVICES
534/4 PATTANAKARN ROAD SOI 18, SUANLUANG, SUANLUANG BANGKOK 10250
TEL. 0-2717-3000-27 FAX. 0-2719-9484

ilac-MRA

NSC-TISI-TIS17025
CALIBRATION 0008

Certificate of Calibration

Equipment :	pH Meter
Manufacturer :	Eutech
Model :	pH 700
Serial No. :	2858459
ID No. :	LB-Eq-027
Condition As-Received:	Used Item
Received Date :	31 August 2022
Calibration Date :	01 September 2022
Reference :	2208-1091WN-1
Submitted by :	Special Lab Envi And Consultant Co.,Ltd 47/91-93 Moo 3 Thambon Tha-it, Pakkret Nonthaburi 11120
Ambient Temperature :	(25 ± 2.5) °C
Relative Humidity :	(50 ± 15) %
Calibration Procedure :	In - house method : - CP-CH5 by direct measurement with standard voltage calibrator and direct measurement with certified reference material (CRM)

Calibrated by : Warakorn Lerngagtrakul

Approved by : Malee

Approved Signatory

(✓) Malee Butkruea
( ) Saithip Meangmai
( ) Warakorn Lerngagtrakul

Issue Date : 6 September 2022

The Uncertainties are for a confidence probability of approximately 95%

This certificate may not be reproduced other than in full, except with the prior written
Approval of the head of Corporate Services 3 : Equipment Calibration and Testing Services.

Condition of this calibration result

1. Reference Standard Instrument : -

Instrument	Serial No.	ID No.	Cert. No.	Due Date
1) Document Process Calibrator	43160066	130RC092	22E1223	13 Apr 2023

This certification is traceable to the International System of Unit maintained at:-

- Traceable to National Institute of Metrology (Thailand), NIMT

2. Certified Reference Materials : The measurement results are traceable to SI through CPA chem Ltd., ANSI-ASQ National Accreditation Board, Accredited No. AR-1835

Buffer Solution	Manufacturer	Lot No.	Exp. date
pH 4.008	CPA chem	794120	14 Feb 2024
pH 6.985	CPA chem	794122	14 Feb 2023
pH 10.008	CPA chem	823323	20 June 2023

3. This certificate is valid only to the item calibrated on date and place of calibration.

Calibration Results

Function : mV Measurement

Performing standard curve by Fluke at pH (4,7,10)

Unit Under Calibration	Nominal Value	Standard Voltage Input	Actual Reading		Uncertainty of Measurement	Coverage factor
	pH	mV	mV	pH	(±mV)	*k*
pH Meter S/N.: 2858459	4.00	177.48	177.4	4.01	0.058	2.00
	6.86	8.28	8.3	6.86	0.058	2.00
	7.00	0.00	0.1	7.00	0.058	2.00
	9.18	-128.97	-128.9	9.19	0.058	2.00
	10.00	-177.48	-177.4	10.01	0.058	2.00

Function : pH Measurement

Performing three buffers standard curve by using buffer nominal pH (4,7,10)

Unit Under Calibration	Standard pH Buffer Solution	Actual pH Reading	Actual mV Reading (mV)	Uncertainty of pH measurement (±)	Coverage factor *k*
pH Electrode S/N.: 3101624	4.008	4.01	177.4	0.0085	2.05
	6.985	6.99	3.0	0.0099	2.00
	10.008	10.01	-169.4	0.0092	2.00

The reported uncertainty of measurement was based on a standard uncertainty multiplied by a coverage factor *k*, providing a level of confidence of approximately 95 %.

-o0o-

Malu.

a 1124653